outdoor solutions

CUDELL®

Competência & Inovação

Member of HYDRALIANS

BLUE zone POOL

BLUE zone WATER

CATÁLOGO 2026

SPARE PARTS

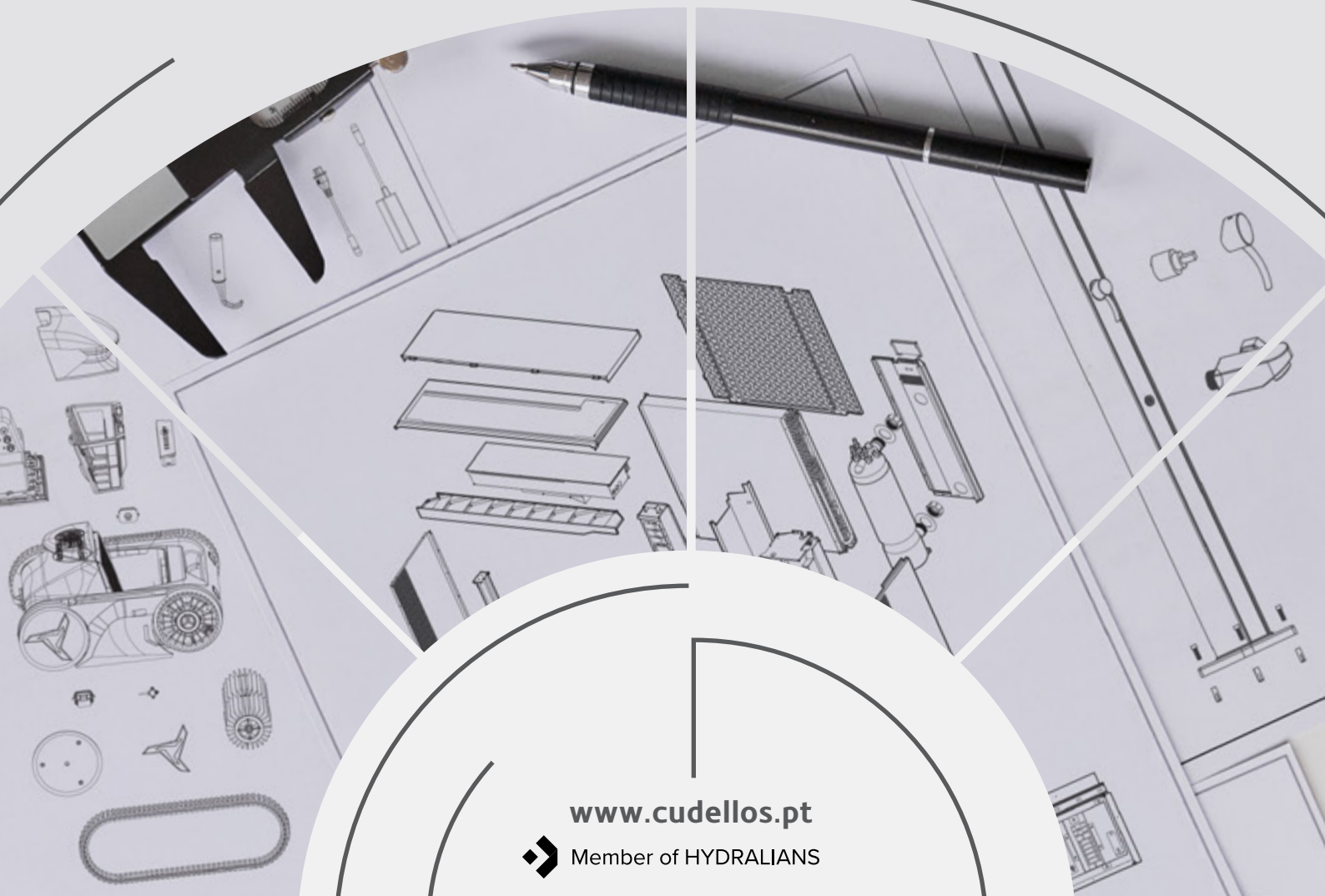

www.cudellos.pt

Member of HYDRALIANS


BLUE® zone WATER
BLUE® zone POOL
ELEITO PRODUTO DO ANO 2026
ELEITO PRODUTO DO ANO 2026
ELEITO PRODUTO DO ANO 2026
S3000
DT B

Caro Cliente,

É com enorme satisfação que lhe apresentamos a nova edição do nosso Catálogo de Spare Parts para equipamentos de piscinas, uma ferramenta que reforça o compromisso da Cudell Outdoor Solutions em disponibilizar soluções completas e um serviço cada vez mais eficiente aos profissionais do setor.

Com esta edição, pretendemos facilitar a identificação e consulta das peças necessárias à manutenção e reparação dos equipamentos da nossa gama, através de um conjunto abrangente de esquemas expandidos, organizados para uma consulta simples, rápida e intuitiva.
Queremos, assim, contribuir para uma resposta mais ágil às necessidades do dia a dia, simplificando os processos de identificação de componentes e apoiando a eficiência das intervenções técnicas.

Entre os principais destaques deste ano, salientamos:

- **Centro Logístico totalmente operacional:** Inaugurado em 2025, o nosso Centro Logístico encontra-se agora plenamente funcional e atualizado, assegurando maior eficiência, melhor organização de stock e expedições rápidas e fiáveis para a sua obra ou instalações. Em 2026, continuamos focados na melhoria contínua dos processos, reforçando a fiabilidade e a rapidez das entregas.
- **Nova Loja do Seixal – Modelo 3.0:** A abertura da nova loja do Seixal, que substitui a unidade de Palmela, assinala um passo estratégico na evolução da experiência do cliente. Com mais de 1.000 m^2, esta unidade adota o conceito de Loja 3.0, integrando um Hub Logístico avançado, maior capacidade de stock, atendimento especializado e condições reforçadas de apoio técnico. Este modelo permite um serviço mais ágil, eficiente e próximo, assegurando maior rapidez na resposta às necessidades dos profissionais.
- **Reforço do portefólio de marcas representadas:** Em 2026, ampliamos a nossa oferta com a integração de marcas de referência internacional, como a **Maytronics**, a **Hayward** e a **Pentair**, garantindo soluções ainda mais completas, fiáveis e alinhadas com as reais necessidades do mercado profissional.
- **Entrada reforçada no mercado Wellness:** Damos novos e sólidos passos nesta área com o lançamento da linha de SPAS Bluezone Pool, alargando a nossa atuação ao segmento do bem-estar, com soluções que combinam conforto, tecnologia, design e eficiência.
- **Reconhecimento com o Prémio Produto do Ano (2º ano consecutivo):** Em 2026, fomos novamente distinguidos com o prestigiado galardão Produto do Ano, pelo segundo ano consecutivo, reforçando o reconhecimento do mercado à qualidade, inovação e desempenho das nossas soluções. Esta distinção foi atribuída aos produtos **Robot M1 PRO**, **Mr. Silence 30+** e **Mr. Pure PRO**, confirmando a confiança dos profissionais e consumidores na fiabilidade e excelência do nosso portefólio.

O nosso objetivo mantém-se claro: ser o parceiro de confiança do seu negócio, disponibilizando uma oferta cada vez mais abrangente, ferramentas de apoio técnico e um serviço profissional, próximo e orientado para resultados.

Em nome de toda a equipa da **Cudell Outdoor Solutions – Member of Hydralians**, agradecemos a sua confiança e preferência, que nos motivam a continuar a evoluir e a oferecer soluções e serviços de excelência aos nossos clientes.



Sérgio Tavares | Diretor Geral

Sérgio Tavares

outdoor solutions

CUDELL®

Competência & Inovação

Member of HYDRALIANS

CADA VEZ **MAIS PRÓXIMOS DE SI**

OS SEUS COMERCIAIS GENERALISTAS

EXCLUSIVO A PROFISSIONAIS



THAIS FRIAS
Responsável de Vendas
thais.frias@cudellos.pt
+351 964 035 040



TIAGO PINTO
Comercial Generalista
Norte
tiago.pinto@cudellos.pt
+351 961 345 916



JOSÉ VAZ
Comercial Generalista
Centro, Oeste e Açores
jose.vaz@cudellos.pt
+351 969 024 867

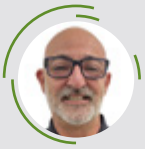

PAULO NUNES
Comercial Generalista
Cascais, Lisboa, Ribatejo, Alto Alentejo e Madeira
paulo.nunes@cudellos.pt
+351 964 035 061



TIAGO PEREIRA
Comercial Generalista
Setúbal, Alentejo e Algarve
tiago.pereira@cudellos.pt
+351 966 829 011

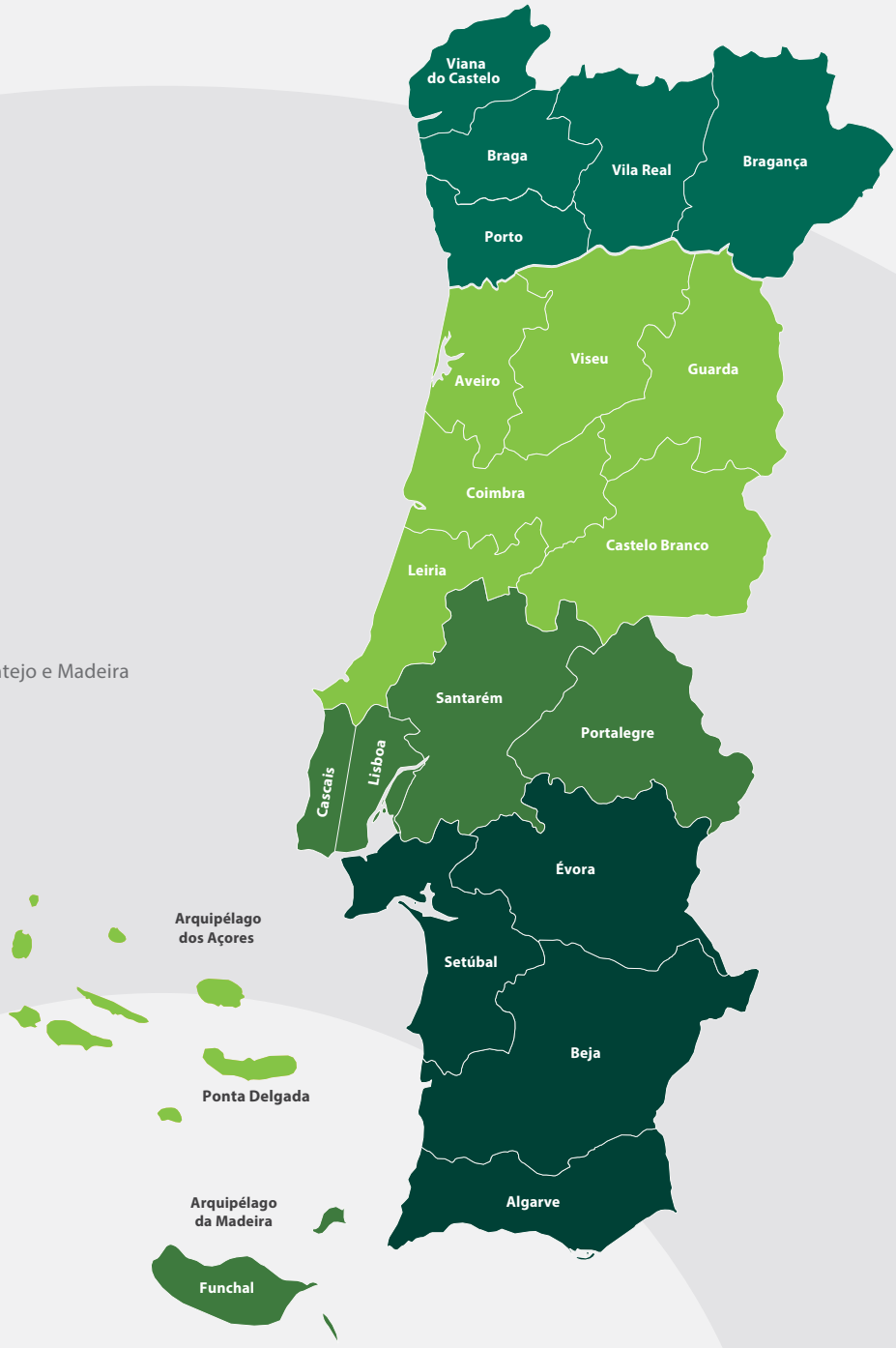

CADA VEZ **MAIS PRÓXIMOS DE SI**

OS SEUS TÉCNICOS COMERCIAIS DE PISCINAS

EXCLUSIVO A PROFISSIONAIS

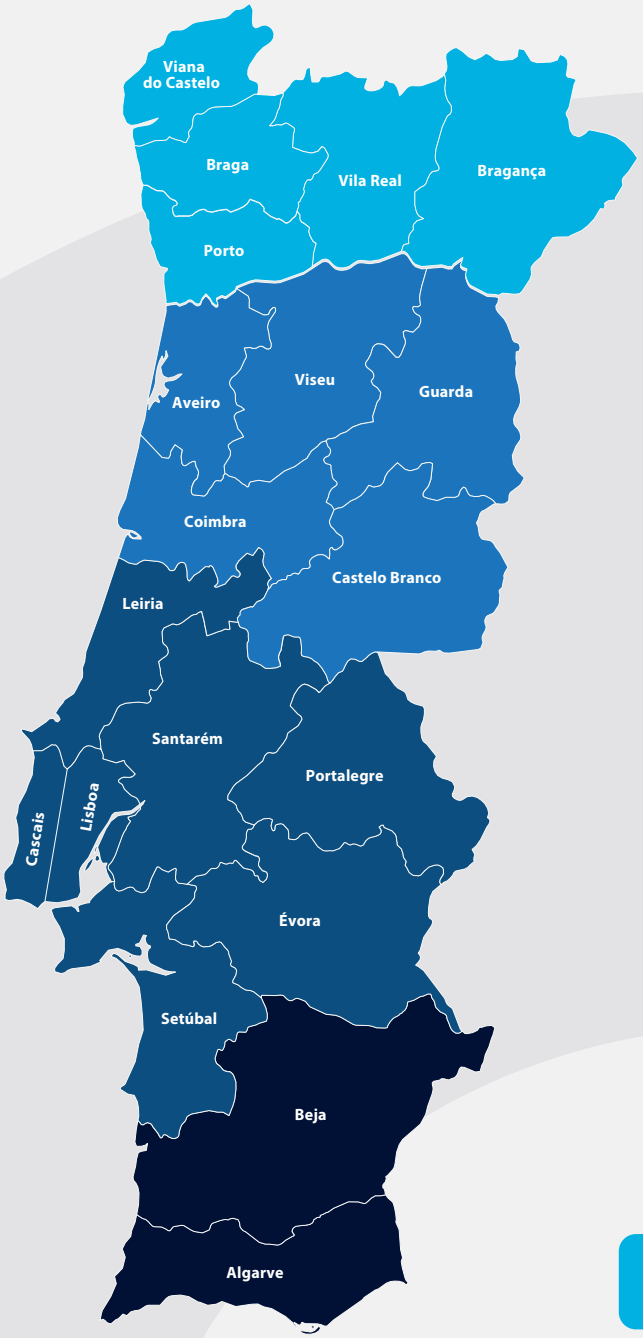

THAIS FRIAS
Responsável de Vendas
thais.frias@cudellos.pt
+351 964 035 040



BRUNO FREITAS
Técnico Comercial de Piscinas
Porto, Minho e Trás-os-Montes
bruno.freitas@cudellos.pt
+351 910 125 906



LUÍS FERREIRA
Técnico Comercial de Piscinas
Aveiro, Coimbra, Viseu, Guarda e Castelo Branco
luis.ferreira@cudellos.pt
+351 965 809 620

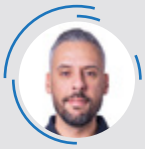

FRANCISCO NASCIMENTO
Técnico Comercial de Piscinas
Leiria, Cascais, Lisboa, Santarém,
Setúbal, Évora e Portalegre
francisco.nascimento@cudellos.pt
+351 966 778 790



CARLOS ABRANTES
Técnico Comercial de Piscinas
Baixo Alentejo e Algarve
carlos.abrantes@cudellos.pt
+351 966 049 197



ESTAMOS SEMPRE AO SEU LADO

APOIO TÉCNICO ESPECIALIZADO

INOVAÇÃO BLUEZONE POOL

APP
ASSOCIAÇÃO PORTUGUESA DE PROFISSIONAIS DE PISCINAS

CUDELL-OS, Membro da Associação Portuguesa de Profissionais de Piscinas

TCiS - TÉCNICOS COMERCIAIS INTERNOS

DISPONHA DA SUA DUPLA COMERCIAL!

A CUDELL OS adota um modelo de Dupla Comercial dedicada, focado na criação de valor, proximidade e rapidez de resposta.
A atuação coordenada entre um Técnico Comercial Externo e um Técnico Comercial Interno (TCI) assegura um acompanhamento comercial e técnico consistente em todas as fases da relação.

Com este modelo, garantimos:
- Maior compreensão das suas necessidades e antecipação de pedidos;
- Respostas comerciais e técnicas mais rápidas;
- Ligação eficaz entre terreno, loja e supply chain;
- Uma parceria orientada para o crescimento sustentável do seu negócio.



BRUNO PALAIO
TCi
tci.bpalaio@cudellos.pt
+351 910 105 955



BRUNO FREITAS
Técnico Comercial de Piscinas
Porto, Minho e Trás-os-Montes



CARLOS ABRANTES
Técnico Comercial de Piscinas
Baixo Alentejo e Algarve



PAULO NUNES
Comercial Generalista
Cascais, Lisboa, Ribatejo,
Alto Alentejo e Madeira



DAVID SILVA
TCi
tci.silva@cudellos.pt
+351 910 036 398



JOSÉ VAZ
Comercial Generalista
Centro, Oeste e Açores

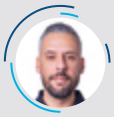

LUÍS FERREIRA
Técnico Comercial de Piscinas
Aveiro, Coimbra, Viseu, Guarda,
Castelo Branco e Porto



JOSÉ FIALHO
TCi
tci.jfialho@cudellos.pt
+351 910 412 741



FRANCISCO NASCIMENTO
Técnico Comercial de Piscinas
Leiria, Cascais, Lisboa, Santarém,
Setúbal, Évora e Portalegre



TIAGO PEREIRA
Comercial Generalista
Setúbal, Alentejo e Algarve



TIAGO PINTO
Comercial Generalista
Norte

Técnico Comercial Interno (TCi)

Responsável por:
- Apoio comercial interno dedicado
- Acompanhamento técnico de pedidos e soluções
- Pedido e acompanhamento de orçamentos
- Consultas e confirmação de stock
- Gestão de encomendas e prazos de entrega
- Tratamento de notas de crédito
- Suporte rápido e eficiente no dia a dia

Técnico Comercial Externo

Responsável por:
- Acompanhamento comercial contínuo e personalizado
- Visitas comerciais regulares
- Apresentação de produtos, soluções e campanhas
- Identificação de oportunidades de negócio
- Elaboração e acompanhamento de propostas e orçamentos
- Apoio comercial próximo, orientado para resultados

LOJAS

6 ESPAÇOS COMERCIAIS, AO SEU DISPOR


Carla Pereira

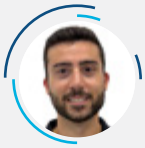
Diogo Costa

BRAGA
Avenida da Independência, nº 48, Lote 1, fração E
Central Park, União de freg. Lomar e Arcos
4705-162 - Braga
lojarega.braga@cudellos.pt
Tlm +351 964 063 320



BRAGA
N 41°31'08,9"
W 8°25'09,3"


Carina Correia

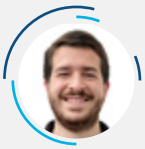
Luís Pereira


Arthur Oliveira

PORTO
E.N. n.º12, Estrada da Circunvalação,14037
4100-179 - Porto
lojarega.porto@cudellos.pt
Tlm +351 968 017 109



PORTO
N 41°10'38"
W 8°39'25"


Marcelo Viola


Márcia Dias

SINTRA
Avenida Santa Isabel, 69, fração G
Cabra Figa, 2635-047 Rio de Mouro
lojarega.sintra@cudellos.pt
Tlm +351 927 402 001



SINTRA
N 38°45'07,5"
W 9°20'35,5"


Lance Fonseca

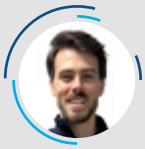
Francisco Pereira

LISBOA
Avenida do Brasil, 88 A/B
1700-073 Lisboa
lojarega.lisboa@cudellos.pt
Tlm +351 961 345 915



LISBOA
N 38°45'22"
W 9°08'49"

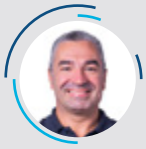
Paulo Santos


Gina Bernardino

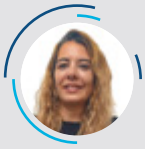
Sílvia Piedade

SEIXAL
Parque Industrial do Seixal
Rua Rodrigo Sarmento de Beires, Nº 20 - Lt 65 C
2840-068 Aldeia de Paio Pires
lojarega.seixal@cudellos.pt
Tlm +351 926 814 443



SEIXAL
N 38°36'08,4"
W 9°04'15,0"


Bruno Cristóvão


João Guerreiro

BOLIQUEIME
Estrada Nacional 125 Fonte de Boliqueime, 144
8100-069 Boliqueime
lojarega.boliqueime@cudellos.pt
Tlm +351 966 828 592



BOLIQUEIME
N 37°07'35"
W 8°08'54"

HORÁRIO

Março
(Seg a Sex) 8h30 – 12h30 / 14h00 – 18h00

Abril a Julho
(Seg a Sex) 8h30 – 12h30 / 14h00 – 18h30
(Sábado) 9h00 – 13h00

Agosto a Setembro
(Seg a Sex) 8h30 – 12h30 / 14h00 – 18h00

Outubro a Fevereiro
(Seg a Sex) 9h00 – 12h30 / 14h00 – 18h00

P
ESTACIONAMENTO PRIVADO

CRÉDITO E PAGAMENTOS

Para pagamentos e extratos de conta, contacte:

Tel +351 966 828 248 | controlo.credito@cudellos.pt

Contas bancárias

BPI IBAN PT50 0010 0000 3719 5390 0014 5 (Swift CGDIPTPL)

CGD IBAN PT50 0035 0158 0000 5332 4303 4 (Swift BCOMPTPL)

BST IBAN PT50 0018 0003 5168 4439 0207 3 (Swift BBPIPTPL)

MB MULTIBANCO · VISA · mastercard · TAX FREE SHOPPING

LOGÍSTICA

O NOSSO COMPROMISSO COM O SEU NEGÓCIO



Fábio Costa
Diretor de Operações



Joel Correia
Responsável de Compras



Sandra Torres
Logística/ Compras



Em recrutamento
Responsável Centro de Logística

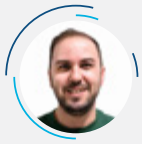

Bruno Ventura
Técnico Logística

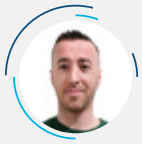

Luís Campos
Técnico Logística

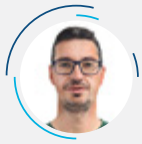

Daniel Dias
Técnico Logística



Luís Areal
Técnico Logística

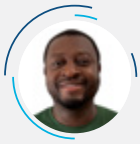

Valdemir Mutunda
Técnico Logística

SERVIÇO DE EXPEDIÇÃO
Encomendas rececionadas até às 13h00, com expedição em 24h-48h.

ACOMPANHE A SUA ENCOMENDA
Serviço Track & Trace - http://dpd.com/pt/pt
Não disponível no Transporte Cargo para Paletes.
No entanto, pode sempre contactar a nossa linha de serviço pós-venda através do número +351 226 158 034 e solicitar informação sobre o estado do seu envio.

SERVIÇO DE ENTREGA
As encomendas serão entregues de segunda a sexta-feira, com exceção dos feriados locais ou nacionais, **na morada que o cliente indicar ao efetuar as mesmas.**

PICK & COLLECT
Levantamento de encomendas num centro de distribuição do transportador ou numa das nossas lojas (alteração a ser efectuada aquando da colocação da encomenda).

PORTES GRATUITOS
Isenção de portes para encomendas superiores a 999,99€ líquidos (excluindo I.V.A.) (exceto ilhas).
Produtos não isentos de portes identificados com o símbolo ao longo do catálogo.

PRAZOS DE ENTREGA

Portugal Continental
• 24h a 48h (dias úteis)

Açores (até 5 kg)
• **Envio marítimo:** 7 a 15 dias úteis*
• **Envio aéreo:** 3 a 5 dias úteis

*envios para as ilhas do Corvo e das Flores podem demorar até mais 12 dias úteis que o normal.

Madeira (até 20 kg)
• **Envio marítimo:** até 5 dias úteis
• **Envio aéreo:** 2 dias úteis

Nota: Os prazos de entrega são indicativos e, portanto, apenas são considerados válidos quando não houver impedimentos físicos ou estruturais (exemplo: moradas incorretas ou contratempos de força maior, tais como greves, perdas de ligação, mau tempo, etc.).

Centro Logístico
Cudell Outdoor Solutions, S.A.
Rua Agostinho Moreira da Costa Gonçalves,
Nº 647 e 649, 4785-123 Trofa, Portugal
Tel. +351 910 067 043

N 41°19'58.5" | W 8°31'19"

Preço transporte

Peso (kg)	Preço (€)
0 a 5 kg	12,49 €
6 a 25 kg	19,99 €
26 a 50 kg	26,49 €
51 a 100 kg	34,49 €
101 a 150 kg	45,49 €
151 a 300 kg	64,49 €
301 a 500 kg	83,99 €
501 a 999 kg	134,49 €
Contra-reembolso (custo adicional)	**4,49 €**

Nota:
Peso/Volume - O cálculo do preço do transporte é feito pelo maior dos dois valores. 1m³ =220 kg
Preços válidos para Portugal continental. Aos preços indicados acresce IVA à taxa legal em vigor.

Paletes

Tipo de Artigo	Qtd. por Palete	Preço para Palete (€)
Areia/Areão	40	68,99 €
Vidro	48	68,99 €
Sal	40	68,99 €
Tela	-	52,99 €
Vítreo	-	52,99 €
Coberturas automáticas	3 - 4 m	300,00
Coberturas automáticas	4,5 - 6 m	400,00
Coberturas automáticas	> 6,5 m	Sob consulta
Spas	-	Sob consulta *
Tubo Gota-a-Gota AC (rolo 500 m)	6000 m	68,99 €
Tubo Gota-a-Gota (rolo 550 m)	6600 m	68,99 €
Tubo Cego (rolo 400 m)	4800 m	68,99 €

Nota: Preços válidos para Portugal continental. Aos preços indicados acresce IVA à taxa legal em vigor.
* Com ou sem grua para descarga.

Na receção da encomenda:
• Deve verificar o estado das embalagens e/ou paletes conferindo se o número de volumes de envio corresponde ao previsto;
• Na eventualidade de faltar algum volume, ou se verifique algum dano na embalagem, deve registar a anomalia de forma clara e inequívoca no comprovativo de entrega no campo de "Reservas".
• De forma a tornar o processo de análise mais célere envie juntamente com a reclamação a cópia do comprovativo de entrega e fotografias da incidência num período máximo de 24h, para o nosso serviço pós-venda através do email pos-venda-tecnico@cudellos.pt;

Na conferência da encomenda:
• Caso não tenha identificado nenhuma anomalia na descarga, mas durante a conferência constate a falta e/ou troca de algum artigo, deve comunicar a incidência com a maior brevidade possível para o nosso serviço pós-venda através do email pos-venda@cudellos.pt;
• Serão aceites reclamações num prazo máximo de 10 dias úteis após receção da encomenda.

Na ausência da identificação do dano no documento de entrega ou o não cumprimento das condições acima mencionadas, a CUDELL OS reserva-se ao direito de não aceitar reclamações relativas ao estado de não conformidade da encomenda;
Trocas ou devoluções no prazo máximo de 15 dias com documento comprovativo de compra.
Não serão aceites trocas ou devoluções de valor inferior a 30€.

SUPORTE TÉCNICO E PÓS-VENDA

DISPONHA DA SUA EQUIPA HABITUAL!



Natália Mantovani
Diretora de Produto, Pós Venda e Suporte Técnico
• Valorizamos as experiências positivas dos nossos clientes, é nossa responsabilidade assegurar um serviço pós-venda de acordo com a qualidade e exigência dos nossos produtos.
• Por isso, o nosso pós-venda é pensado em si: queremos estar mais próximos e apoiar nas suas questões do dia-a-dia.



Tiago Fernandes
Responsável Suporte Técnico
pos-venda@cudellos.pt



Tiago Moreira
Responsável Pós-Venda
pos-venda@cudellos.pt



Francisco Gomes
Pós-Venda
pos-venda@cudellos.pt

EQUIPA MULTIDISCIPLINAR

FORMAÇÃO CONTÍNUA DA EQUIPA

ESPAÇO PARA TESTES E DESENVOLVIMENTO DE PRODUTOS

Assistência técnica remota
Apoiamos remotamente em eventuais dúvidas que possa ter sobre a nossa gama de produtos

SERVIÇO PÓS-VENDA E TÉCNICO
226 158 034
pos-venda@cudellos.pt
Disponíveis de segunda a sexta das 8h30 – 17h30h

Assistência técnica em oficina
Para produtos facilmente amovíveis, contamos com um centro de reparações especializado para garantirmos o seu equipamento pronto a usar em até 5 dias úteis*

Taxa de análise: 59,50€ + IVA
Mão de obra: 34,50€/hora + IVA**
Peças necessárias a orçamentar

***Mediante disponibilidade de spare parts e complexidade da avaria.**
****Mínimo 1 hora, faturado seguidamente em frações de 30 min.**
*****Para equipamentos de grande dimensão, solicitar orçamento.**

GARANTIAS

SUGESTÕES E RECLAMAÇÕES
pos-venda@cudellos.pt

Assistência técnica no local
Vamos até si e apoiamos no terreno

Taxa de análise no local: 59,50€ + IVA e 0,97€/km da loja Cudell OS mais próxima x2 (ida e volta)
Mão de obra no local: 59,50€/h + IVA****
Peças necessárias a orçamentar

******Mínimo 1 hora, faturado seguidamente em frações de 30 min.**

outdoor solutions

CUDELL®

Competência & Inovação

Member of HYDRALIANS



NOTA: Esta lista, os preços e as condições gerais de venda estão sujeitas a alterações sem aviso prévio.
Consultar as condições gerais de venda a partir da pág. 162. • I.V.A. – Não incluído, de acordo com as taxas em vigor.

© Copyright 2026 CUDELL – Outdoor Solutions, S.A.

ÍNDICE



MATERIAIS DE LIMPEZA 13



BOMBAS DE FILTRAÇÃO E QUADROS ELÉTRICOS 31



FILTROS 57



PACKS DE FILTRAÇÃO 83



DOSAGEM E DESINFEÇÃO AUTOMÁTICA 87



MATERIAIS DE EXTERIOR 109



ILUMINAÇÃO 115



ENCASTRAR 123



CLIMATIZAÇÃO E DESUMIDIFICAÇÃO 133

PROJETOS, FORMAÇÃO, RELATÓRIO DE AVARIA E LOJAS 153


outdoor
solutions
CUDELL
Competência & Inovação
Member of HYDRALIANS

MATERIAIS DE LIMPEZA

ASPIRADORES MANUAIS

Bendervac 14

ASPIRADORES AUTOMÁTICOS HIDRÁULICOS

MX9 15

ASPIRADORES AUTOMÁTICOS ELÉTRICOS

COM CABO

Basic 17

Helen 18

Helen 2.0 20

Plus+ 22

Plus+ Bluetooth 24

XA 2010 26

XA 3010 IQ 27

A BATERIA

X-Warrior 28



SÉRIE BENDERVAC

ASPIRADOR MANUAL FLEXÍVEL (P) PRODUTO DESCONTINUADO

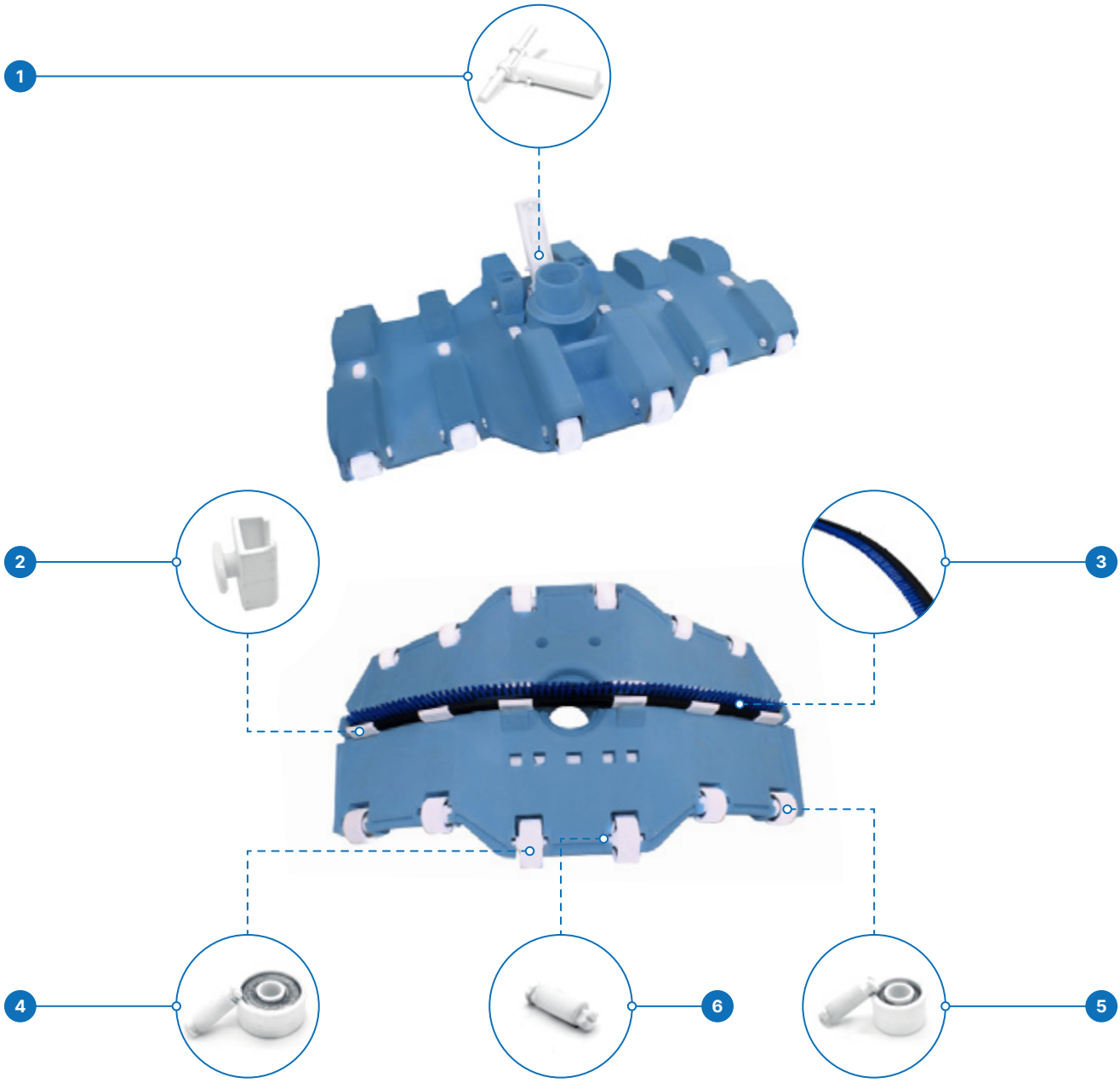

CÓDIGO		DESCRIÇÃO	QUANTIDADE				PREÇO		
			CAIXA	1/2 PAL.	PALETE		PALETE	1/2 PALETE	UNIDADE
		Série Bendervac							
1	510862	Pega e eixo - Bendervac	1	-	-	B	-	-	**75,58 €**
2	510867	Engate de escova - Bendervac	1	-	-	B	-	-	**25,18 €**
3	510868	Escova - Benvervac	1	-	-	B	-	-	**138,58 €**
4	510865	Roda grande e eixo - Bendervac	1	-	-	B	-	-	**37,78 €**
5	510864	Roda pequena e eixo - Bendervac	1	-	-	B	-	-	**30,22 €**
6	510866	Eixo de rodas - Bendervac	1	-	-	B	-	-	**15,10 €**

● SOB ENCOMENDA STOCK DISPONÍVEL NÃO ISENTO DE PORTES (P) PREÇO PROMOCIONAL (LIMITADO AO STOCK EXISTENTE)



SÉRIE MX9

ASPIRADOR AUTOMÁTICO HIDRÁULICO

ZODIAC



1 ANO GARANTIA 4

CÓDIGO		DESCRIÇÃO	QUANTIDADE				PREÇO			
			CAIXA	1/2 PAL.	PALETE		PALETE	1/2 PALETE	UNIDADE	
		Série MX9 - Zodiac								
1	513992	Tampa superior com junta giratória - MX9	1	-	-	S+	-	-	**159,19 €**	
2	513993	Flutuador da mangueira - MX9	1	-	-	S+	-	-	**17,53 €**	
3	513991	Regulador automático de caudal - MX9	1	-	-	S+	-	-	**21,91 €**	
4	513998	Correia de tração dentada - MX9	1	-	-	S+	-	-	**33,61 €**	
5	513994	Conjunto de 6 X (1 m) de mangueira Twist Lock - MX9	1	-	-	S+	-	-	**271,27 €**	
6	514068	Válvula de regulação automática de caudal - MX9	1	-	-	S+	-	-	**97,46 €**	
7	513995	Adaptador cónico - MX9	1	-	-	S+	-	-	**13,17 €**	
8	513996	Conector Twist Lock 45º - MX9	1	-	-	S+	-	-	**18,84 €**	
9	513997	Conector 45º - MX9	1	-	-	S+	-	-	**20,22 €**	

● SOB ENCOMENDA STOCK DISPONÍVEL NÃO ISENTO DE PORTES Ⓟ PREÇO PROMOCIONAL (LIMITADO AO STOCK EXISTENTE)



SÉRIE BASIC

(COM CABO) P PRODUTO DESCONTINUADO

NOTA: Utilizar em piscinas onde o desnível é superior a 15º.

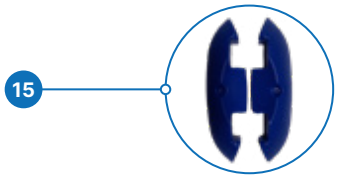

1 ANO GARANTIA 1 4

CÓDIGO		DESCRIÇÃO	QUANTIDADE CAIXA	1/2 PAL.	PALETE		PREÇO PALETE	1/2 PALETE	UNIDADE	
		Série Basic - Bluezone Pool								
1	513880	Alça / pega - Basic	1	-	-	S	-	-	**22,10 €**	
2	513876	Motor (bloco) - Basic	1	-	-	S	-	-	**187,51 €**	
3	513877	Bocal - Basic	1	-	-	S	-	-	**17,21 €**	
4	512980	Filtro de malha normal - Basic	1	-	-	S	-	-	**12,75 €**	
5	513874	Estrutura de suporte para filtro - Basic	1	-	-	S	-	-	**11,98 €**	
6	512979	Anel de proteção filtro - Basic	1	-	-	S	-	-	**3,84 €**	
7	513882	Suporte / fivela para fecho - Basic	1	-	-	S	-	-	**1,86 €**	
8	513878	Alça / pega inferior - Basic	1	-	-	S	-	-	**3,21 €**	
9	513879	Roda - Basic	1	-	-	S	-	-	**11,36 €**	
10	513881	Rosca para proteção de rodas - Basic	1	-	-	S	-	-	**0,58 €**	
11	513875	Base do aspirador - Basic	1	-	-	S	-	-	**16,73 €**	
12	513883	Escova inferior - Basic	1	-	-	S	-	-	**3,58 €**	
13	513425	Cabo elétrico - Basic	1	-	-	S	-	-	**92,70 €**	
14	513055	Fonte de alimentação - Basic	1	-	-	S	-	-	**185,90 €**	
15	513056	Kit 2 flutuadores internos (rampa 30º) - Basic	1	-	-	S	-	-	**27,65 €**	

● SOB ENCOMENDA STOCK DISPONÍVEL NÃO ISENTO DE PORTES P PREÇO PROMOCIONAL (LIMITADO AO STOCK EXISTENTE)



SÉRIE HELEN

(COM CABO) **P** PRODUTO DESCONTINUADO

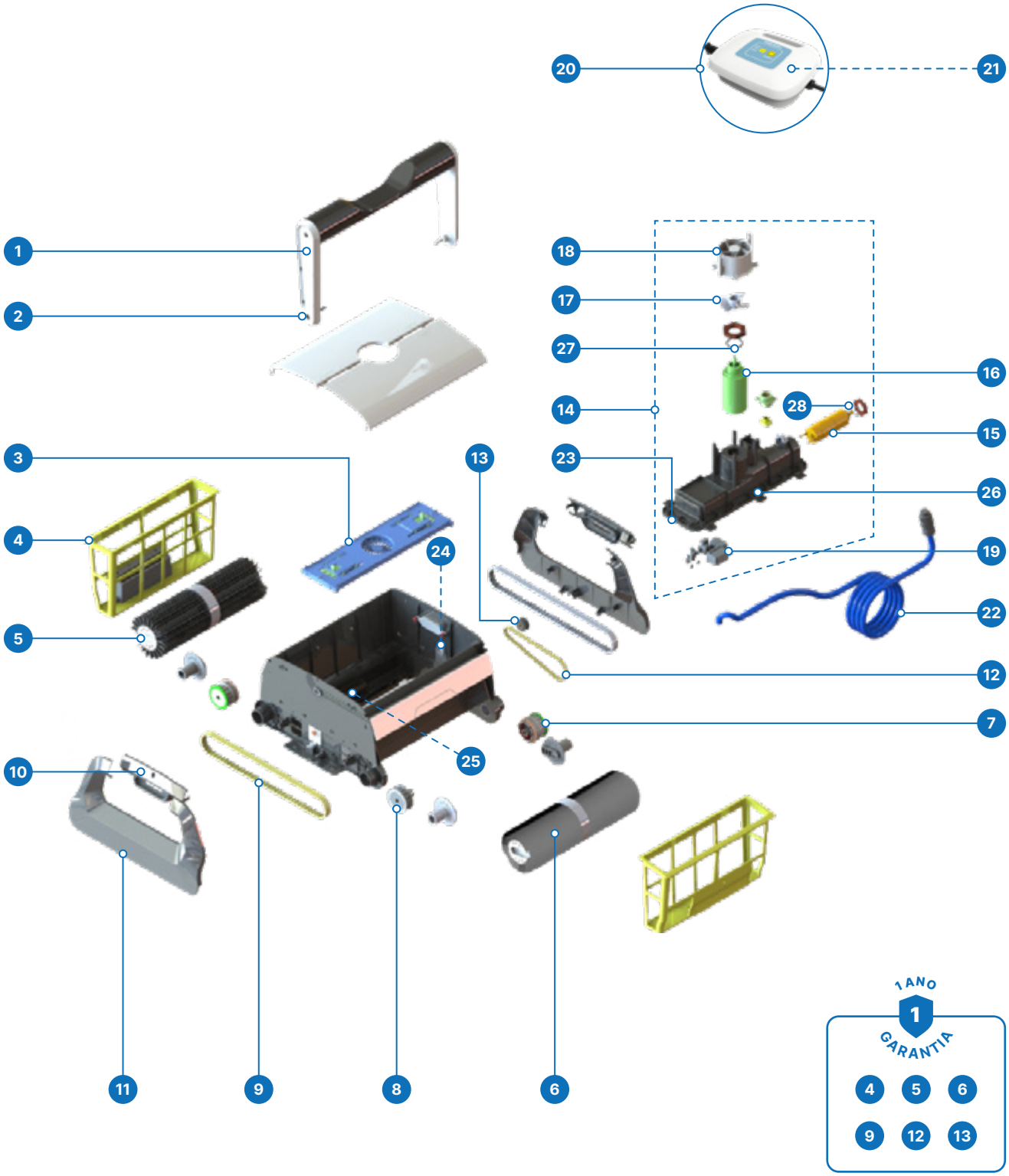

1 ANO GARANTIA

4 5 6 9 12 13

	CÓDIGO	DESCRIÇÃO	QUANTIDADE				PREÇO			
			CAIXA	1/2 PAL.	PALETE		PALETE	1/2 PALETE	UNIDADE	
		Série Helen - Bluezone Pool								
1	513028	Alça / pega - Helen	1	-	-	S	-	-	**41,67 €**	
2	513029	Acesso de rotação para alça / pega - Helen	1	-	-	S	-	-	**0,18 €**	
3	513040	Suporte interior tampas - Helen	1	-	-	S	-	-	**8,88 €**	
4	512983	Filtro malha normal - Helen	1	-	-	S	-	-	**28,29 €**	
5	512982	Escova ativa em PVC - Helen	1	-	-	S	-	-	**41,55 €**	
6	513006	Escova ativa em PVA (esponja) - Helen	1	-	-	S	-	-	**75,12 €**	
7	513036	Roldana principal - Helen	1	-	-	S	-	-	**2,70 €**	
8	513037	Roldana secundária - Helen	1	-	-	S	-	-	**3,25 €**	
9	513007	Correia lateral (grande) - Helen	1	-	-	S	-	-	**27,04 €**	
10	513035	Painel lateral superior - Helen	1	-	-	S	-	-	**2,26 €**	
11	512984	Tampa lateral - Helen	1	-	-	S	-	-	**7,35 €**	
12	513038	Correia de transmissão (pequena) - Helen	1	-	-	S	-	-	**9,83 €**	
13	513039	Rolamento para correia de transmissão - Helen	1	-	-	S	-	-	**1,94 €**	
14	513032	Conjunto / bloco de motor - Helen	1	-	-	S	-	-	**317,24 €**	
15	513414	Motor de tração - Helen	1	-	-	S	-	-	**137,61 €**	
16	513415	Motor - Helen	1	-	-	S	-	-	**128,05 €**	
17	513030	Turbina - Helen	1	-	-	S	-	-	**1,35 €**	
18	513031	Saída de água - Helen	1	-	-	S	-	-	**2,19 €**	
19	513034	Placa eletrónica (aspirador) - Helen	1	-	-	S	-	-	**97,33 €**	
20	512981	Unidade de controlo - Helen	1	-	-	S	-	-	**166,64 €**	
21	513418	Placa eletrónica (fonte de alimentação) - Helen	1	-	-	S	-	-	**112,84 €**	
22	513033	Cabo elétrico - Helen	1	-	-	S	-	-	**134,70 €**	
23	513427	Tampa inferior - Helen	1	-	-	S	-	-	**8,73 €**	
24	515656	Rolamento Metálico engrenagem - Helen	1	-	-	S	-	-	**9,26 €**	
25	515657	Membrana PVC - Helen	1	-	-	S	-	-	**1,03 €**	
26	516319	Vedante Bloco Motor para aspirador - Helen	1	-	-	S	-	-	**1,46 €**	
27	516320	Vedante motor bomba - Helen	1	-	-	S	-	-	**0,99 €**	
28	515438	Vedante motor tração - Helen	1	-	-	S	-	-	**0,69 €**	

● SOB ENCOMENDA STOCK DISPONÍVEL NÃO ISENTO DE PORTES PREÇO PROMOCIONAL (LIMITADO AO STOCK EXISTENTE)



SÉRIE HELEN 2.0

(COM CABO) P PRODUTO DESCONTINUADO

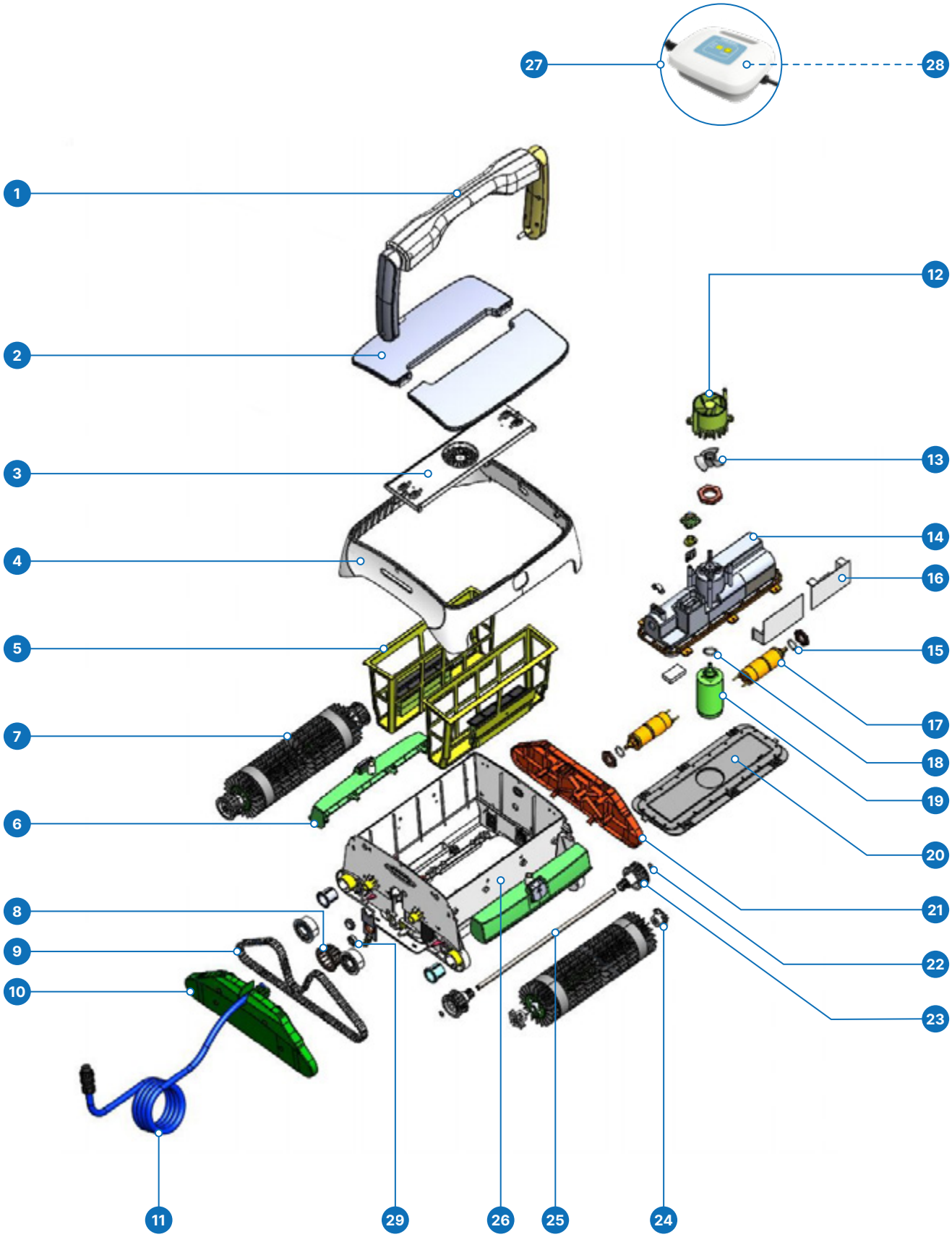

	CÓDIGO	DESCRIÇÃO	QUANTIDADE				PREÇO		
			CAIXA	1/2 PAL.	PALETE		PALETE	1/2 PALETE	UNIDADE
		Série Helen 2.0 - Bluezone Pool							
1	515418	Pega - Helen 2.0	1	-	-	S	-	-	**22,58 €**
2	515425	Tampa do filtro - Helen 2.0	1	-	-	S	-	-	**7,23 €**
3	515426	Tampa de suporte - Helen 2.0	1	-	-	S	-	-	**4,82 €**
4	515427	Carcaça superior - Helen 2.0	1	-	-	S	-	-	**19,32 €**
5	515428	Cesto do filtro - Helen 2.0	1	-	-	S	-	-	**26,05 €**
6	515429	Suporte botão tampa do filtro - Helen 2.0	1	-	-	S	-	-	**6,43 €**
7	515430	Escova PVC com PBA - Helen 2.0	1	-	-	S	-	-	**21,92 €**
7	516517	Escova PBA - Helen 2.0	1	-	-	S	-	-	**19,98 €**
8	515431	Roda dentada engrenagem - Helen 2.0	1	-	-	S	-	-	**3,69 €**
9	515432	Correia Helen 2.0 - Helen 2.0	1	-	-	S	-	-	**30,81 €**
10	515433	Tampa lateral cabo elétrico - Helen 2.0	1	-	-	S	-	-	**5,66 €**
11	515434	Cabo elétrico p/ aspirador - Helen 2.0	1	-	-	S	-	-	**179,76 €**
12	515435	Protetor turbina - Helen 2.0	1	-	-	S	-	-	**1,86 €**
13	515436	Hélice turbina - Helen 2.0	1	-	-	S	-	-	**0,84 €**
14	515437	Caixa proteção de motores - Helen 2.0	1	-	-	S	-	-	**17,86 €**
15	515438	Vedante motor tração - Helen 2.0	1	-	-	S	-	-	**0,69 €**
16	515439	Placa principal - Helen 2.0	1	-	-	S	-	-	**121,46 €**
17	513414	Motor de tração - Helen 2.0	1	-	-	S	-	-	**137,61 €**
18	516318	Vedante motor bomba - Helen 2.0	1	-	-	S	-	-	**3,32 €**
19	515441	Motor bomba - Helen 2.0	1	-	-	S	-	-	**106,70 €**
20	515442	Tampa inferior - Helen 2.0	1	-	-	S	-	-	**5,92 €**
21	515443	Tampa lateral lisa - Helen 2.0	1	-	-	S	-	-	**7,12 €**
22	515444	Anel de fixação - Helen 2.0	1	-	-	S	-	-	**4,38 €**
23	515445	Rolamento - Helen 2.0	1	-	-	S	-	-	**4,05 €**
24	515446	Engrenagem do eixo - Helen 2.0	1	-	-	S	-	-	**2,67 €**
25	515447	Eixo - Helen 2.0	1	-	-	S	-	-	**16,55 €**
26	515448	Carcaça principal - Helen 2.0	1	-	-	S	-	-	**63,64 €**
27	512981	Unidade de controlo - Helen 2.0	1	-	-	S	-	-	**166,64 €**
28	513418	Placa eletrónica (fonte de alimentação) - Helen 2.0	1	-	-	S	-	-	**112,84 €**
29	515656	Rolamento metálico engrenagem - Helen	1	-	-	S	-	-	**9,26 €**

● SOB ENCOMENDA STOCK DISPONÍVEL NÃO ISENTO DE PORTES Ⓟ PREÇO PROMOCIONAL (LIMITADO AO STOCK EXISTENTE)



SÉRIE PLUS+

(COM CABO) P PRODUTO DESCONTINUADO

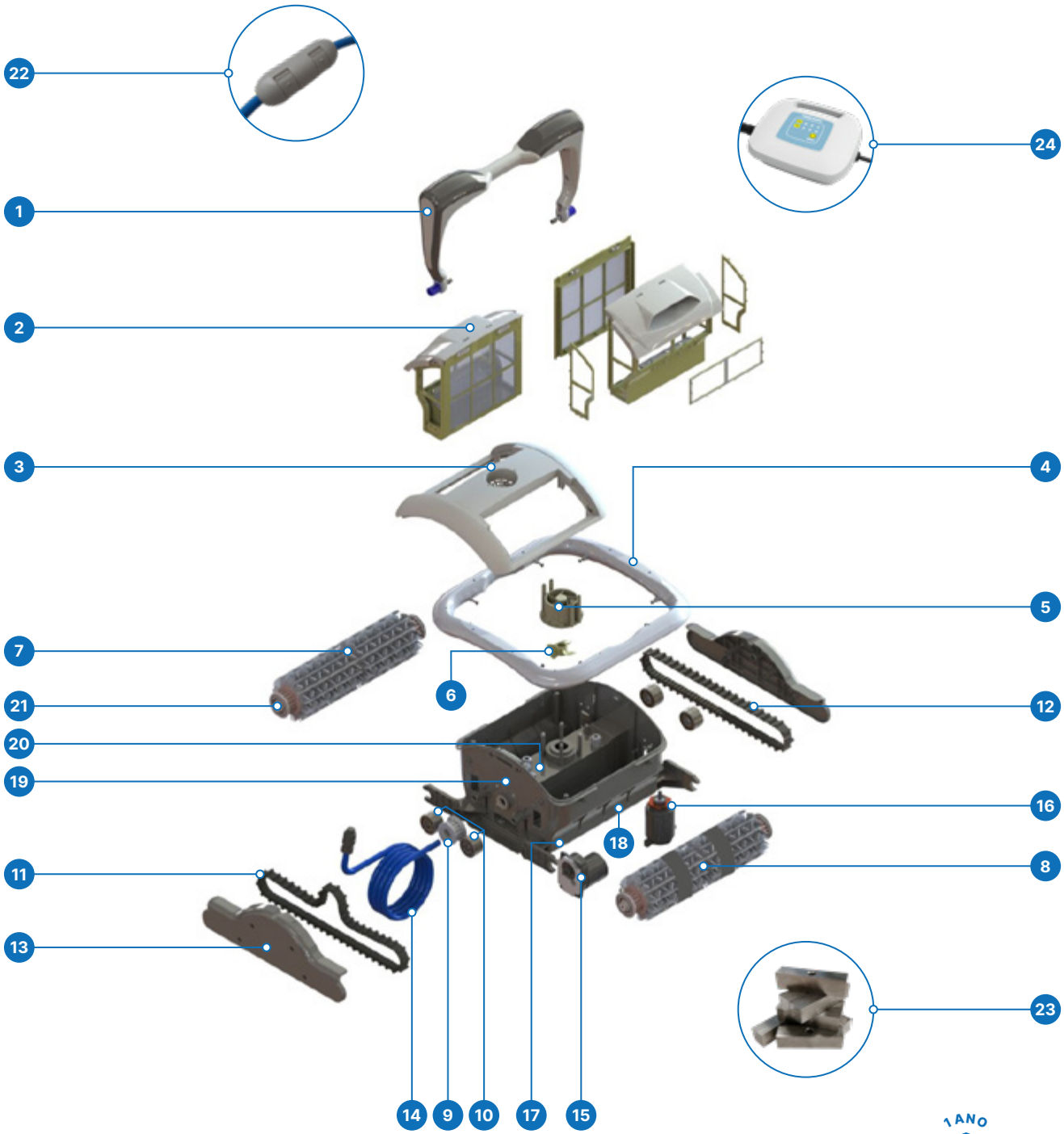

1 ANO GARANTIA

2 9 10 11 12

	CÓDIGO	DESCRIÇÃO	QUANTIDADE				PREÇO			
			CAIXA	1/2 PAL.	PALETE		PALETE	1/2 PALETE	UNIDADE	
		Série Plus+ - Bluezone Pool								
1	513041	Alça / pega - Plus+	1	-	-	S	-	-	**38,95 €**	
2	512707	Filtro malha normal - Plus+	1	-	-	S	-	-	**50,08 €**	
3	513042	Tampa superior - Plus+	1	-	-	S	-	-	**16,89 €**	
4	513043	Barra / pega quadrada - Plus+	1	-	-	S	-	-	**27,30 €**	
5	513044	Saída de água - Plus+	1	-	-	S	-	-	**2,19 €**	
6	513045	Turbina - Plus+	1	-	-	S	-	-	**1,53 €**	
7	512706	Escova ativa em PVC - Plus+	1	-	-	S	-	-	**75,60 €**	
8	512986	Escova ativa em PVC c/ aderência em PVA - Plus+	1	-	-	S	-	-	**94,55 €**	
9	513048	Roldana principal - Plus+	1	-	-	S	-	-	**10,48 €**	
10	513049	Roldana secundária - Plus+	1	-	-	S	-	-	**11,65 €**	
11	512709	Correia lateral principal - Plus+	1	-	-	S	-	-	**23,00 €**	
12	512710	Correia lateral secundária - Plus+	1	-	-	S	-	-	**23,01 €**	
13	513046	Painel lateral - Plus+	1	-	-	S	-	-	**11,91 €**	
14	513050	Cabo elétrico - Plus+	1	-	-	S	-	-	**148,99 €**	
15	513419	Motor - Plus+	1	-	-	S	-	-	**125,62 €**	
16	513420	Motor Bomba - Plus+	1	-	-	S	-	-	**115,92 €**	
17	513053	O'ring para tampa inferior motor - Plus+	1	-	-	S	-	-	**10,78 €**	
18	513429	Tampa inferior para acesso ao motor - Plus+	1	-	-	S	-	-	**13,37 €**	
19	513047	Corpo principal - Plus+	1	-	-	S	-	-	**57,38 €**	
20	513051	Bloco de motor - Plus+	1	-	-	S	-	-	**523,39 €**	
21	512699	Borracha para escova ativa - Plus+	1	-	-	S	-	-	**13,52 €**	
22	513054	Flutuadores p/ cabo aspirador - Plus+	1	-	-	S	-	-	**2,92 €**	
23	512711	Pesos interiores - Plus+	1	-	-	S	-	-	**27,81 €**	
24	512985	Unidade de controlo - Plus+	1	-	-	S	-	-	**258,45 €**	

● SOB ENCOMENDA STOCK DISPONÍVEL NÃO ISENTO DE PORTES PREÇO PROMOCIONAL (LIMITADO AO STOCK EXISTENTE)



SÉRIE PLUS+ BLUETOOTH

(COM CABO) Bluetooth® PRODUTO DESCONTINUADO

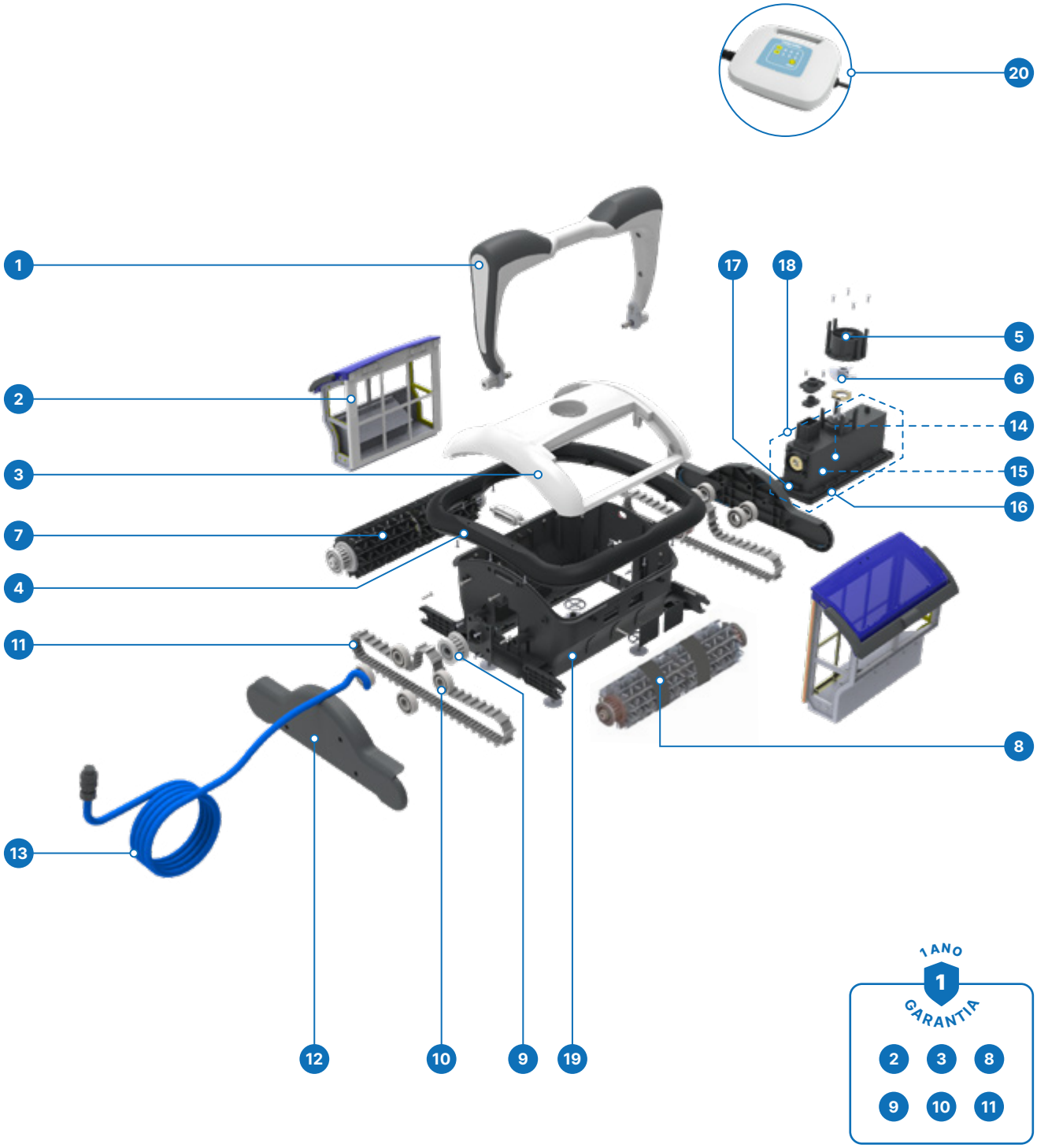

1 ANO GARANTIA

2 3 8 9 10 11

	CÓDIGO	DESCRIÇÃO	QUANTIDADE				PREÇO			
			CAIXA	1/2 PAL.	PALETE		PALETE	1/2 PALETE	UNIDADE	
		Série Plus+ Bluetooth - Bluezone Pool								
1	513041	Alça / pega - Plus+ Bluetooth	1	-	-	S	-	-	**38,95 €**	
2	512990	Filtro malha normal - Plus+ Bluetooth	1	-	-	S	-	-	**50,09 €**	
3	513042	Tampa superior - Plus+ Bluetooth	1	-	-	S	-	-	**16,89 €**	
4	513043	Barra quadrada - Plus+ Bluetooth	1	-	-	S	-	-	**27,30 €**	
5	513044	Saída de água - Plus+ Bluetooth	1	-	-	S	-	-	**2,19 €**	
6	513045	Turbina - Plus+ Bluetooth	1	-	-	S	-	-	**1,53 €**	
7	512988	Escova ativa - Plus+ Bluetooth	1	-	-	S	-	-	**94,55 €**	
8	512989	Escova ativa completa c/ aderência em PVC - Plus+ Bluetooth	1	-	-	S	-	-	**94,55 €**	
9	513048	Roldana principal - Plus+ Bluetooth	1	-	-	S	-	-	**10,48 €**	
10	513049	Roldana secundária - Plus+ Bluetooth	1	-	-	S	-	-	**11,65 €**	
11	512992	Correia lateral - Plus+ Bluetooth	1	-	-	S	-	-	**23,01 €**	
12	513046	Painel lateral - Plus+ Bluetooth	1	-	-	S	-	-	**11,91 €**	
13	513421	Cabo elétrico - Plus+ Bluetooth	1	-	-	S	-	-	**148,99 €**	
14	513422	Motor - Plus+ Bluetooth	1	-	-	S	-	-	**125,62 €**	
15	513424	Motor bomba - Plus+ Bluetooth	1	-	-	S	-	-	**117,10 €**	
16	513053	O'ring para tampa inferior - Plus+ Bluetooth	1	-	-	S	-	-	**10,78 €**	
17	513429	Tampa inferior p/ acesso ao motor - Plus+ Bluetooth	1	-	-	S	-	-	**13,37 €**	
18	513431	Conjunto / bloco de motor - Plus+ Bluetooth	1	-	-	S	-	-	**523,39 €**	
19	513047	Corpo principal - Plus+ Bluetooth	1	-	-	S	-	-	**57,38 €**	
20	512987	Fonte de alimentação - Plus+ Bluetooth	1	-	-	S	-	-	**245,63 €**	



SÉRIE XA 2010
(COM CABO)

ZODIAC

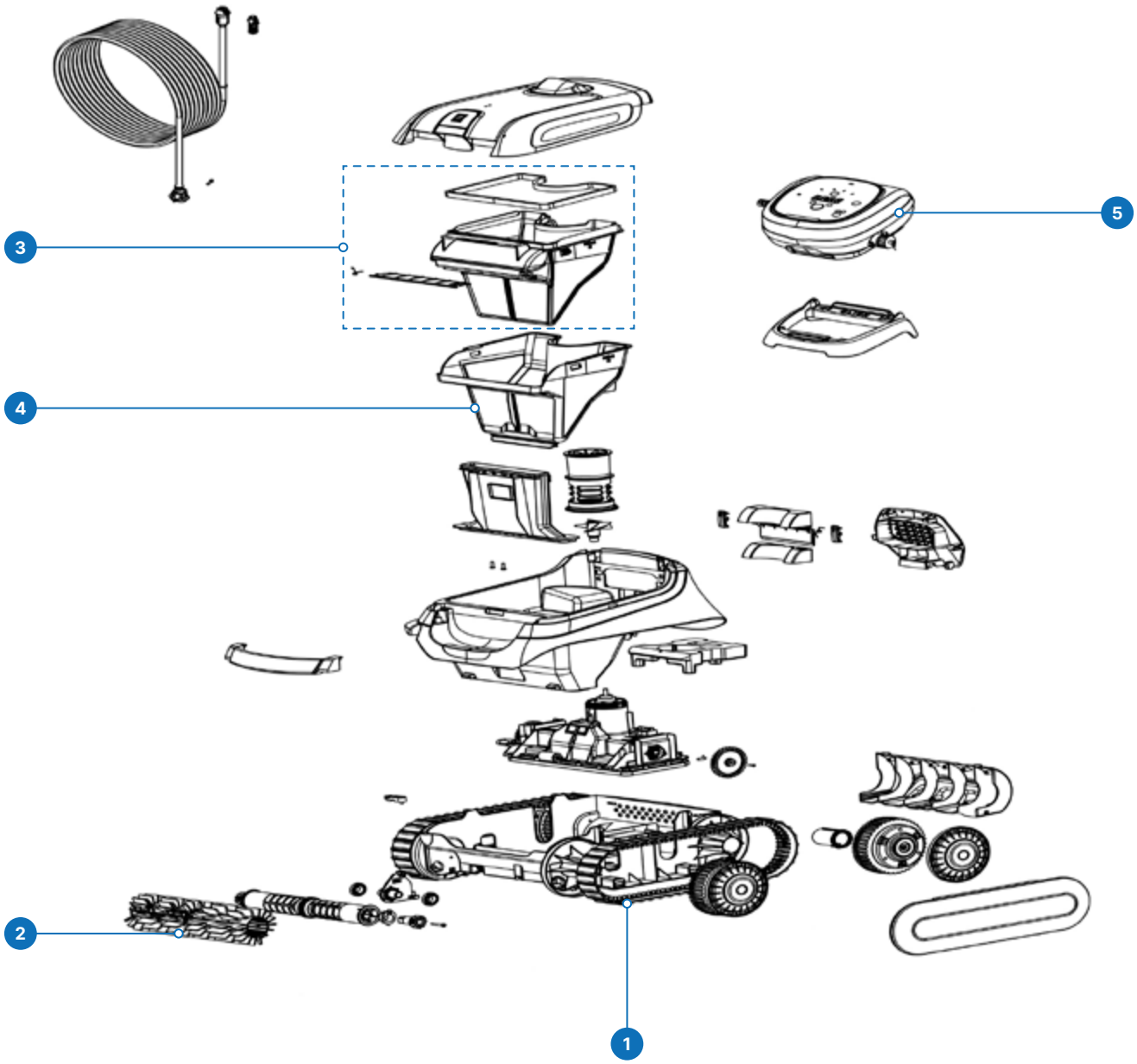

CÓDIGO		DESCRIÇÃO	QUANTIDADE				PREÇO			
			CAIXA	1/2 PAL.	PALETE		PALETE	1/2 PALETE	UNIDADE	
		Série XA2010 - Zodiac								
1	515420	Conjunto lagartas - XA2000/3000	1	-	-	S	-	-	**110,46 €**	
2	515421	Escovas - XA 2000/3000	1	-	-	S	-	-	**113,70 €**	
3	515417	Filtro 100µ - XA 2000/3000	1	-	-	S	-	-	**84,47 €**	
3	515422	Filtro 150µ - XA 2000/3000	1	-	-	S	-	-	**86,09 €**	
4	515423	Filtro 60µ - XA 2000/3000	1	-	-	S	-	-	**84,47 €**	
5	515419	Unidade de controlo - XA 2000	1	-	-	S	-	-	**355,04 €**	

● SOB ENCOMENDA STOCK DISPONÍVEL NÃO ISENTO DE PORTES P PREÇO PROMOCIONAL (LIMITADO AO STOCK EXISTENTE)



SÉRIE XA 3010 IQ

(COM CABO) Bluetooth

ZODIAC

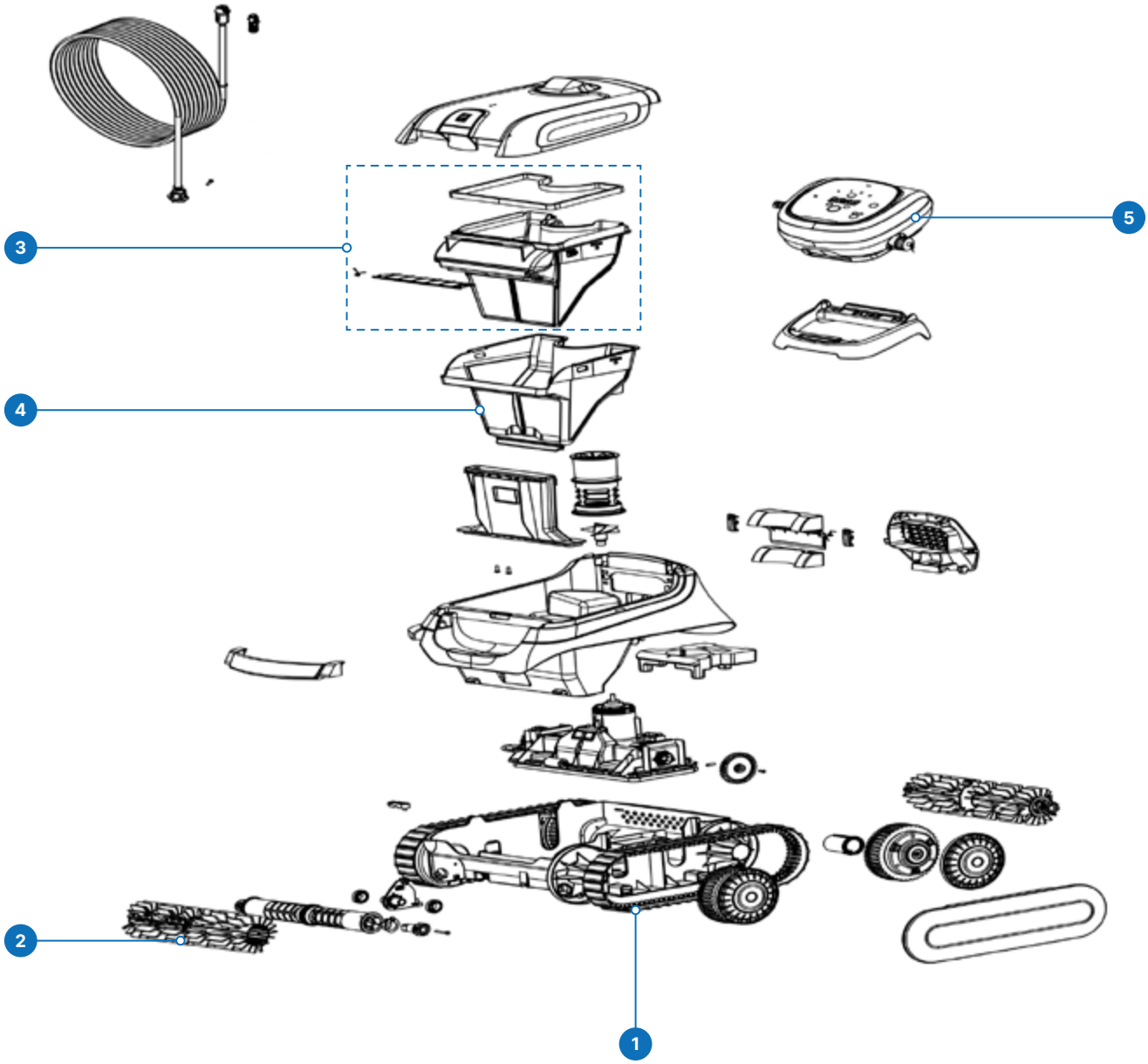

CÓDIGO		DESCRIÇÃO	QUANTIDADE CAIXA	1/2 PAL.	PALETE		PREÇO PALETE	1/2 PALETE	UNIDADE	
		Série XA3010 IQ - Zodiac								
1	515420	Conjunto lagartas - XA2000/3000	1	-	-	S	-	-	**110,46 €**	
2	515421	Escovas - XA 2000/3000	1	-	-	S	-	-	**113,70 €**	
3	515417	Filtro 100µ - XA 2000/3000	1	-	-	S	-	-	**84,47 €**	
3	515422	Filtro 150µ - XA 2000/3000	1	-	-	S	-	-	**86,09 €**	
4	515423	Filtro 60µ - XA 2000/3000	1	-	-	S	-	-	**84,47 €**	
5	515424	Unidade de controlo - XA 3000	1	-	-	S	-	-	**355,04 €**	

● SOB ENCOMENDA STOCK DISPONÍVEL NÃO ISENTO DE PORTES P PREÇO PROMOCIONAL (LIMITADO AO STOCK EXISTENTE)



SÉRIE X-WARRIOR

(A BATERIA) Bluetooth

FAIRLAND

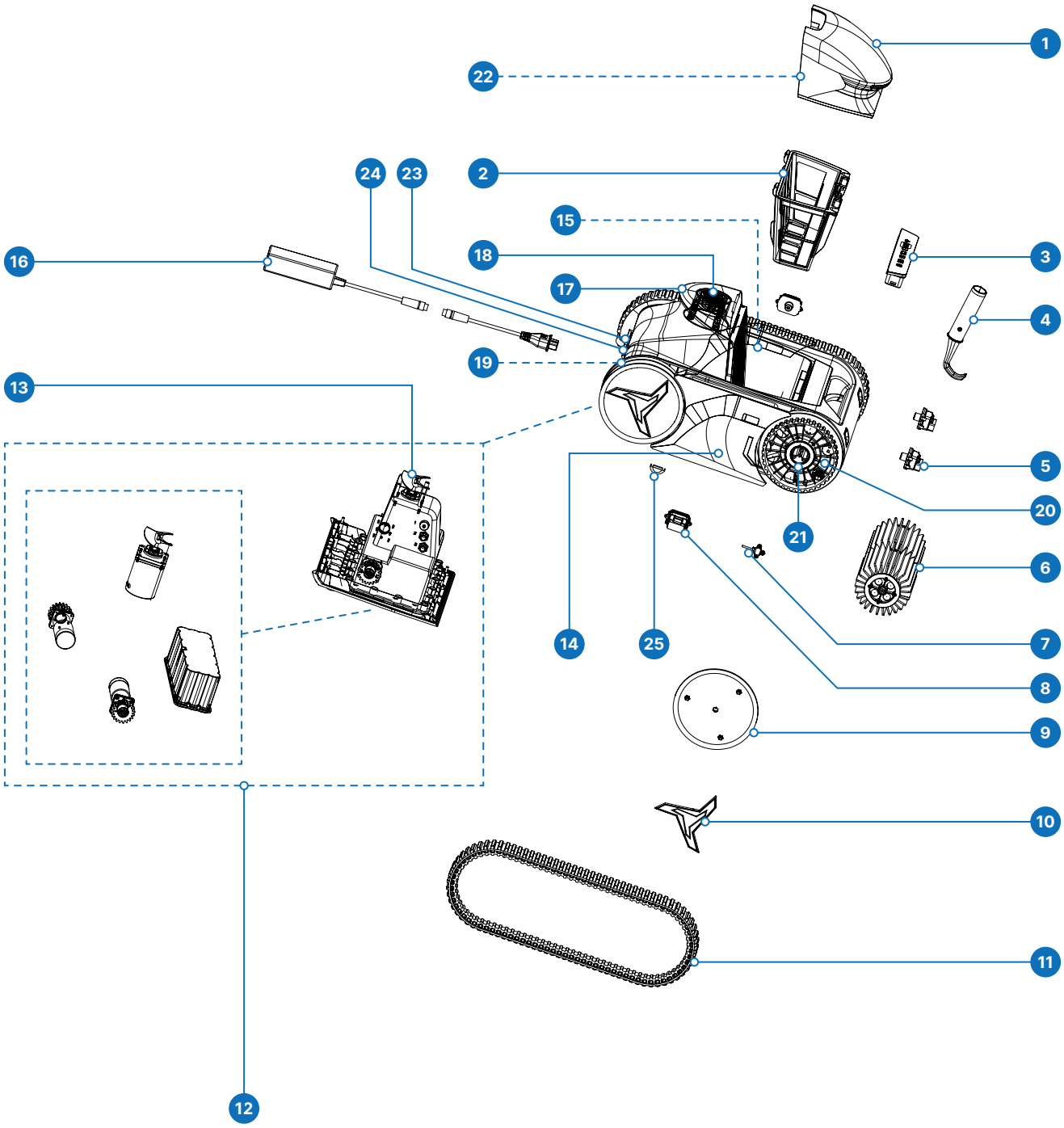

	CÓDIGO	DESCRIÇÃO	QUANTIDADE				PREÇO		
			CAIXA	1/2 PAL.	PALETE		PALETE	1/2 PALETE	UNIDADE
		Série X-Warrior (a bateria) - Fairland							
1	515878	Tampa do cesto do filtro - X-Warrior	1	-	-	S	-	-	**28,70 €**
2	515607	Filtro 180µ - X-Warrior	1	-	-	S	-	-	**64,10 €**
2	516360	Filtro 100µ - X-Warrior	1	-	-	S	-	-	**64,10 €**
3	516482	Painel controlo - X-Warrior	1	-	-	S	-	-	**22,83 €**
4	515609	Gancho - X-Warrior	1	-	-	S	-	-	**6,85 €**
5	516485	Kit sensor IR frontal - X-Warrior	1	-	-	S	-	-	**7,61 €**
6	515875	Escova PVC - X-Warrior	1	-	-	S	-	-	**24,05 €**
7	516483	Kit sensor água - X-Warrior	1	-	-	S	-	-	**3,81 €**
8	516484	Kit sensor IR lateral - X-Warrior	1	-	-	S	-	-	**7,61 €**
9	515603	Tampa da roda - X-Warrior	1	-	-	S	-	-	**9,78 €**
10	518429	Tampa decorativa da roda - X-Warrior	1	-	-	S	-	-	**4,19 €**
11	515602	Lagarta - X-Warrior	1	-	-	S	-	-	**42,79 €**
12	518430	Bloco motor - X-Warrior	1	-	-	S	-	-	**216,90 €**
13	515871	Impulsor - X-Warrior	1	-	-	S	-	-	**3,35 €**
14	515604	Tampa lateral esquerda - X-Warrior	1	-	-	S	-	-	**19,60 €**
15	515605	Tampa lateral direita - X-Warrior	1	-	-	S	-	-	**19,60 €**
16	515601	Carregador - X-Warrior	1	-	-	S	-	-	**115,54 €**
17	515873	Tampa entrada de ar - X-Warrior	1	-	-	S	-	-	**6,81 €**
18	515872	Defletor - X-Warrior	1	-	-	S	-	-	**4,26 €**
19	515874	Tampão de drenagem - X-Warrior	1	-	-	S	-	-	**2,89 €**
20	515877	Roda motriz - X-Warrior	1	-	-	S	-	-	**21,61 €**
21	515876	Tampão do rolamento - X-Warrior	1	-	-	S	-	-	**1,03 €**
22	515879	Filtro tampa - X-Warrior	1	-	-	S	-	-	**41,22 €**
23	515880	Tampa ficha de carregamento - X-Warrior	1	-	-	S	-	-	**1,86 €**
24	516486	Conector entrada carregador - X-Warrior	1	-	-	S	-	-	**14,98 €**
25	515608	Tampa magnética - X-Warrior	1	-	-	S	-	-	**9,17 €**

● SOB ENCOMENDA STOCK DISPONÍVEL NÃO ISENTO DE PORTES PREÇO PROMOCIONAL (LIMITADO AO STOCK EXISTENTE)

outdoor solutions®

CUDELL

Competência & Inovação

Member of HYDRALIANS



BOMBAS DE FILTRAÇÃO E QUADROS ELÉTRICOS

BOMBAS DE FILTRAÇÃO

VELOCIDADE VARIÁVEL

Inverfan 32

Deluxe Inverter 33

VELOCIDADE SIMPLES

Basic 35

Basic 2.0 36

Pro 39

Pro Silent 40

Plus+ Silent 42

Nox 46

Silen S 47

Silen S2 48

Jade 49

Crystal 50

Victoria Plus Silent 51

QUADROS ELÉTRICOS ANALÓGICOS (Certificados)

Basic 52

Pro 53

QUADROS ELÉTRICOS DIGITAIS (Certificados)

Digital 55



SÉRIE INVERFAN

1 A 2 CV

BLUE zone POOL by AQUAGEM

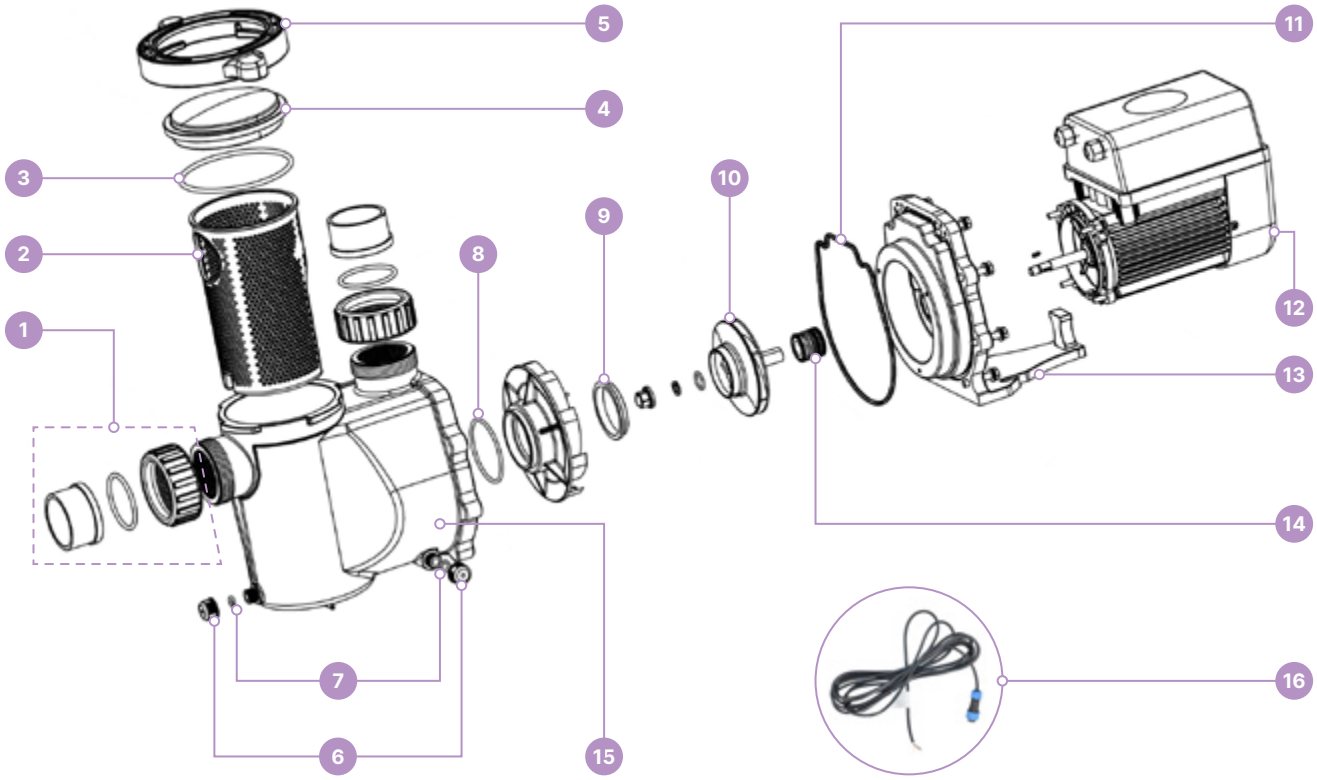

CÓDIGO		DESCRIÇÃO	QUANTIDADE CAIXA	1/2 PAL.	PALETE		PREÇO PALETE	1/2 PALETE	UNIDADE	
		Série InverFan - Bluezone Pool by Aquagem								
1	515855	Adaptador Ligação 50 mm - InverFan	1	-	-	S	-	-	**7,31 €**	
2	515856	Cesto pré-filtro - InverFan	1	-	-	S	-	-	**8,22 €**	
3	515857	O-ring tampa pré-filtro - InverFan	1	-	-	S	-	-	**3,65 €**	
4	515858	Tampa pré-filtro - InverFan	1	-	-	S	-	-	**10,16 €**	
5	515859	Rosca tampa pré-filtro - InverFan	1	-	-	S	-	-	**17,13 €**	
6	515860	Tampão de drenagem - InverFan	1	-	-	S	-	-	**0,37 €**	
7	515861	O-ring tampão de drenagem - InverFan	1	-	-	S	-	-	**0,37 €**	
8	515862	O-ring difusor - InverFan	1	-	-	S	-	-	**0,91 €**	
9	516109	Impulsor Junta Tórica	1	-	-	S	-	-	**1,83 €**	
10	515863	Turbina - InverFan	1	-	-	S	-	-	**14,61 €**	
11	515864	Junta do corpo - InverFan	1	-	-	S	-	-	**3,65 €**	
12	515868	Tampa ventilador - InverFan	1	-	-	S	-	-	**9,13 €**	
13	515869	Base/Suporte - InverFan	1	-	-	S	-	-	**36,53 €**	
14	515870	Junta mecânica - InverFan	1	-	-	S	-	-	**36,53 €**	
15	518431	Corpo da bomba - InverFan	1	-	-	S	-	-	**59,93 €**	
16	518432	Cabo controlo externo - InverFan	1	-	-	S	-	-	**20,93 €**	

● SOB ENCOMENDA STOCK DISPONÍVEL NÃO ISENTO DE PORTES P PREÇO PROMOCIONAL (LIMITADO AO STOCK EXISTENTE)



SÉRIE DELUXE INVERTER

1 A 1,5 CV (P) PRODUTO DESCONTINUADO

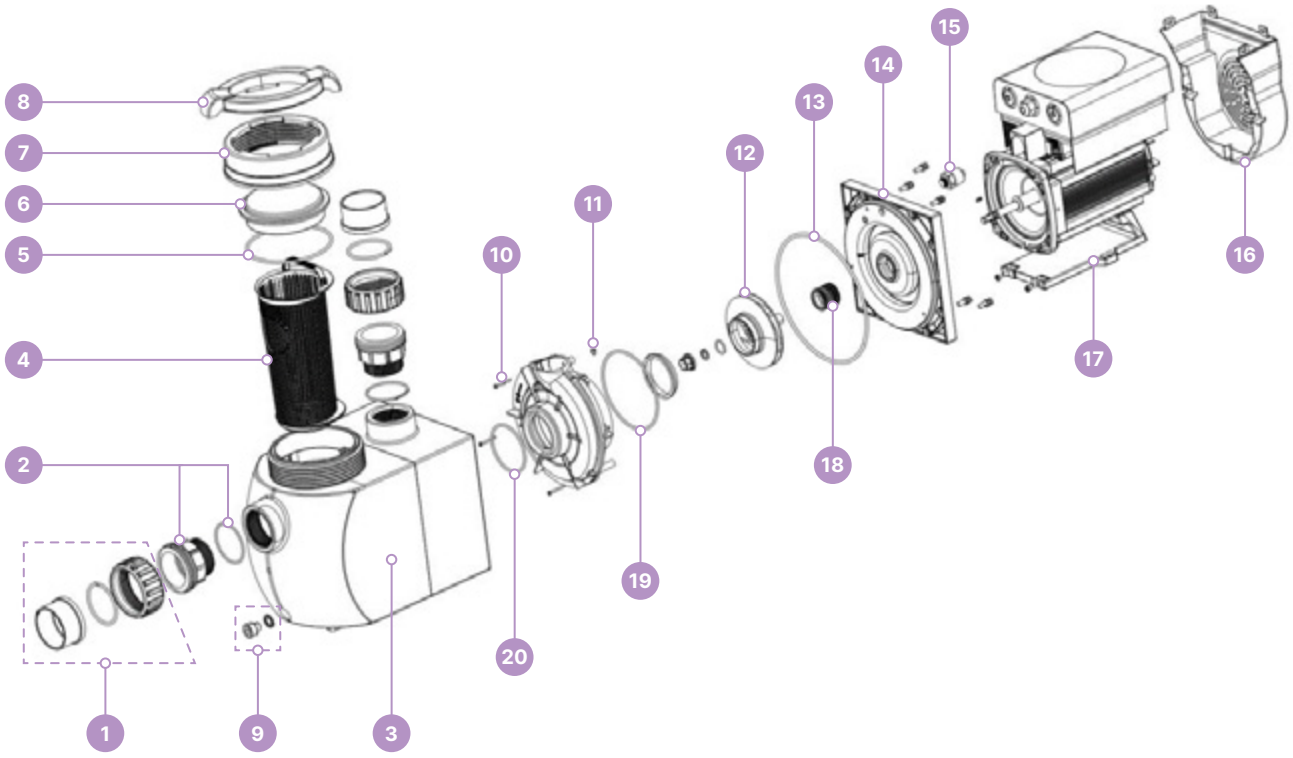

CÓDIGO		DESCRIÇÃO	QUANTIDADE CAIXA	1/2 PAL.	PALETE		PREÇO PALETE	1/2 PALETE	UNIDADE	
		Série Deluxe Inverter - Bluezone Pool								
1	514437	Adaptador ligação 63 mm - Deluxe	1	-	-	S	-	-	**18,27 €**	
2	514438	Ligação de transição - Deluxe	1	-	-	S	-	-	**6,58 €**	
3	516330	Corpo de bomba completo - Deluxe	1	-	-	S	-	-	**79,91 €**	
4	514442	Cesto pré-filtro - Deluxe	1	-	-	S	-	-	**12,79 €**	
5	514440	O'ring tampa pré-filtro - Deluxe	1	-	-	S	-	-	**3,65 €**	
6	515452	Tampa transparente pré filtro - Deluxe	1	-	-	S	-	-	**10,96 €**	
7	515472	Rosca tampa pré filtro - Deluxe	1	-	-	S	-	-	**18,27 €**	
8	514441	Chave tampa pré filtro - Deluxe	1	-	-	S	-	-	**23,49 €**	
9	515473	Tampão de drenagem - Deluxe	1	-	-	S	-	-	**0,73 €**	
10	515474	Parafusos ligação motor - Deluxe	1	-	-	S	-	-	**0,37 €**	
11	515475	O'ring ligação motor - Deluxe	1	-	-	S	-	-	**0,18 €**	
12	515476	Turbina/Impulsor - Deluxe	1	-	-	S	-	-	**12,79 €**	
13	515477	O'ring corpo da bomba - Deluxe	1	-	-	S	-	-	**5,48 €**	
14	515478	Tampa de protecção motor - Deluxe	1	-	-	S	-	-	**25,57 €**	
15	515479	Sensor de pressão - Deluxe	1	-	-	S	-	-	**54,80 €**	
16	515482	Tampa ventilador - Deluxe	1	-	-	S	-	-	**25,57 €**	
17	515327	Base - Deluxe	1	-	-	S	-	-	**5,48 €**	
18	514443	Junta mecânica - Deluxe	1	-	-	S	-	-	**36,53 €**	
19	515483	O'ring interior difusor - Deluxe	1	-	-	S	-	-	**1,83 €**	
20	515484	O'ring exterior difusor - Deluxe	1	-	-	S	-	-	**0,91 €**	

● SOB ENCOMENDA STOCK DISPONÍVEL NÃO ISENTO DE PORTES (P) PREÇO PROMOCIONAL (LIMITADO AO STOCK EXISTENTE)



SÉRIE BASIC

0,75 A 1,5 CV (P) PRODUTO DESCONTINUADO



1 ANO GARANTIA 4

CÓDIGO		DESCRIÇÃO	QUANTIDADE CAIXA	1/2 PAL.	PALETE		PREÇO PALETE	1/2 PALETE	UNIDADE	
		Série Basic - 0,75 a 1,5 CV - Bluezone Pool								
1	512226	Rosca tampa pré filtro - Basic 0,75 - 1,5 CV	1	-	-	S	-	-	**6,20 €**	
2	512227	Tampa transparente pré filtro - Basic 0,75 - 1,5 CV	1	-	-	S	-	-	**5,46 €**	
3	512228	O'ring tampa pré filtro - Basic 0,75 - 1,5 CV	1	-	-	S	-	-	**1,28 €**	
4	512229	Cesto pré filtro - Basic 0,75 - 1,5 CV	1	-	-	S	-	-	**2,81 €**	
5	512230	Turbina para bomba 0,75 CV - Basic	1	-	-	S	-	-	**6,99 €**	
5	512231	Turbina para bomba 1 CV - Basic	1	-	-	S	-	-	**6,99 €**	
5	512232	Turbina para bomba 1,5 CV - Basic	1	-	-	S	-	-	**6,99 €**	
6	512233	Selo mecânico - Basic 0,75 - 1,5 CV	1	-	-	S	-	-	**19,02 €**	
7	512994	Ligações 50 mm - Basic 0,75 - 1,5 CV	1	-	-	S	-	-	**2,48 €**	
7	512995	Ligações 63 mm - Basic 0,75 - 1,5 CV	1	-	-	S	-	-	**2,48 €**	

● SOB ENCOMENDA STOCK DISPONÍVEL NÃO ISENTO DE PORTES (P) PREÇO PROMOCIONAL (LIMITADO AO STOCK EXISTENTE)



SÉRIE BASIC 2.0

0,75 A 1,5 CV

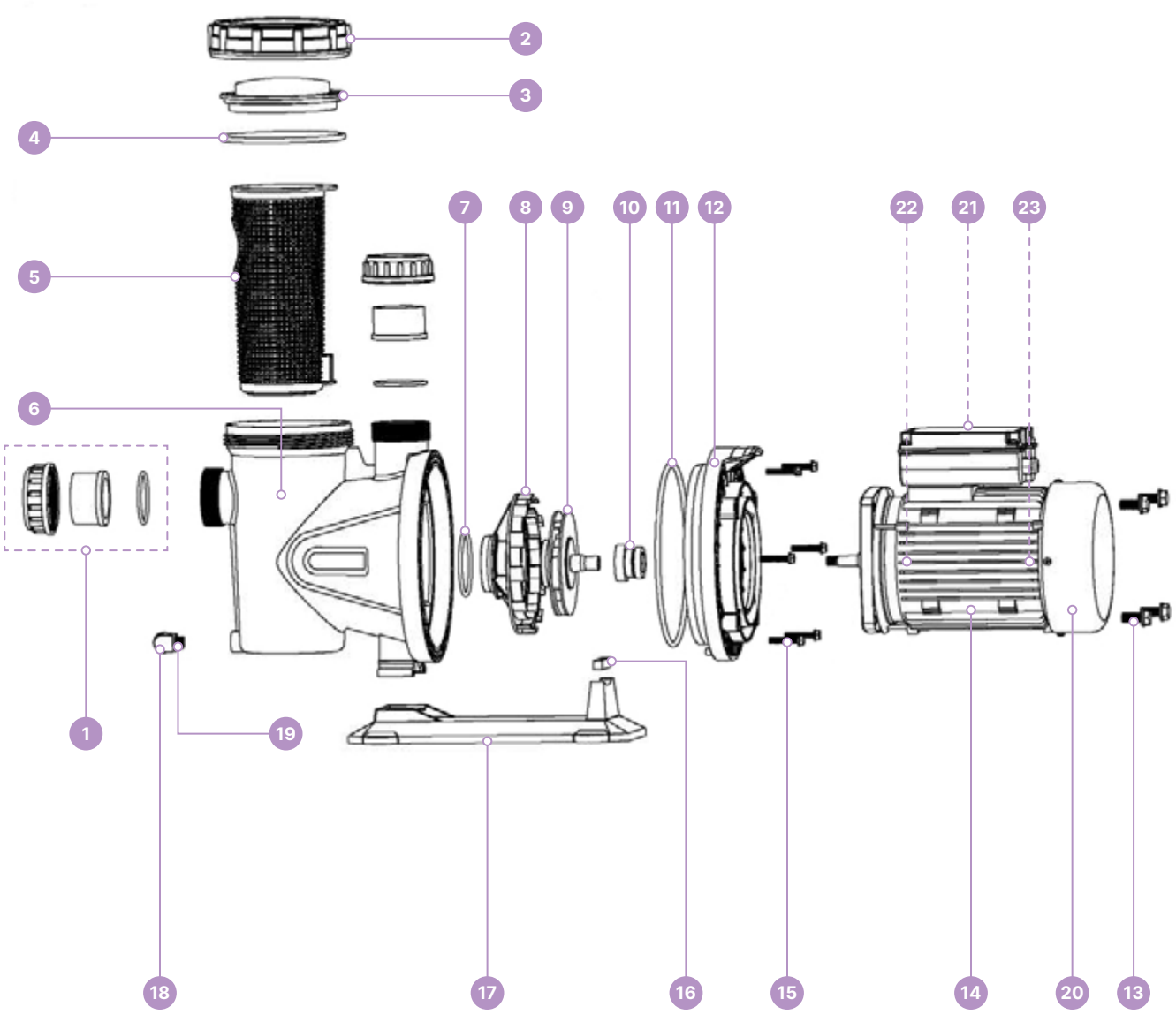

	CÓDIGO	DESCRIÇÃO	QUANTIDADE				PREÇO		
			CAIXA	1/2 PAL.	PALETE		PALETE	1/2 PALETE	UNIDADE
		Série Basic 2.0 - Bluezone Pool							
1	516073	Ligaçoes 50mm - Basic 2.0	1	-	-	S	-	-	**25,06 €**
2	516075	Rosca tampa pré filtro - Basic 2.0	1	-	-	S	-	-	**18,79 €**
3	516076	Tampa pré filtro - Basic 2.0	1	-	-	S	-	-	**27,14 €**
4	516077	O-ring tampa pré filtro - Basic 2.0	1	-	-	S	-	-	**6,26 €**
5	516078	Cesto pré filtro - Basic 2.0	1	-	-	S	-	-	**21,92 €**
6	516079	Corpo da bomba - Basic 2.0	1	-	-	S	-	-	**86,11 €**
7	516080	O-ring difusor - Basic 2.0	1	-	-	S	-	-	**8,37 €**
8	516081	Difusor - Basic 2.0	1	-	-	S	-	-	**16,70 €**
9	516082	Impulsor 0.75CV - Basic 2.0	1	-	-	S	-	-	**26,09 €**
9	516083	Impulsor 1CV - Basic 2.0	1	-	-	S	-	-	**26,09 €**
9	516084	Impulsor 1.5CV - Basic 2.0	1	-	-	S	-	-	**31,31 €**
10	516085	Junta mecânica - Basic 2.0	1	-	-	S	-	-	**45,68 €**
11	516086	O'ring corpo da bomba - Basic 2.0	1	-	-	S	-	-	**5,22 €**
12	516087	Suporte motor - Basic 2.0	1	-	-	S	-	-	**63,93 €**
13	516088	Parafusos suporte motor com anilha - Basic 2.0	1	-	-	S	-	-	**3,65 €**
14	516089	Motor 0.75CV - Basic 2.0	1	-	-	S	-	-	**152,14 €**
14	516090	Motor 1CV - Basic 2.0	1	-	-	S	-	-	**165,38 €**
14	516091	Motor 1.5CV - Basic 2.0	1	-	-	S	-	-	**188,77 €**
15	516092	Parafusos motor com anilha - Basic 2.0	1	-	-	S	-	-	**1,57 €**
16	516093	Bloco silenciador pé / suporte - Basic 2.0	1	-	-	S	-	-	**8,35 €**
17	516094	Pé / suporte - Basic 2.0	1	-	-	S	-	-	**25,06 €**
18	516095	O-ring tampão de drenagem - Basic 2.0	1	-	-	S	-	-	**0,52 €**
19	516096	Tampão de drenagem - Basic 2.0	1	-	-	S	-	-	**1,04 €**
20	516097	Tampa ventilador - Basic 2.0	1	-	-	S	-	-	**8,37 €**
21	516100	Condensador 18µF - Basic 2.0	1	-	-	S	-	-	**12,53 €**
21	516101	Condensador 25µF - Basic 2.0	1	-	-	S	-	-	**12,93 €**
21	516102	Condensador 40µF - Basic 2.0	1	-	-	S	-	-	**16,91 €**
22	516098	Rolamento frontal - Basic 2.0	1	-	-	S	-	-	**6,25 €**
23	516099	Rolamento traseiro - Basic 2.0	1	-	-	S	-	-	**8,37 €**

● SOB ENCOMENDA STOCK DISPONÍVEL NÃO ISENTO DE PORTES PREÇO PROMOCIONAL (LIMITADO AO STOCK EXISTENTE)



SÉRIE PRO

2 A 3 CV (P) PRODUTO DESCONTINUADO



1 ANO GARANTIA 4

	CÓDIGO	DESCRIÇÃO	QUANTIDADE CAIXA	1/2 PAL.	PALETE		PREÇO PALETE	1/2 PALETE	UNIDADE	
		Série Pro - 2 a 3 CV - Bluezone Pool								
1	512234	Rosca tampa pré-filtro - Pro 2 - 3 CV	1	-	-	S	-	-	**6,20 €**	
2	512235	Tampa transparente pré filtro - Pro 2 - 3 CV	1	-	-	S	-	-	**5,46 €**	
3	512236	O'ring tampa pré-filtro - Pro 2 - 3 CV	1	-	-	S	-	-	**1,28 €**	
4	512237	Cesto pré-filtro - Pro 2 - 3 CV	1	-	-	S	-	-	**2,81 €**	
5	512238	Turbina para bomba 2 CV - Pro	1	-	-	S	-	-	**7,44 €**	
5	512239	Turbina para bomba 3 CV - Pro	1	-	-	S	-	-	**7,44 €**	
6	512240	Selo mecânico - Pro 2 - 3 CV	1	-	-	S	-	-	**19,02 €**	

● SOB ENCOMENDA STOCK DISPONÍVEL NÃO ISENTO DE PORTES (P) PREÇO PROMOCIONAL (LIMITADO AO STOCK EXISTENTE)



SÉRIE PRO SILENT

0,5 A 1,5 CV

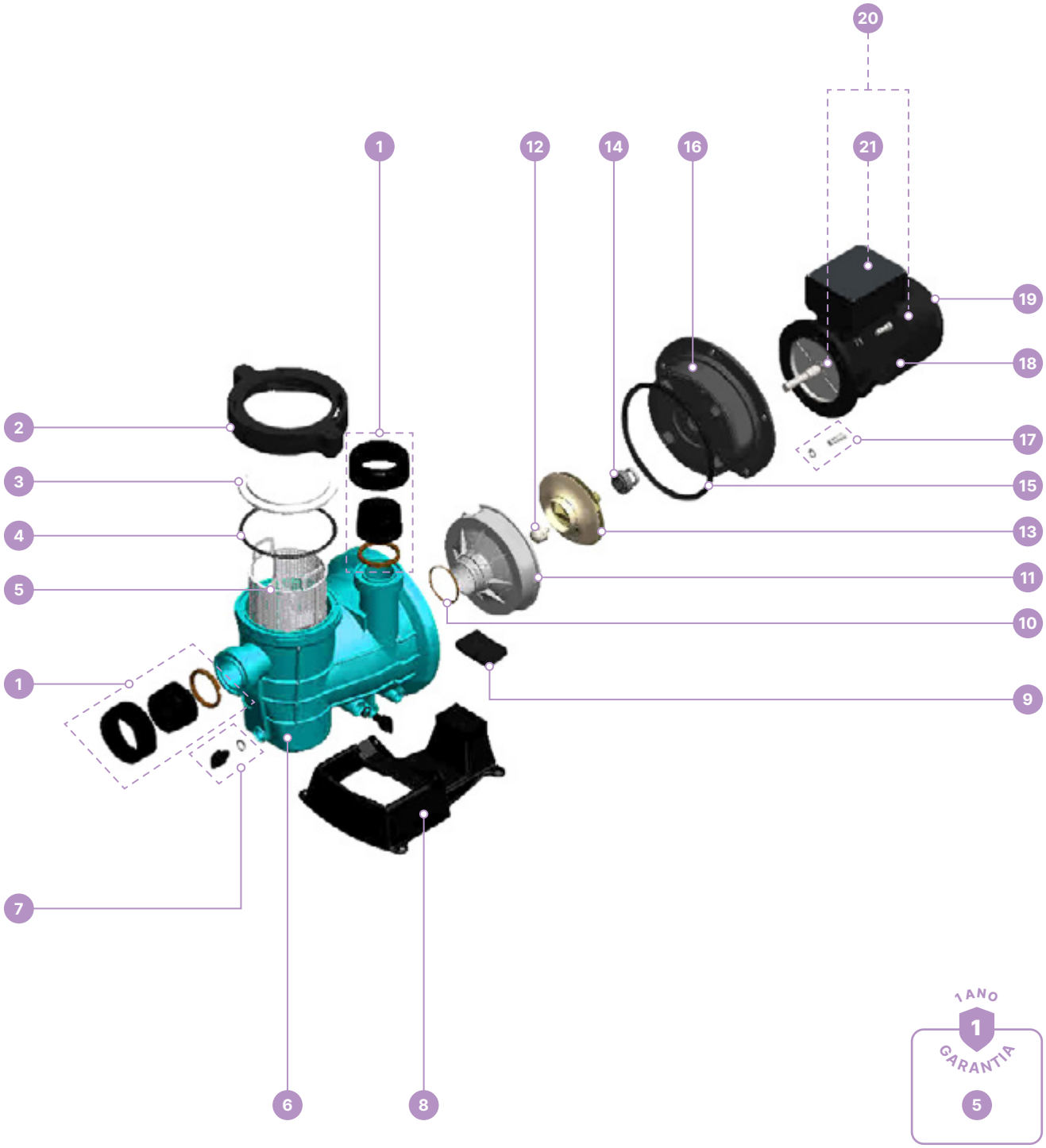

1 ANO
1
GARANTIA
5

	CÓDIGO	DESCRIÇÃO	QUANTIDADE				PREÇO		
			CAIXA	1/2 PAL.	PALETE		PALETE	1/2 PALETE	UNIDADE
		Série Pro Silent - 0,5 a 1,5 CV - Bluezone Pool							
1	513902	Ligações 50 mm - Pro Silent 0,75 - 1,5 CV	1	-	-	S	-	-	**25,32 €**
2	513910	Rosca tampa pré filtro - Pro Silent 0,75 - 1,5 CV	1	-	-	S	-	-	**21,37 €**
3	513909	Tampa transparente pré filtro - Pro Silent 0,75 - 1,5 CV	1	-	-	S	-	-	**27,46 €**
4	513908	O'ring tampa pré filtro - Pro Silent 0,75 - 1,5 CV	1	-	-	S	-	-	**4,56 €**
5	513907	Cesto pré filtro - Pro Silent 0,75 - 1,5 CV	1	-	-	S	-	-	**10,68 €**
6	513904	Corpo bomba - Pro Silent 0,75 - 1,5 CV	1	-	-	S	-	-	**30,48 €**
7	513903	Tampão drenagem e o'ring - Pro Silent 0,75 - 1,5 CV	1	-	-	S	-	-	**3,19 €**
8	513905	Base / suporte - Pro Silent 0,75 - 1,5 CV	1	-	-	S	-	-	**45,37 €**
9	513906	Tampa para base / suporte - Pro Silent 0,75 - 1,5 CV	1	-	-	S	-	-	**9,15 €**
10	513911	O'ring difusor - Pro Silent 0,75 - 1,5 CV	1	-	-	S	-	-	**1,61 €**
11	513912	Difusor - Pro Silent 0,75 - 1,5 CV	1	-	-	S	-	-	**29,35 €**
12	513913	Parafuso turbina - Pro Silent 0,75 - 1,5 CV	1	-	-	S	-	-	**1,13 €**
13	514772	Turbina - Pro Silent 0,5 CV	1	-	-	S	-	-	**46,71 €**
13	513914	Turbina - Pro Silent 0,75 CV	1	-	-	S	-	-	**46,71 €**
13	513915	Turbina - Pro Silent 1 CV	1	-	-	S	-	-	**46,71 €**
13	513916	Turbina - Pro Silent 1,5 CV	1	-	-	S	-	-	**46,71 €**
14	513917	Selo mecânico - Pro Silent 0,75 - 1,5 CV	1	-	-	S	-	-	**19,84 €**
15	513918	O'ring corpo bomba - Pro Silent 0,75 - 1,5 CV	1	-	-	S	-	-	**6,09 €**
16	513919	Tampa de proteção motor - Pro Silent 0,75 - 1,5 CV	1	-	-	S	-	-	**56,06 €**
17	513920	Conjunto parafusos motor - Pro Silent 0,75 - 1,5 CV	1	-	-	S	-	-	**1,21 €**
18	513921	Motor para bomba 0,75 CV (monofásica) - Pro Silent	1	-	-	S	-	-	**347,16 €**
18	513922	Motor para bomba 1 CV (monofásica) - Pro Silent	1	-	-	S	-	-	**347,16 €**
18	513923	Motor para bomba 1,5 CV (monofásica) - Pro Silent	1	-	-	S	-	-	**347,16 €**
18	513924	Motor para bomba 1 CV (trifásica) - Pro Silent	1	-	-	S	-	-	**347,16 €**
18	513925	Motor para bomba 1,5 CV (trifásica) - Pro Silent	1	-	-	S	-	-	**347,16 €**
19	513926	Tampa ventoinha motor - Pro Silent 0,75 - 1,5 CV	1	-	-	S	-	-	**16,13 €**
20	515911	Rolamento motor - Pro Silent 0,75 - 1,5 CV	1	-	-	S	-	-	**20,52 €**
21	515912	Condensador 14 µF - Pro Silent 0,75 - 1 CV	1	-	-	S	-	-	**22,82 €**
21	515913	Condensador 20 µF - Pro Silent 1,5 CV	1	-	-	S	-	-	**26,61 €**

● SOB ENCOMENDA STOCK DISPONÍVEL NÃO ISENTO DE PORTES PREÇO PROMOCIONAL (LIMITADO AO STOCK EXISTENTE)



SÉRIE PLUS+ SILENT

0,5 A 3 CV

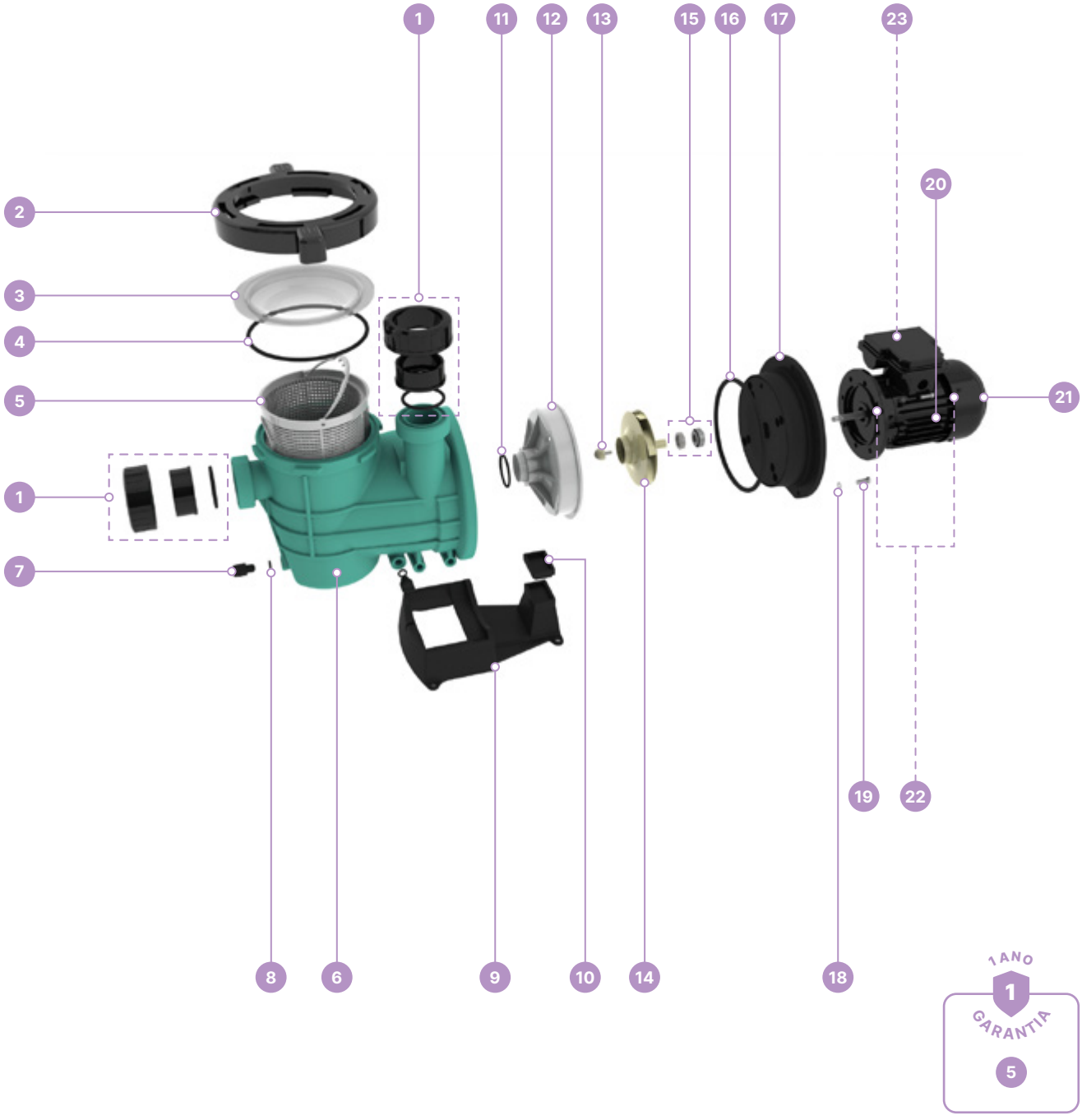

	CÓDIGO	DESCRIÇÃO	QUANTIDADE				PREÇO		
			CAIXA	1/2 PAL.	PALETE		PALETE	1/2 PALETE	UNIDADE
		Série Plus+ Silent - 0,5 a 3 CV - Bluezone Pool							
1	512996	Ligações 50 mm - Plus+ Silent 0,5 a 1 CV	1	-	-	S	-	-	**24,55 €**
1	512477	Ligações 50 mm - Plus+ Silent 1,5 a 3 CV	1	-	-	S	-	-	**26,97 €**
2	512366	Rosca tampa pré filtro - Plus+ Silent 0,5 - 3 CV	1	-	-	S	-	-	**31,41 €**
3	512365	Tampa transparente pré filtro - Plus+ Silent 0,5 - 3 CV	1	-	-	S	-	-	**35,74 €**
4	512367	O'ring tampa pré-filtro - Plus+ Silent 0,5 - 3 CV	1	-	-	S	-	-	**8,83 €**
5	512364	Cesto pré-filtro - Plus+ Silent 0,5 - 3 CV	1	-	-	S	-	-	**15,24 €**
6	513270	Corpo bomba - Plus+ Silent 0,5 - 3 CV	1	-	-	S	-	-	**144,12 €**
7	513269	Tampão drenagem e o'ring - Plus+ Silent 0,5 - 3 CV	1	-	-	S	-	-	**3,19 €**
8	513276	O'ring tampão de drenagem - Plus+ Silent 0,5 - 3 CV	1	-	-	S	-	-	**0,60 €**
9	513102	Base / suporte - Plus+ Silent 0,5 - 3 CV	1	-	-	S	-	-	**53,38 €**
10	513271	Tampa para base / suporte - Plus+ Silent 0,5 - 3 CV	1	-	-	S	-	-	**9,15 €**
11	513272	O'ring difusor - Plus+ Silent 0,5 - 3 CV	1	-	-	S	-	-	**3,06 €**
12	513274	Difusor - Plus+ Silent 0,5 - 3 CV	1	-	-	S	-	-	**32,03 €**
13	513275	Parafuso turbina - Plus+ Silent 0,5 - 3 CV	1	-	-	S	-	-	**1,05 €**
14	512493	Turbina - Plus+ Silent 0,5 CV	1	-	-	S	-	-	**46,71 €**
14	512494	Turbina - Plus+ Silent 0,75 CV	1	-	-	S	-	-	**33,37 €**
14	512495	Turbina - Plus+ Silent 1 CV	1	-	-	S	-	-	**46,71 €**
14	512496	Turbina - Plus+ Silent 1,5 CV	1	-	-	S	-	-	**46,71 €**
14	512497	Turbina - Plus+ Silent 2 CV	1	-	-	S	-	-	**46,71 €**
14	512498	Turbina - Plus+ Silent 3 CV	1	-	-	S	-	-	**46,71 €**
15	512501	Junta mecânica - Plus+ Silent 0,5 - 3 CV	1	-	-	S	-	-	**34,68 €**
16	512997	O'ring para corpo da bomba - Plus+ Silent 0,5 - 3 CV	1	-	-	S	-	-	**6,85 €**
17	513277	Tampa proteção motor - Plus+ Silent 0,5 - 1,5CV	1	-	-	S	-	-	**98,78 €**
17	513292	Tampa proteção motor - Plus+ Silent 2 - 3 CV	1	-	-	S	-	-	**107,43 €**
18	513279	Arruela para parafuso M8 Motor - Plus+ Silent 0,5 - 3 CV	1	-	-	S	-	-	**0,20 €**
19	513278	Parafuso M8X20 Motor - Plus+ Silent 0,5 - 3 CV	1	-	-	S	-	-	**1,21 €**
20	513280	Motor - Plus+ Silent 0,5 CV (monofásica)	1	-	-	S	-	-	**347,16 €**
20	513283	Motor - Plus+ Silent 0,75 CV (monofásica)	1	-	-	S	-	-	**347,16 €**
20	513286	Motor - Plus+ Silent 1 CV (monofásica)	1	-	-	S	-	-	**347,16 €**
20	513290	Motor - Plus+ Silent 1,5 CV (monofásica)	1	-	-	S	-	-	**347,16 €**
20	513294	Motor - Plus+ Silent 2 CV (monofásica)	1	-	-	S	-	-	**480,21 €**
20	513297	Motor - Plus+ Silent 3 CV (monofásica)	1	-	-	S	-	-	**480,21 €**
20	513302	Motor - Plus+ Silent 1 CV (trifásica)	1	-	-	S	-	-	**347,16 €**
20	513300	Motor - Plus+ Silent 1,5 CV (trifásica)	1	-	-	S	-	-	**347,16 €**
20	513306	Motor - Plus+ Silent 2 CV (trifásica)	1	-	-	S	-	-	**480,21 €**
20	513309	Motor - Plus+ Silent 3 CV (trifásica)	1	-	-	S	-	-	**480,21 €**
21	514170	Tampa ventoinha motor - Plus+ Silent 0,5 CV	1	-	-	S	-	-	**15,24 €**
21	512998	Tampa ventoinha motor - Plus+ Silent 0,75 CV	1	-	-	S	-	-	**15,24 €**
21	514171	Tampa ventoinha motor - Plus+ Silent 1 CV	1	-	-	S	-	-	**16,13 €**
21	514172	Tampa ventoinha motor - Plus+ Silent 1,5 CV	1	-	-	S	-	-	**88,20 €**
21	514173	Tampa ventoinha motor - Plus+ Silent 2 CV	1	-	-	S	-	-	**88,20 €**
21	514174	Tampa ventoinha motor - Plus+ Silent 3 CV	1	-	-	S	-	-	**88,20 €**
22	515918	Rolamento motor - Plus+ Silent 0,5 - 1,5CV (monofásica)	1	-	-	S	-	-	**24,64 €**
22	515919	Rolamento motor - Plus+ Silent 1,5 CV (trifásica)	1	-	-	S	-	-	**25,80 €**
23	515914	Condensador 12.5 µF - Plus+ Silent 0,5 CV	1	-	-	S	-	-	**15,24 €**
23	515915	Condensador 14 µF - Plus+ Silent 0,75 CV	1	-	-	S	-	-	**22,82 €**
23	515916	Condensador 20 µF - Plus+ Silent 1 CV	1	-	-	S	-	-	**26,61 €**
23	515917	Condensador 25 µF - Plus+ Silent 1,5 CV	1	-	-	S	-	-	**31,45 €**

● SOB ENCOMENDA STOCK DISPONÍVEL NÃO ISENTO DE PORTES PREÇO PROMOCIONAL (LIMITADO AO STOCK EXISTENTE)



SÉRIE PLUS+ SILENT

3,5 A 4,5 CV

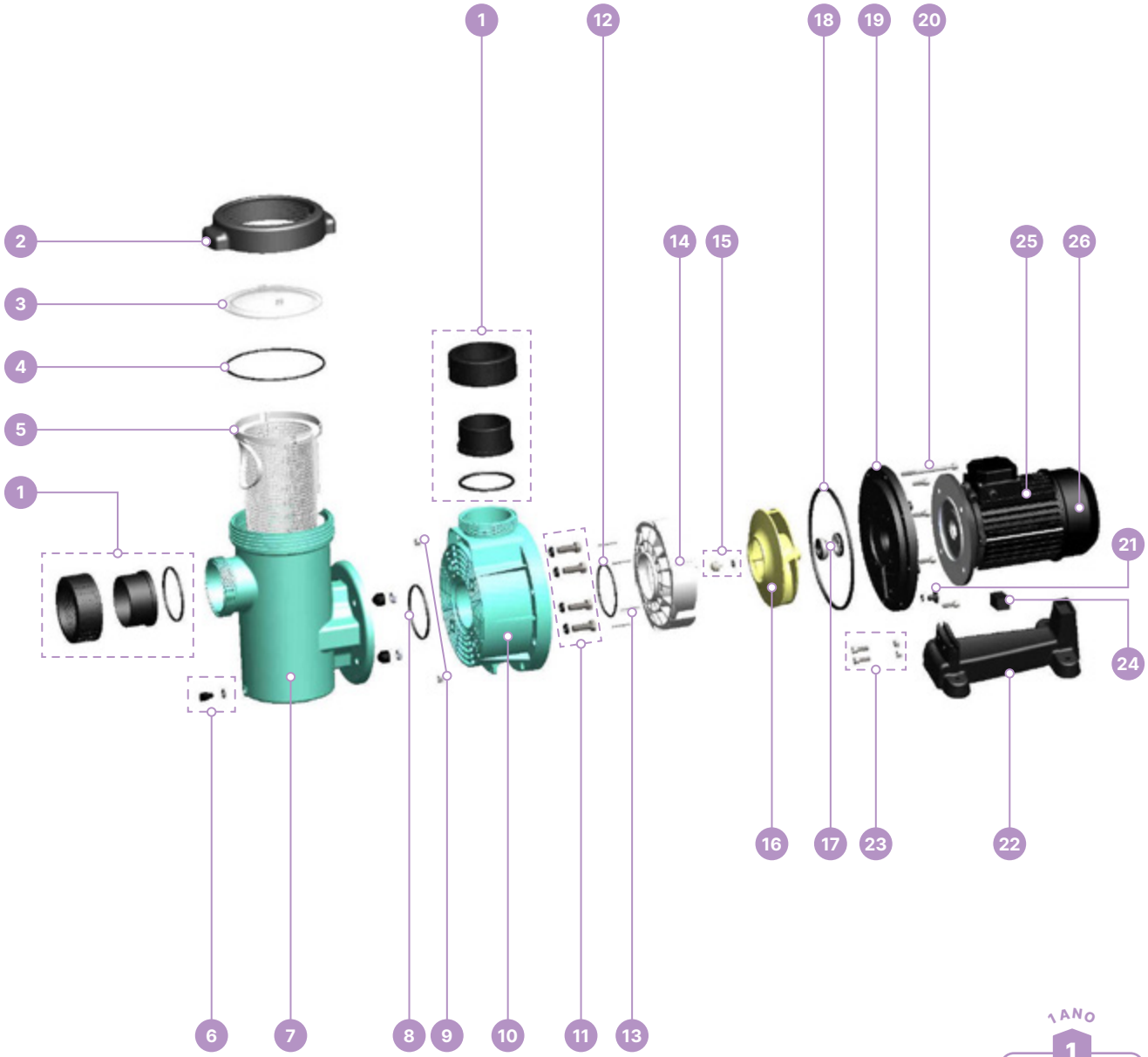

1 ANO
1
GARANTIA
5

	CÓDIGO	DESCRIÇÃO	QUANTIDADE				PREÇO		
			CAIXA	1/2 PAL.	PALETE		PALETE	1/2 PALETE	UNIDADE
		Série Plus+ Silent - 3,5 a 4,5 CV - Bluezone Pool							
1	513651	Ligações 4" (Ø110) - Plus+ Silent 3,5 - 4,5 CV	1	-	-	S	-	-	**22,10 €**
2	512370	Rosca tampa pré filtro - Plus+ Silent 3,5 - 4,5 CV	1	-	-	S	-	-	**43,96 €**
3	512369	Tampa transparente pré filtro - Plus+ Silent 3,5 - 4,5 CV	1	-	-	S	-	-	**68,73 €**
4	512371	O'Ring tampa pré-filtro - Plus+ Silent 3,5 - 4,5 CV	1	-	-	S	-	-	**6,29 €**
5	512368	Cesto pré-filtro - Plus+ Silent 3,5 - 4,5 CV	1	-	-	S	-	-	**44,03 €**
6	513884	Tampão drenagem + o'ring - Plus+ Silent 3,5 - 4,5 CV	1	-	-	S	-	-	**3,19 €**
7	513652	Corpo pré-filtro - Plus+ Silent 3,5 - 4,5 CV	1	-	-	S	-	-	**228,74 €**
8	513888	O'ring 125 X 4,5 p/ corpo bomba - Plus+ Silent 3,5 - 4,5 CV	1	-	-	S	-	-	**3,67 €**
9	513889	Porca inox M10 - Plus+ Silent 3,5 - 4,5 CV	1	-	-	S	-	-	**1,21 €**
10	513653	Corpo bomba - Plus+ Silent 3,5 - 4,5 CV	1	-	-	S	-	-	**141,83 €**
11	513890	Conj. parafusos inox M16×45 ligação - Plus+ Silent 3,5 - 4,5 CV	1	-	-	S	-	-	**36,94 €**
12	513891	O'ring difusor 113X6 - Plus+ Silent 3,5 - 4,5 CV	1	-	-	S	-	-	**3,63 €**
13	513892	Conj. parafusos inox M3×45 difusor - Plus+ Silent 3,5 - 4,5 CV	1	-	-	S	-	-	**3,06 €**
14	513893	Difusor - Plus+ Silent 3,5 - 4,5 CV	1	-	-	S	-	-	**42,69 €**
15	513894	Parafuso turbina - Plus+ Silent 3,5 - 4,5 CV	1	-	-	S	-	-	**1,13 €**
16	512499	Turbina - Plus+ Silent 3,5 CV	1	-	-	S	-	-	**59,76 €**
16	512500	Turbina - Plus+ Silent 4,5 CV	1	-	-	S	-	-	**59,76 €**
17	512502	Junta mecânica - Plus+ Silent 3,5 - 4,5 CV	1	-	-	S	-	-	**98,40 €**
18	513895	O'ring corpo 280×294×11 - Plus+ Silent 3,5 - 4,5 CV	1	-	-	S	-	-	**7,62 €**
19	513896	Tampa proteção motor - Plus+ Silent 3,5 - 4,5 CV	1	-	-	S	-	-	**106,76 €**
20	513897	Conj. parafuso inox (M10×130 e M10×30) - Plus+ Silent 3,5 - 4,5 CV	1	-	-	S	-	-	**16,69 €**
21	513898	Purga de ar (motor) - Plus+ Silent 3,5 - 4,5 CV	1	-	-	S	-	-	**54,83 €**
22	513885	Base / suporte - Plus+ Silent 3,5 - 4,5 CV	1	-	-	S	-	-	**56,06 €**
23	513886	Conj. parafusos inox M8×70 base - Plus+ Silent 3,5 - 4,5 CV	1	-	-	S	-	-	**9,24 €**
24	513887	Tampa para base / suporte - Plus+ Silent 3,5 - 4,5 CV	1	-	-	S	-	-	**5,48 €**
25	513899	Motor - Plus+ Silent 3,5 CV	1	-	-	S	-	-	**614,48 €**
25	513900	Motor - Plus+ Silent 4,5 CV	1	-	-	S	-	-	**614,48 €**
26	513901	Tampa ventoinha motor - Plus+ Silent 3,5 CV	1	-	-	S	-	-	**15,24 €**
26	514175	Tampa ventoinha motor - Plus+ Silent 4,5 CV	1	-	-	S	-	-	**88,20 €**

● SOB ENCOMENDA STOCK DISPONÍVEL NÃO ISENTO DE PORTES PREÇO PROMOCIONAL (LIMITADO AO STOCK EXISTENTE)



SÉRIE NOX

0,75 A 1,5 CV

ESPA

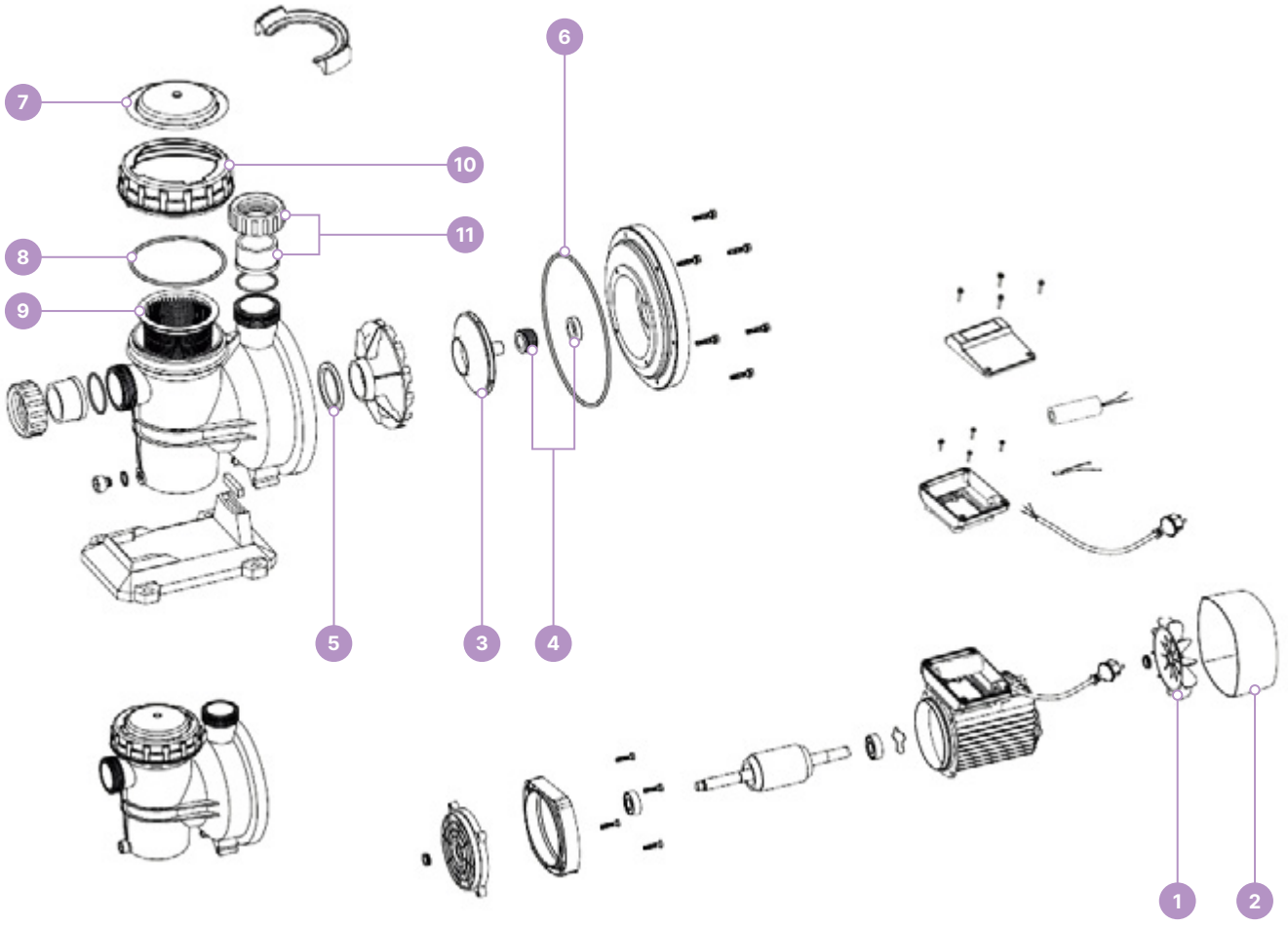

CÓDIGO		DESCRIÇÃO	QUANTIDADE CAIXA	1/2 PAL.	PALETE		PREÇO PALETE	1/2 PALETE	UNIDADE	
		Série Nox - ESPA								
1	515398	Ventilador - NOX	1	-	-	S	-	-	**3,66 €**	
2	515408	Tampa ventilador - NOX	1	-	-	S	-	-	**7,54 €**	
3	515409	Turbina - NOX 75	1	-	-	S	-	-	**26,04 €**	
3	515410	Turbina - NOX 100	1	-	-	S	-	-	**29,76 €**	
3	515411	Turbina - NOX 150	1	-	-	S	-	-	**35,19 €**	
4	515412	Junta mecânica - NOX	1	-	-	S	-	-	**52,42 €**	
5	515413	Junta difusor - NOX	1	-	-	S	-	-	**3,63 €**	
6	515414	Junta do corpo - NOX	1	-	-	S	-	-	**5,36 €**	
7	516223	Tampa pré filtro - NOX	1	-	-	S	-	-	**26,86 €**	
8	515415	Junta tampa pré filtro - NOX	1	-	-	S	-	-	**4,80 €**	
9	515416	Cesto pré filtro - NOX	1	-	-	S	-	-	**17,86 €**	
10	516224	Rosca tampa pré filtro - NOX	1	-	-	S	-	-	**31,28 €**	
11	516225	Conjunto Ligações 50 mm - NOX	1	-	-	S	-	-	**21,99 €**	

● SOB ENCOMENDA STOCK DISPONÍVEL NÃO ISENTO DE PORTES PREÇO PROMOCIONAL (LIMITADO AO STOCK EXISTENTE)



SÉRIE SILEN S

0,75 A 1,5 CV

ESPA

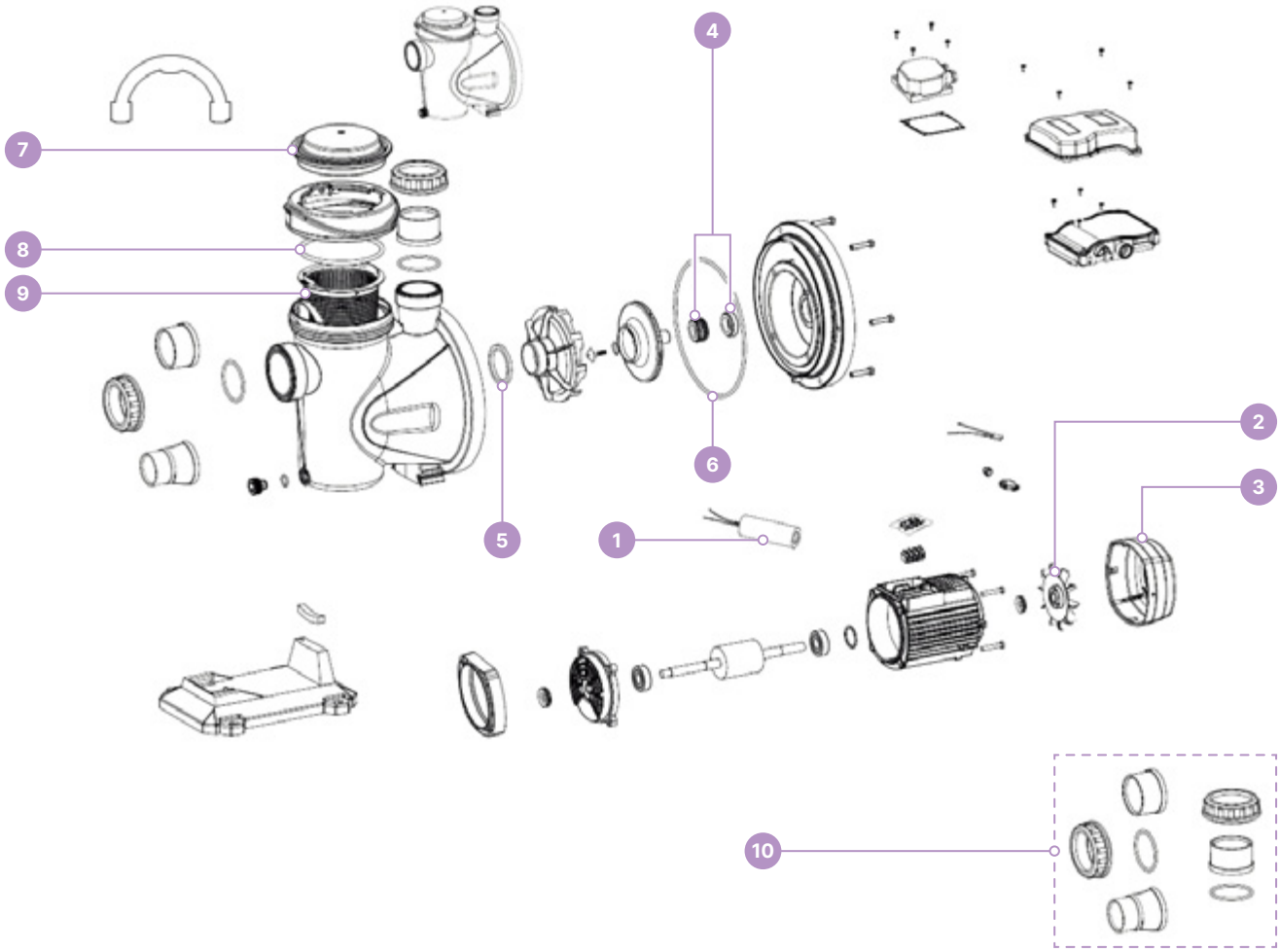

CÓDIGO		DESCRIÇÃO	QUANTIDADE CAIXA	1/2 PAL.	PALETE		PREÇO PALETE	1/2 PALETE	UNIDADE	
		Série Silen S - ESPA								
1	515984	Condensador 16µF - Silen S 75/100M	1	-	-	S	-	-	**26,33 €**	
1	515985	Condensador 25µF - Silen S 150M	1	-	-	S	-	-	**28,19 €**	
2	515986	Ventilador - Silen S	1	-	-	S	-	-	**3,66 €**	
3	515987	Tampa ventilador - Silen S	1	-	-	S	-	-	**7,45 €**	
4	515988	Junta mecânica - Silen S/S2	1	-	-	S	-	-	**52,42 €**	
5	515989	Junta difusor - Silen S/S2	1	-	-	S	-	-	**3,63 €**	
6	515990	O'ring corpo da bomba - Silen S	1	-	-	S	-	-	**5,33 €**	
7	515991	Tampa pré filtro - Silen S	1	-	-	S	-	-	**24,10 €**	
8	515992	Junta tampa pré filtro - Silen S	1	-	-	S	-	-	**4,80 €**	
9	515993	Cesto pré filtro - Silen S	1	-	-	S	-	-	**17,92 €**	
10	515994	Conjunto Ligações 50 mm - Silen S	1	-	-	S	-	-	**44,08 €**	

● SOB ENCOMENDA STOCK DISPONÍVEL NÃO ISENTO DE PORTES P PREÇO PROMOCIONAL (LIMITADO AO STOCK EXISTENTE)



SÉRIE SILEN S2

2 A 3 CV

ESPA

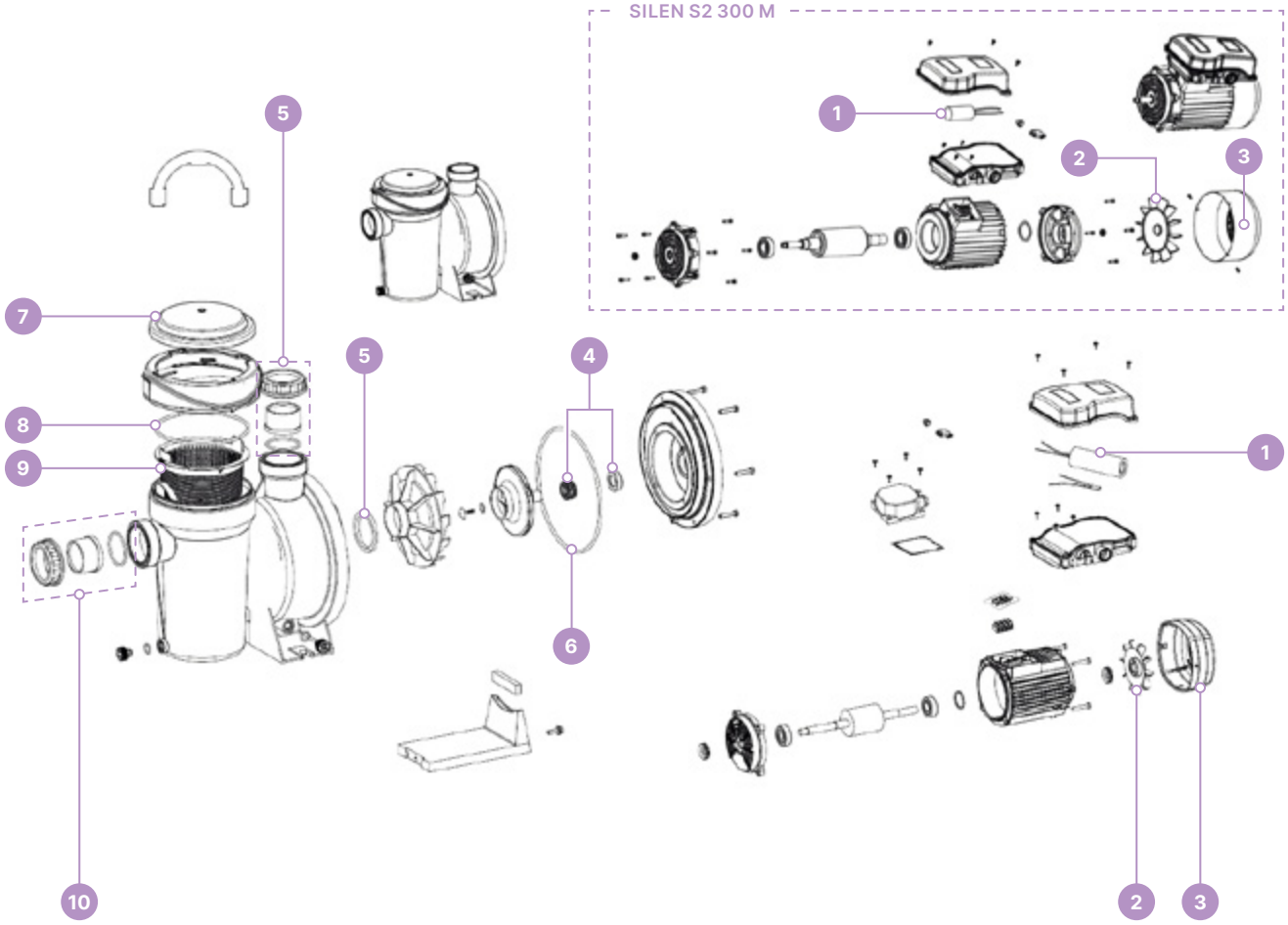

CÓDIGO		DESCRIÇÃO	QUANTIDADE CAIXA	1/2 PAL.	PALETE		PREÇO PALETE	1/2 PALETE	UNIDADE	
		Série Silen S2 - ESPA								
1	515995	Condensador 30µF - Silen S2 200M	1	-	-	S	-	-	**30,74 €**	
1	515996	Condensador 60µF - Silen S2 300M	1	-	-	S	-	-	**33,05 €**	
2	515997	Ventilador - Silen S2 200 e 300T	1	-	-	S	-	-	**3,96 €**	
2	515998	Ventilador - Silen S2 300M	1	-	-	S	-	-	**5,36 €**	
3	515999	Tampa ventilador - Silen S2 200 e 300T	1	-	-	S	-	-	**8,36 €**	
3	516000	Tampa ventilador - Silen S2 300M	1	-	-	S	-	-	**29,12 €**	
4	515988	Junta mecânica - Silen S/S2	1	-	-	S	-	-	**52,42 €**	
5	515989	Junta difusor - Silen S/S2	1	-	-	S	-	-	**3,63 €**	
6	516003	O'ring corpo da bomba - Silen S2	1	-	-	S	-	-	**5,68 €**	
7	516004	Tampa pré filtro - Silen S2	1	-	-	S	-	-	**24,63 €**	
8	516005	Junta tampa pré filtro - Silen S2	1	-	-	S	-	-	**5,84 €**	
9	516006	Cesto pré filtro - Silen S2	1	-	-	S	-	-	**26,12 €**	
10	516007	Conjunto Ligações 50 mm - Silen S2	1	-	-	S	-	-	**33,19 €**	

● SOB ENCOMENDA STOCK DISPONÍVEL NÃO ISENTO DE PORTES PREÇO PROMOCIONAL (LIMITADO AO STOCK EXISTENTE)



SÉRIE JADE (EQUIVALENTE VERDON ES)

0,75 A 1,5 CV

BLUE zone POOL by ASTRALPOOL

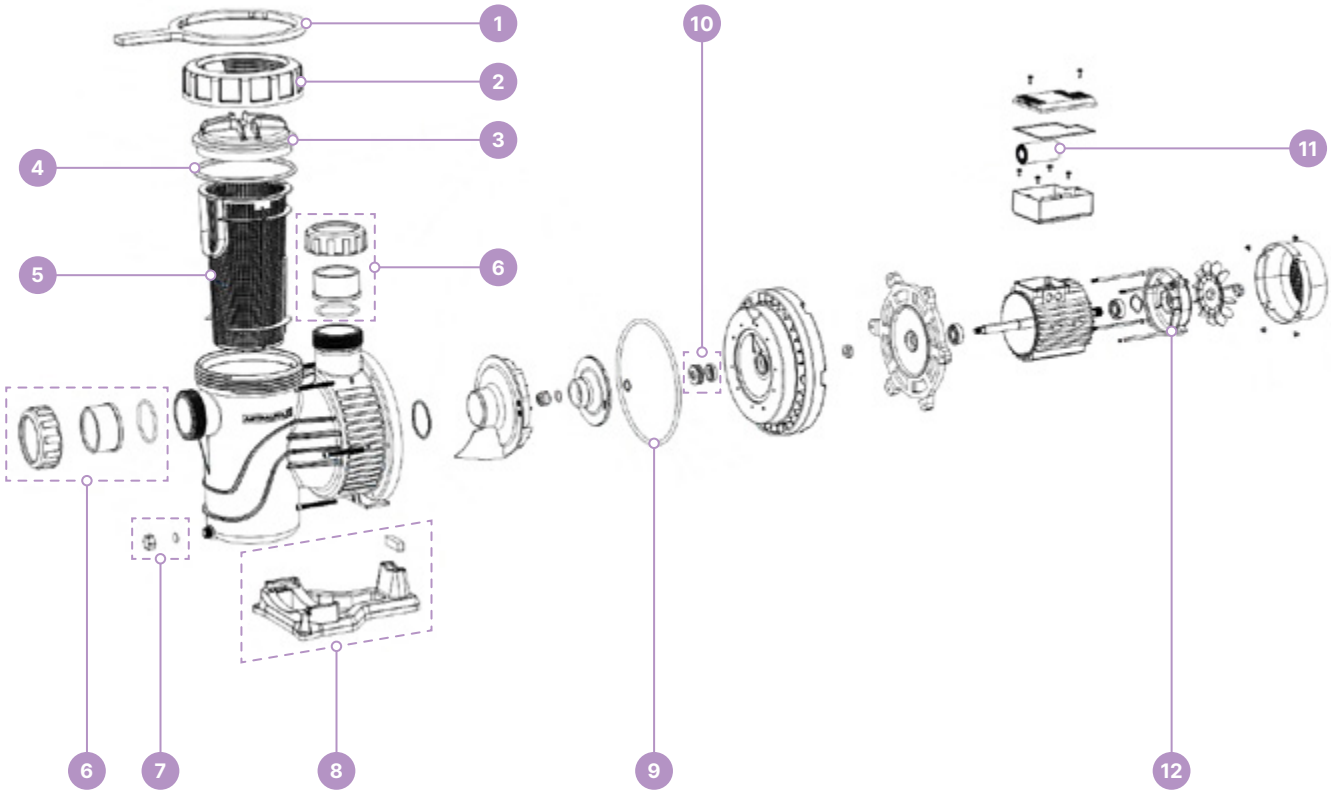

	CÓDIGO	DESCRIÇÃO	QUANTIDADE CAIXA	1/2 PAL.	PALETE		PREÇO PALETE	1/2 PALETE	UNIDADE	
		Série Jade (equivalente Verdon ES) - Bluezone Pool by AstralPool								
1	516230	Chave rosca tampa pré-filtro - Jade	1	-	-	S	-	-	**19,33 €**	
2	516231	Rosca tampa pré-filtro - Jade	1	-	-	S	-	-	**22,29 €**	
3	516232	Tampa pré-filtro - Jade	1	-	-	S	-	-	**51,60 €**	
4	513493	O'Ring tampa pré-filtro - Jade	1	-	-	S+	-	-	**25,23 €**	
5	513494	Cesto pré-filtro - Jade	1	-	-	S+	-	-	**24,21 €**	
6	516233	Conjunto ligações 50 mm - Jade 0,75 CV	1	-	-	S	-	-	**28,79 €**	
6	516234	Conjunto ligações 63 mm - Jade 1,5 CV	1	-	-	S	-	-	**28,67 €**	
7	513864	Tampão drenagem e o'ring - Jade	1	-	-	S+	-	-	**11,88 €**	
8	516235	Pé / Suporte - Jade 0,75 CV - 1 CV	1	-	-	S	-	-	**83,13 €**	
8	516236	Pé / Suporte - Jade 1,5 CV	1	-	-	S	-	-	**61,63 €**	
9	513871	O'ring para corpo da bomba - Jade	1	-	-	S+	-	-	**25,23 €**	
10	513870	Junta mecânica - Jade	1	-	-	S+	-	-	**26,46 €**	
11	516237	Condensador 16µF - Jade 0,75 - 1 CV	1	-	-	S	-	-	**26,16 €**	
11	516238	Condensador 30µF - Jade 1,5 CV	1	-	-	S	-	-	**54,46 €**	
12	516239	Tampa ventilador - Jade 0,75 - 1 CV	1	-	-	S	-	-	**64,50 €**	
12	515240	Tampa ventilador - Jade 1,5 CV	1	-	-	S	-	-	**5,48 €**	

● SOB ENCOMENDA STOCK DISPONÍVEL NÃO ISENTO DE PORTES P PREÇO PROMOCIONAL (LIMITADO AO STOCK EXISTENTE)



SÉRIE CRYSTAL (EQUIVALENTE VICTORIA PLUS SILENT) 0,75 A 1,5 CV

BLUE Zone POOL by ASTRALPOOL

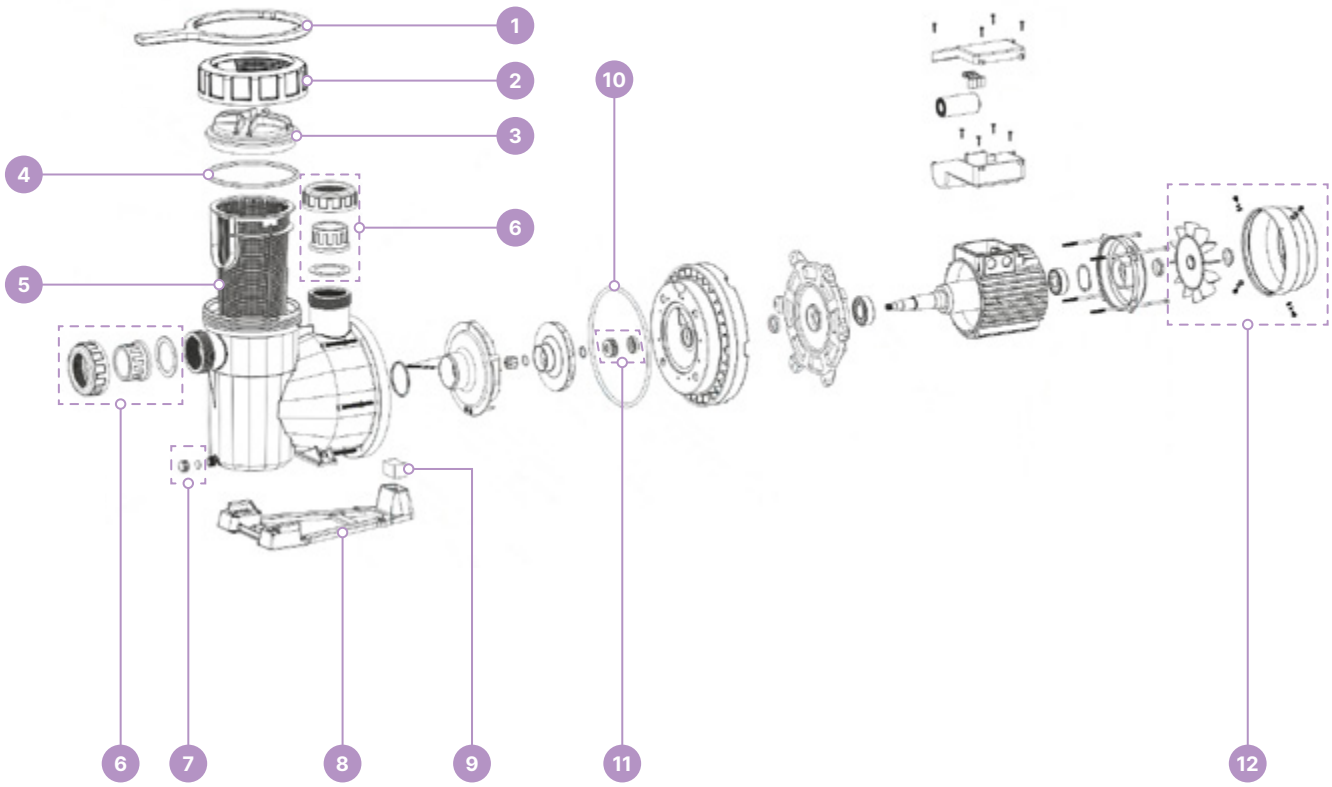

	CÓDIGO	DESCRIÇÃO	QUANTIDADE CAIXA	1/2 PAL.	PALETE		PREÇO PALETE	1/2 PALETE	UNIDADE	
		Série Crystal - Bluezone Pool by AstralPool								
1	516230	Chave rosca tampa pré-filtro - Crystal	1	-	-	S	-	-	**19,33 €**	
2	513869	Rosca tampa pré filtro - Crystal	1	-	-	S+	-	-	**44,43 €**	
3	513492	Tampa transparente pré filtro - Crystal	1	-	-	S+	-	-	**51,60 €**	
4	513493	O'Ring tampa pré-filtro - Crystal	1	-	-	S+	-	-	**25,23 €**	
5	513494	Cesto pré-filtro - Crystal	1	-	-	S+	-	-	**24,21 €**	
6	513861	Ligações - Crystal 0,75 - 1 CV	1	-	-	S+	-	-	**24,37 €**	
6	513862	Ligações - Crystal 1,5 CV	1	-	-	S+	-	-	**23,00 €**	
7	513864	Tampão drenagem e o'ring - Crystal	1	-	-	S+	-	-	**11,88 €**	
8	513865	Base / suporte - Crystal 0,75 a 1 CV	1	-	-	S+	-	-	**67,36 €**	
8	513866	Base / suporte - Crystal 1,5CV	1	-	-	S+	-	-	**64,50 €**	
9	513867	Tampa base / suporte bomba - Crystal	1	-	-	S+	-	-	**15,48 €**	
10	513871	O'ring para corpo da bomba - Crystal	1	-	-	S+	-	-	**25,23 €**	
11	513870	Junta mecânica - Crystal	1	-	-	S+	-	-	**26,46 €**	
12	513872	Conj. ventoinha e tampa proteção motor 0,75 a 1 CV - Crystal	1	-	-	S+	-	-	**73,10 €**	
12	513873	Conj. ventoinha e tampa proteção motor 1,5 CV - Crystal	1	-	-	S+	-	-	**70,23 €**	

● SOB ENCOMENDA STOCK DISPONÍVEL NÃO ISENTO DE PORTES P PREÇO PROMOCIONAL (LIMITADO AO STOCK EXISTENTE)



SÉRIE VICTORIA PLUS SILENT

2 A 3 CV

ASTRALPOOL

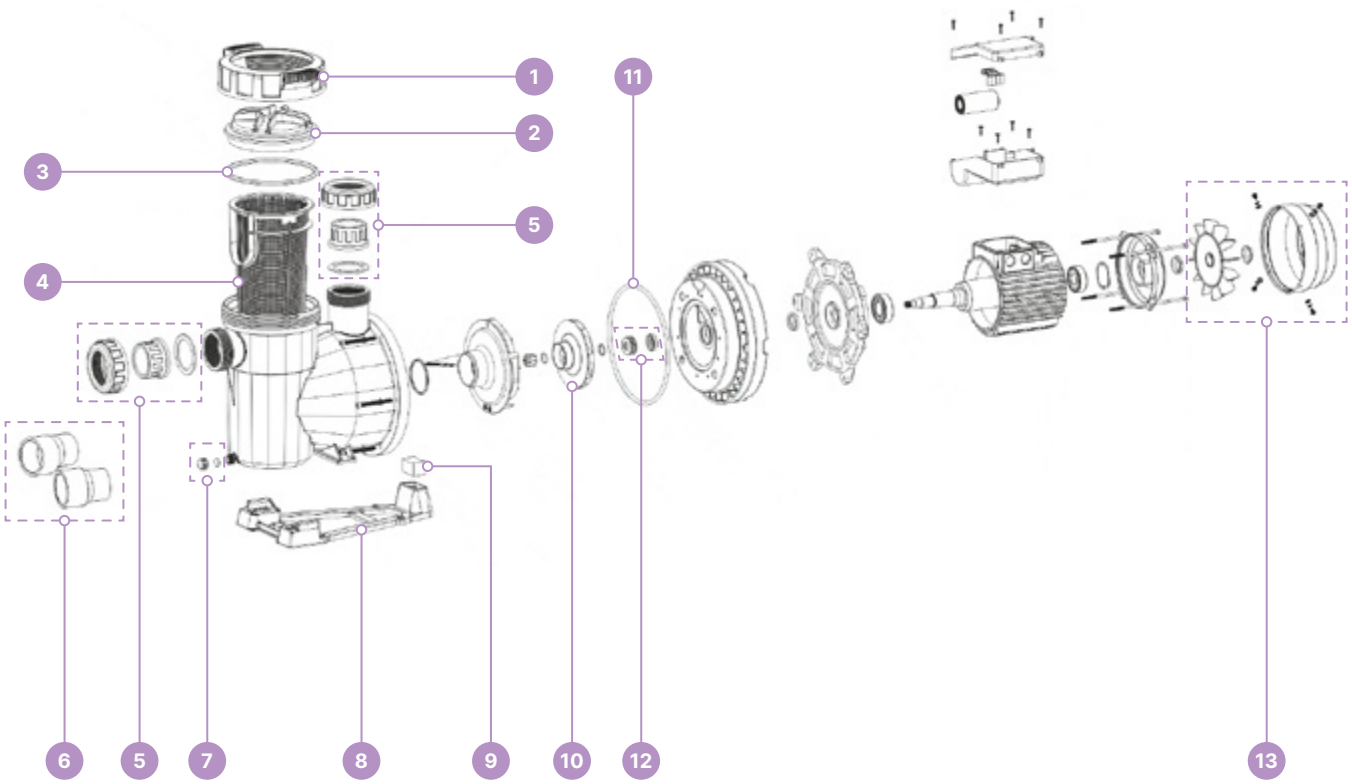

CÓDIGO		DESCRIÇÃO	QUANTIDADE CAIXA	1/2 PAL.	PALETE		PREÇO PALETE	1/2 PALETE	UNIDADE	
		Série Victória Plus Silent - AstralPool								
1	513869	Rosca tampa pré filtro - Victoria Plus Silent	1	-	-	S+	-	-	**44,43 €**	
2	513492	Tampa transparente pré filtro - Victoria Plus Silent	1	-	-	S+	-	-	**51,60 €**	
3	513493	O'Ring tampa pré-filtro - Victoria Plus Silent	1	-	-	S+	-	-	**25,23 €**	
4	513494	Cesto pré-filtro - Victoria Plus Silent	1	-	-	S+	-	-	**24,21 €**	
5	513861	Ligações - Victoria Plus Silent 0,75 - 1 CV	1	-	-	S+	-	-	**24,37 €**	
5	513862	Ligações - Victoria Plus Silent 1,5 - 2 CV	1	-	-	S+	-	-	**23,00 €**	
6	513863	Ligações - Victoria Plus Silent 3 CV	1	-	-	S+	-	-	**33,67 €**	
7	513864	Tampão drenagem e o'ring - Victoria Plus Silent	1	-	-	S+	-	-	**11,88 €**	
8	513865	Base / suporte - Victoria Plus Silent 0,75-1 CV	1	-	-	S+	-	-	**67,36 €**	
8	513866	Base / suporte - Victoria Plus Silent 1,5-3 CV	1	-	-	S+	-	-	**64,50 €**	
9	513867	Tampa base / suporte - Victoria Plus Silent 0,75-1,5 CV	1	-	-	S+	-	-	**15,48 €**	
9	513868	Tampa base / suporte - Victoria Plus Silent 2-3 CV	1	-	-	S+	-	-	**16,47 €**	
10	515180	Turbina - Victoria Plus Silent 3 CV	1	-	-	S+	-	-	**40,72 €**	
11	513871	O'ring para corpo da bomba - Victoria Plus Silent	1	-	-	S+	-	-	**25,23 €**	
12	513870	Junta mecânica - Victoria Plus Silent	1	-	-	S+	-	-	**26,46 €**	
13	513872	Conj. ventilador e tampa - Victoria Plus Silent 0,75-1 CV	1	-	-	S+	-	-	**73,10 €**	
13	513873	Conj. ventilador e tampa - Victoria Plus Silent 1,5-3 CV	1	-	-	S+	-	-	**70,23 €**	

● SOB ENCOMENDA STOCK DISPONÍVEL NÃO ISENTO DE PORTES Ⓟ PREÇO PROMOCIONAL (LIMITADO AO STOCK EXISTENTE)



SÉRIE BASIC

(1 RELÓGIO) - COM TRANSFORMADOR

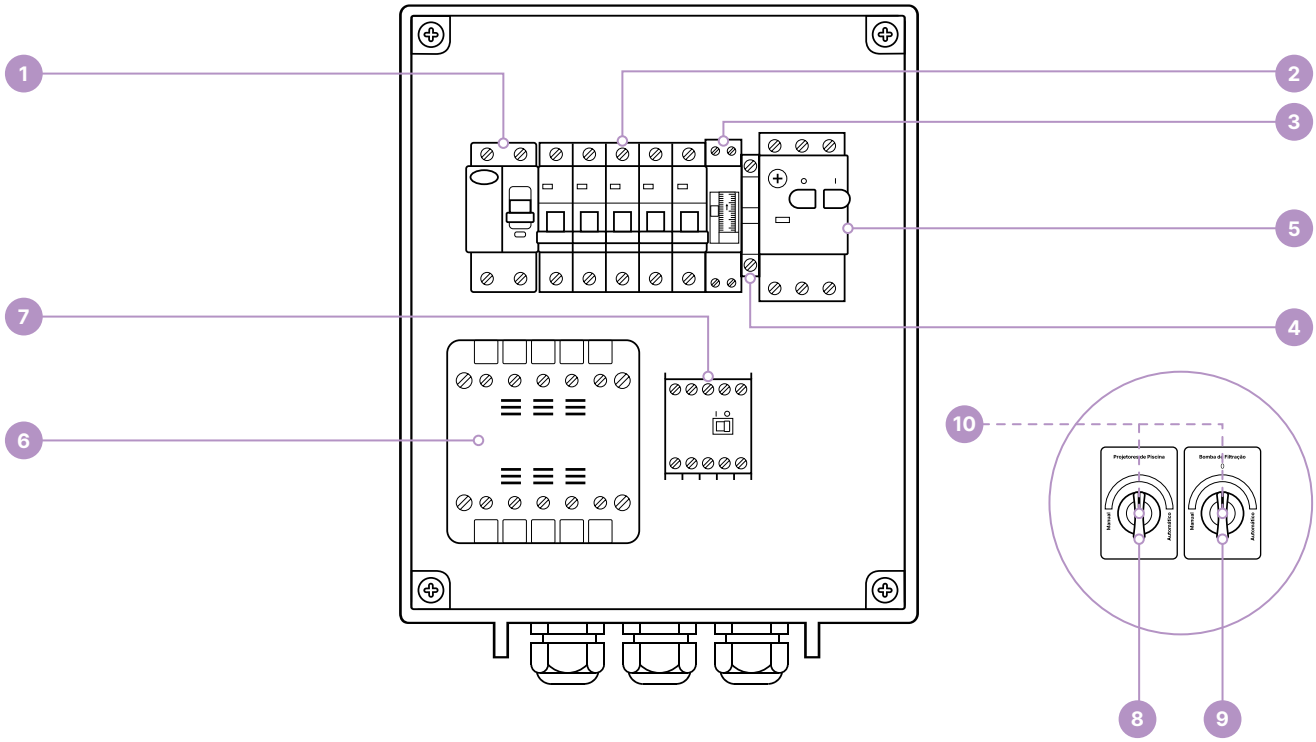

	CÓDIGO	DESCRIÇÃO	QUANTIDADE				PREÇO		
			CAIXA	1/2 PAL.	PALETE		PALETE	1/2 PALETE	UNIDADE
		Série Basic - Bluezone Pool							
1	513811	Interruptor diferencial monofásico - 25A 30mA - Basic	1	-	-	S	-	-	**28,21 €**
1	513812	Interruptor diferencial trifásico - 25A 30mA - Basic	1	-	-	S	-	-	**48,62 €**
2	513707	Disjuntor magneto-térmico 6kA - 1P 6 A - Basic	1	-	-	B	-	-	**5,65 €**
2	513705	Disjuntor magneto-térmico 6kA - 1P 10 A - Basic	1	-	-	B	-	-	**5,65 €**
2	513706	Disjuntor magneto-térmico 6kA - 1P 16 A - Basic	1	-	-	B	-	-	**5,65 €**
2	515379	Disjuntor magneto-térmico 4.5KA - 4P 16A C - Basic	1	-	-	S	-	-	**119,09 €**
3	513813	Interruptor horário com reserva - Basic	1	-	-	S	-	-	**86,52 €**
4	514356	Contacto auxiliar lateral - NO / NC - Basic	1	-	-	B	-	-	**15,52 €**
5	514351	Disjuntor motor MPW-18 - 1,6 - 2,5 A - Basic	1	-	-	B	-	-	**67,18 €**
5	514352	Disjuntor motor MPW-18 - 2,5 - 4,0 A - Basic	1	-	-	B	-	-	**67,18 €**
5	514353	Disjuntor motor MPW-18 - 4,0 - 6,3 A - Basic	1	-	-	B	-	-	**67,18 €**
5	514354	Disjuntor motor MPW-18 - 6,3 - 10 A - Basic	1	-	-	B	-	-	**79,78 €**
5	514355	Disjuntor motor MPW-18- 10 - 16 A - Basic	1	-	-	B	-	-	**83,98 €**
6	514357	Transformador 12VAC 80W - Basic	1	-	-	B	-	-	**96,58 €**
7	515381	Mini contactor - Basic	1	-	-	S	-	-	**34,12 €**
8	513814	Seletor - 2 posições - Basic	1	-	-	S	-	-	**9,55 €**
9	513815	Seletor - 3 posições - Basic	1	-	-	S	-	-	**12,53 €**
10	513818	Contacto p/ selector - Basic	1	-	-	S	-	-	**4,33 €**

● SOB ENCOMENDA STOCK DISPONÍVEL NÃO ISENTO DE PORTES Ⓟ PREÇO PROMOCIONAL (LIMITADO AO STOCK EXISTENTE)



SÉRIE PRO

(2 RELÓGIOS) - COM TRANSFORMADOR

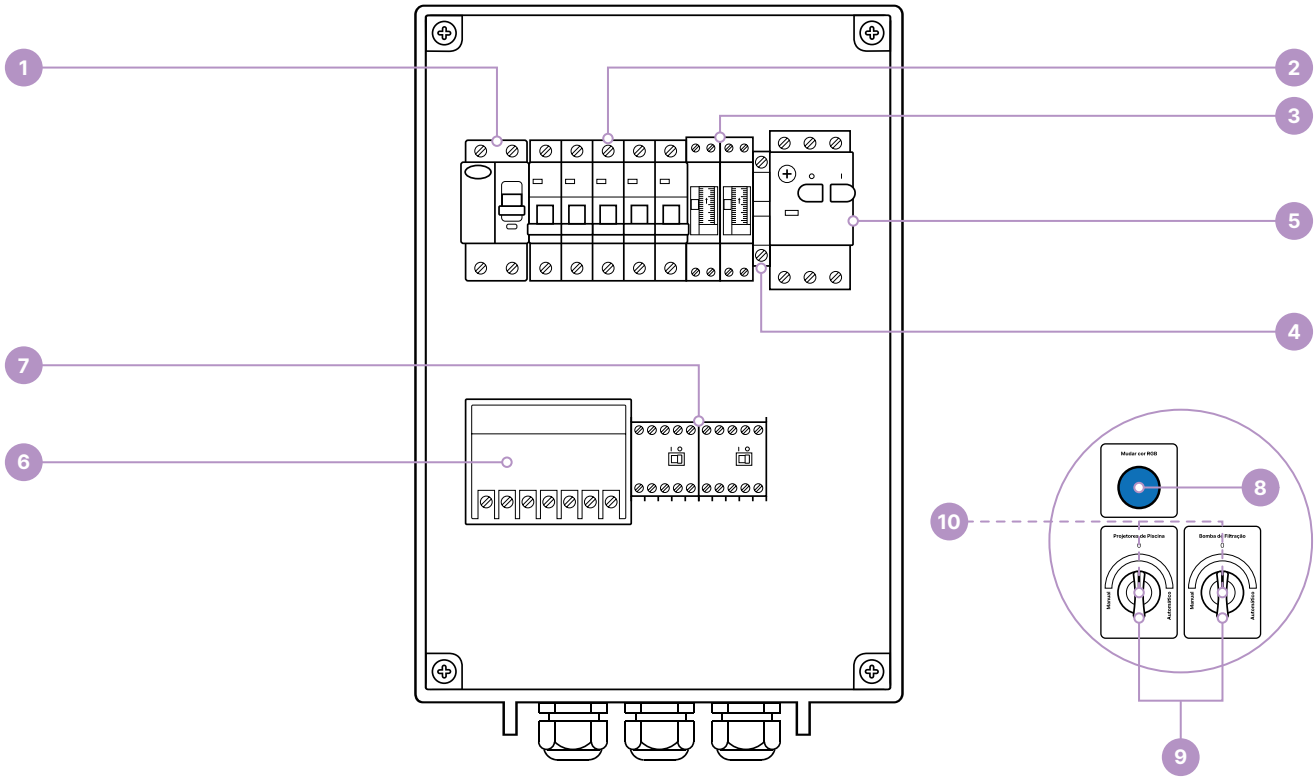

CÓDIGO		DESCRIÇÃO	QUANTIDADE CAIXA	1/2 PAL.	PALETE		PREÇO PALETE	1/2 PALETE	UNIDADE	
		Série Pro - Bluezone Pool								
1	513811	Interruptor diferencial monofásico - 25A 30mA - Pro	1	-	-	S	-	-	**28,21 €**	
1	513812	Interruptor diferencial trifásico - 25A 30mA - Pro	1	-	-	S	-	-	**48,62 €**	
2	513707	Disjuntor magneto-térmico 6kA - 1P 6 A - Pro	1	-	-	B	-	-	**5,65 €**	
2	513705	Disjuntor magneto-térmico 6kA - 1P 10 A - Pro	1	-	-	B	-	-	**5,65 €**	
2	513706	Disjuntor magneto-térmico 6kA - 1P 16 A - Pro	1	-	-	B	-	-	**5,65 €**	
2	515379	Disjuntor magneto-térmico 4.5KA - 4P 16A C - Pro	1	-	-	S	-	-	**119,09 €**	
3	513813	Interruptor horário - com reserva - Pro	1	-	-	S	-	-	**86,52 €**	
4	514356	Contacto auxiliar lateral - NO / NC - Pro	1	-	-	B	-	-	**15,52 €**	
5	514351	Disjuntor motor MPW-18 - 1,6 - 2,5 A - Pro	1	-	-	B	-	-	**67,18 €**	
5	514352	Disjuntor motor MPW-18 - 2,5 - 4,0 A - Pro	1	-	-	B	-	-	**67,18 €**	
5	514353	Disjuntor motor MPW-18 - 4,0 - 6,3 A - Pro	1	-	-	B	-	-	**67,18 €**	
5	514354	Disjuntor motor MPW-18 - 6,3 - 10 A - Pro	1	-	-	B	-	-	**79,78 €**	
5	514355	Disjuntor motor MPW-18- 10 - 16 A - Pro	1	-	-	B	-	-	**83,98 €**	
6	515380	Tranformador 12VAC 100W - Pro	1	-	-	B	-	-	**85,27 €**	
7	515381	Mini contactor - Pro	1	-	-	S	-	-	**34,12 €**	
8	513816	Botão de pressão - Pro	1	-	-	S	-	-	**6,16 €**	
9	513815	Seletor - 3 posições - Pro	1	-	-	S	-	-	**12,53 €**	
10	513818	Contacto p/ selector - Pro	1	-	-	S	-	-	**4,33 €**	

● SOB ENCOMENDA STOCK DISPONÍVEL NÃO ISENTO DE PORTES Ⓟ PREÇO PROMOCIONAL (LIMITADO AO STOCK EXISTENTE)



SÉRIE DIGITAL

COM TRANSFORMADOR

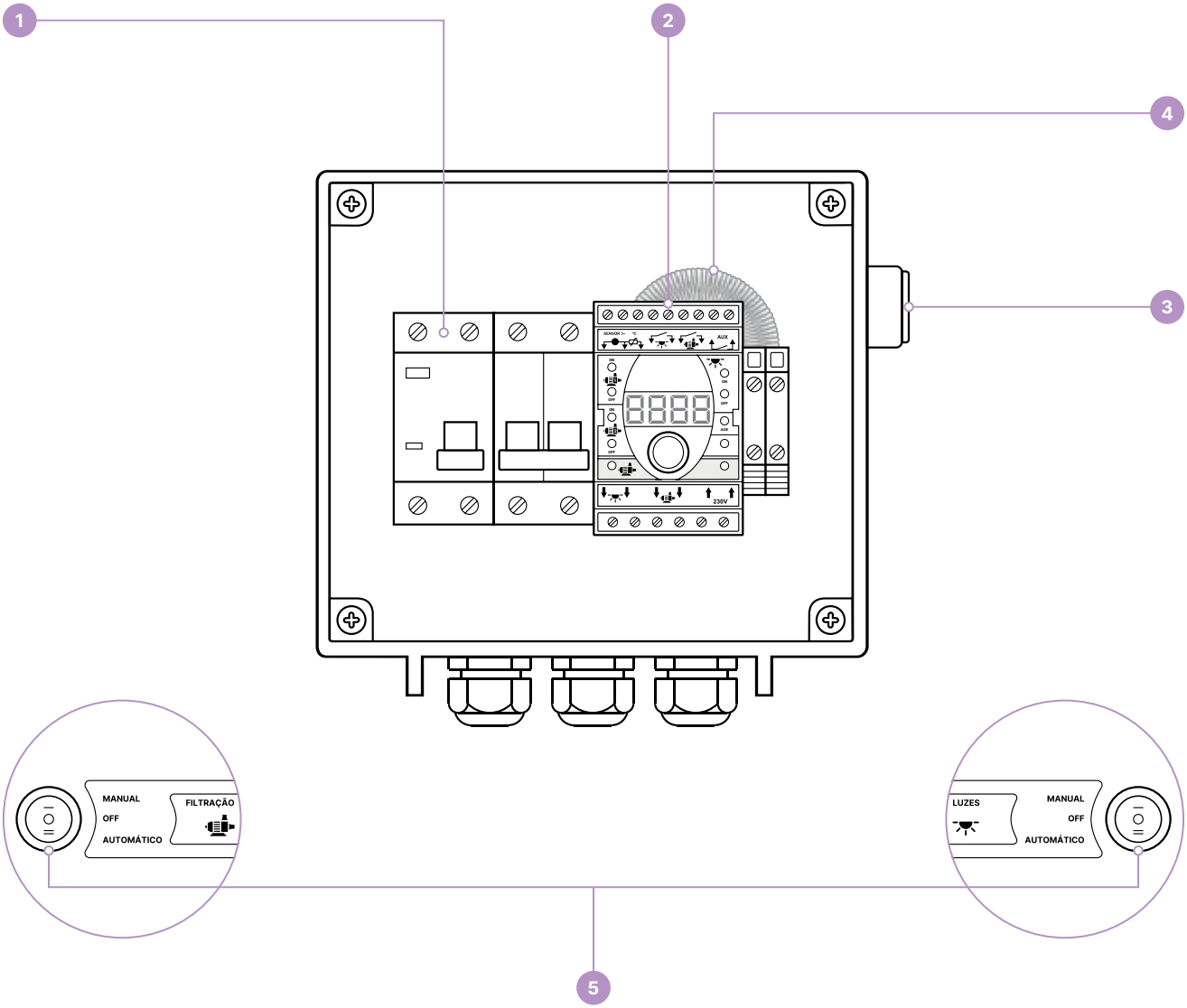

	CÓDIGO	DESCRIÇÃO	QUANTIDADE CAIXA	1/2 PAL.	PALETE		PREÇO PALETE	1/2 PALETE	UNIDADE	
		Série Digital - Bluezone Pool								
1	515589	Interruptor diferencial mono - 25A 30mA - Quadro elétrico digital	1	-	-	S	-	-	**111,59 €**	
1	515614	Interruptor difer trifásico - 25A 30mA - Quadro elétrico digital	1	-	-	S	-	-	**115,19 €**	
2	512767	Módulo digital No Push versão 1.0 - Quadro elétrico digital	1	-	-	B	-	-	**264,58 €**	
2	516340	Módulo digital Connect - Quadro elétrico digital	1	-	-	B	-	-	**180,12 €**	
3	515615	Botão interruptor de pressão - Quadro elétrico digital	1	-	-	S	-	-	**6,70 €**	
4	512794	Transformador toroidal 12V 100 W - Quadro elétrico digital	1	-	-	B	-	-	**115,01 €**	
4	514495	Transformador toroidal 12V 300 W - Quadro elétrico digital	1	-	-	B	-	-	**160,55 €**	
5	515613	Interruptor 3 posições - Quadro elétrico digital	1	-	-	S	-	-	**8,82 €**	

● SOB ENCOMENDA STOCK DISPONÍVEL NÃO ISENTO DE PORTES Ⓟ PREÇO PROMOCIONAL (LIMITADO AO STOCK EXISTENTE)

outdoor solutions®

CUDELL

Competência & Inovação

Member of HYDRALIANS



FILTROS

FILTROS DE CARTUCHO

6-Clone 59

FILTROS INJETADOS

Basic Monobloco 60

Pro Monobloco 62

Plus+ 63

Plus+ High 65

XXL Monobloco 66

Diamond 68

FILTROS LAMINADOS

Super Plus+ 70

Deluxe Parafusos 72

Deluxe Roscar 74

XXL Plus+ 76

Equivalente “Aster” 78

iFilter Automático 79

FILTROS BOBINADOS

Deluxe Plus+ 80



SÉRIE 6-CLONE

FILTRO DE CARTUCHO

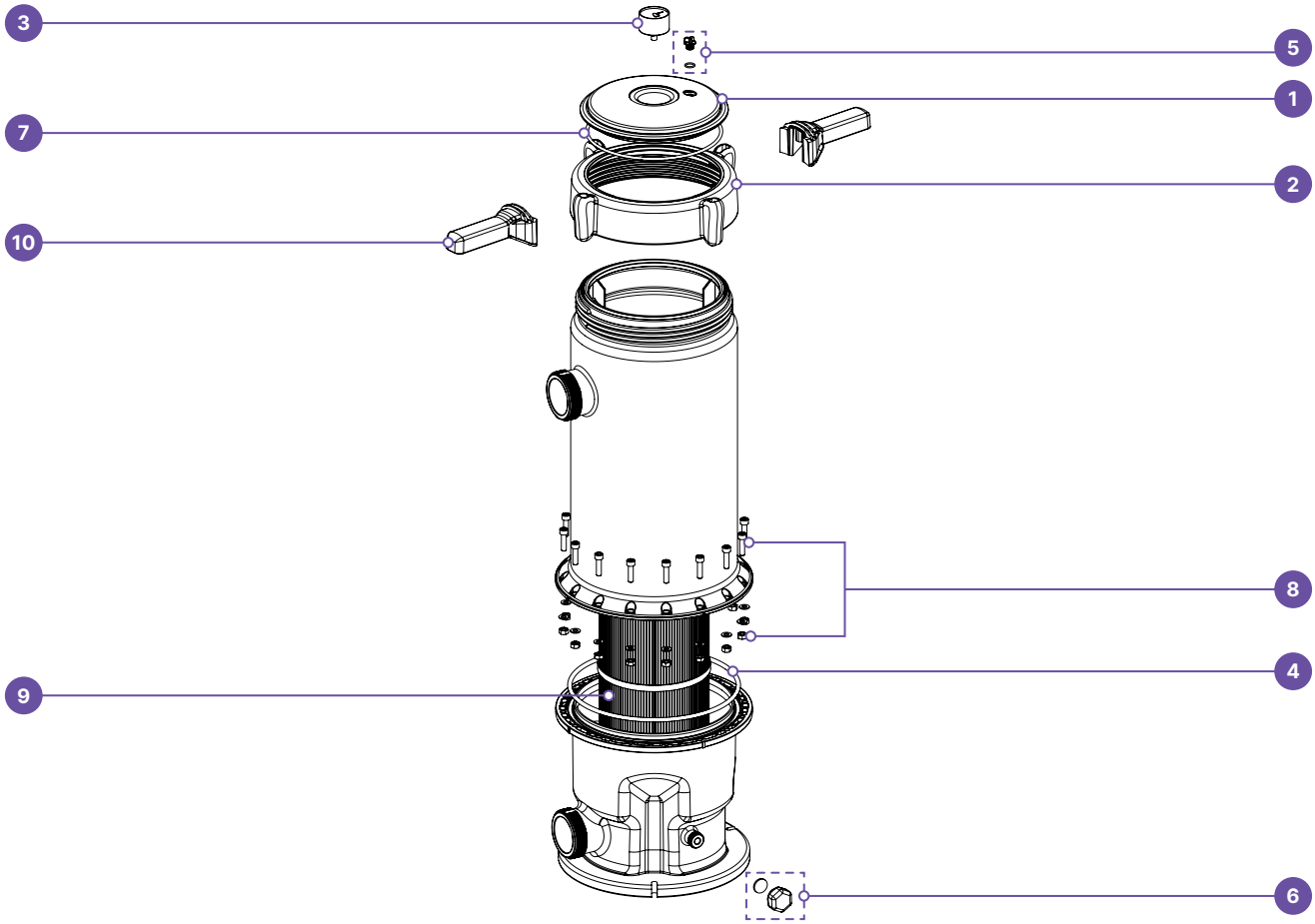

CÓDIGO		DESCRIÇÃO	QUANTIDADE CAIXA	1/2 PAL.	PALETE		PREÇO PALETE	1/2 PALETE	UNIDADE	
		Série 6-Clone - ACIS								
1	517452	Tampa - 6-Clone	1	-	-	S	-	-	**45,80 €**	
2	517453	Anel de bloqueio - 6-Clone	1	-	-	S	-	-	**32,20 €**	
3	517454	Manómetro - 6-Clone	1	-	-	S	-	-	**28,90 €**	
4	517455	Vedante - 6-Clone	1	-	-	S	-	-	**16,30 €**	
5	517456	Purga de ar - 6-Clone	1	-	-	S	-	-	**12,80 €**	
6	517457	Tampão de drenagem - 6-Clone	1	-	-	S	-	-	**12,89 €**	
7	517458	O'ring da tampa - 6-Clone	1	-	-	S	-	-	**16,30 €**	
8	517459	Conjunto Parafusos com porcas - 6-Clone	1	-	-	S	-	-	**22,88 €**	
9	516044	Filtro de cartucho C3 (375 mm) - 6-Clone	1	-	-	B	-	-	**165,88 €**	
9	516045	Filtro de cartucho C5 (500 mm) - 6-Clone	1	-	-	B	-	-	**182,68 €**	
9	516046	Filtro de cartucho C6 (625 mm) - 6-Clone	1	-	-	B	-	-	**199,48 €**	
9	516047	Filtro de cartucho C7 (750 mm) - 6-Clone	1	-	-	B	-	-	**226,78 €**	
10	517460	Conjunto Pega anel bloqueio - 6-Clone	1	-	-	S	-	-	**39,75 €**	

● SOB ENCOMENDA STOCK DISPONÍVEL NÃO ISENTO DE PORTES PREÇO PROMOCIONAL (LIMITADO AO STOCK EXISTENTE)



SÉRIE BASIC MONOBLOCO

VÁLVULA TOP - Ø400

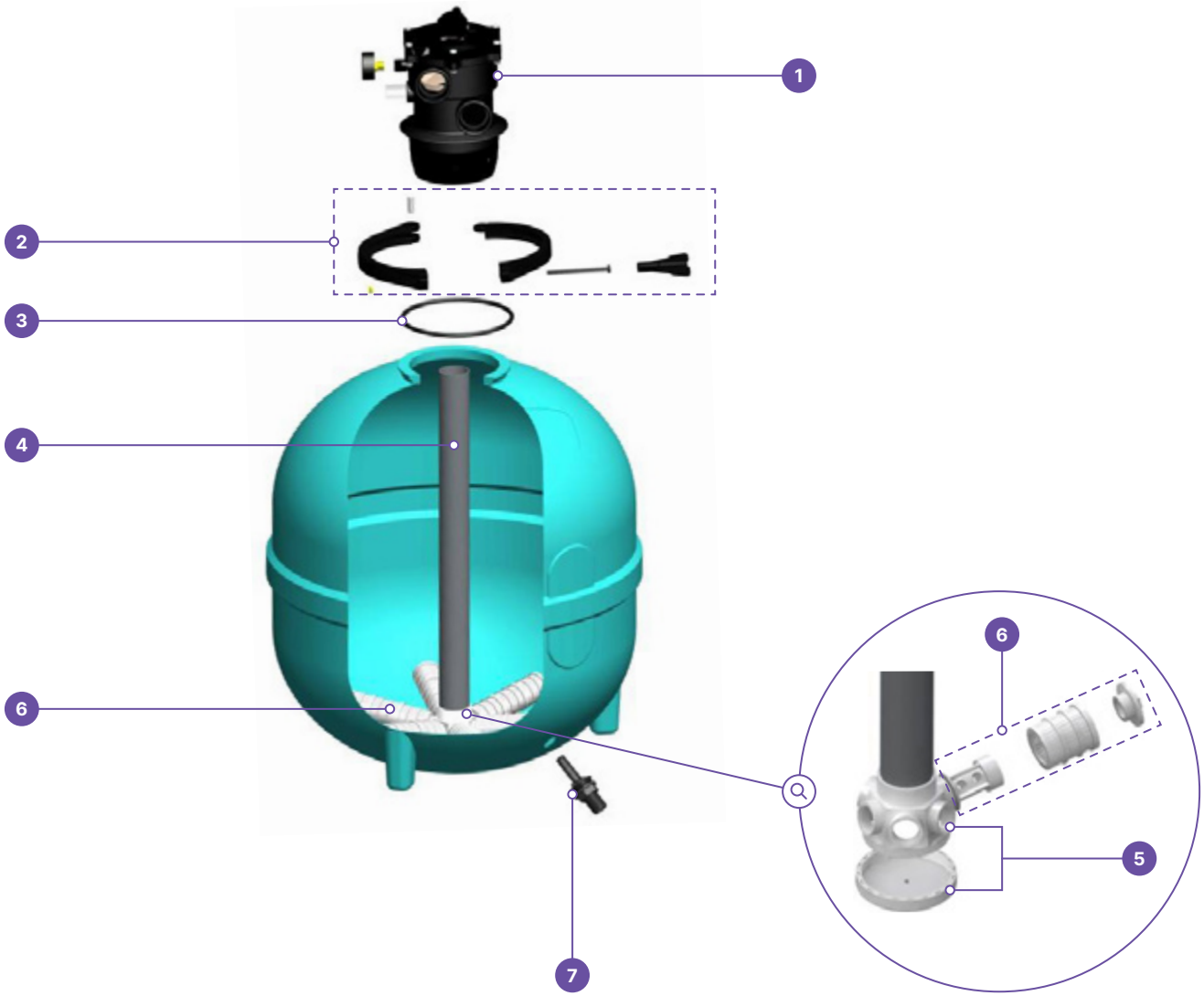

	CÓDIGO	DESCRIÇÃO	QUANTIDADE CAIXA	1/2 PAL.	PALETE		PREÇO PALETE	1/2 PALETE	UNIDADE	
		Série Basic monobloco (válvula TOP) - Bluezone Pool								
1	513197	Válvula seletora de 6 vias 1.1/2" TOP - Basic	1	-	-	B	-	-	**184,78 €**	
2	513967	Abraçadeira para tampa - Ø 400 Basic	1	-	-	S	-	-	**15,24 €**	
3	513966	O'ring para tampa - Ø 400 Basic	1	-	-	S	-	-	**11,13 €**	
4	513968	Tubo coletor - Ø 400 Basic	1	-	-	S	-	-	**18,31 €**	
5	512258	Cabeça de coletor - Ø 400 Basic	1	-	-	S	-	-	**11,45 €**	
6	514090	Braço coletor - Ø 400 Basic	1	-	-	S	-	-	**6,09 €**	
7	513931	Tampão drenagem - Ø 400 Basic	1	-	-	S	-	-	**14,56 €**	

● SOB ENCOMENDA STOCK DISPONÍVEL NÃO ISENTO DE PORTES Ⓟ PREÇO PROMOCIONAL (LIMITADO AO STOCK EXISTENTE)



SÉRIE BASIC MONOBLOCO

VÁLVULA LATERAL - Ø500 · Ø615

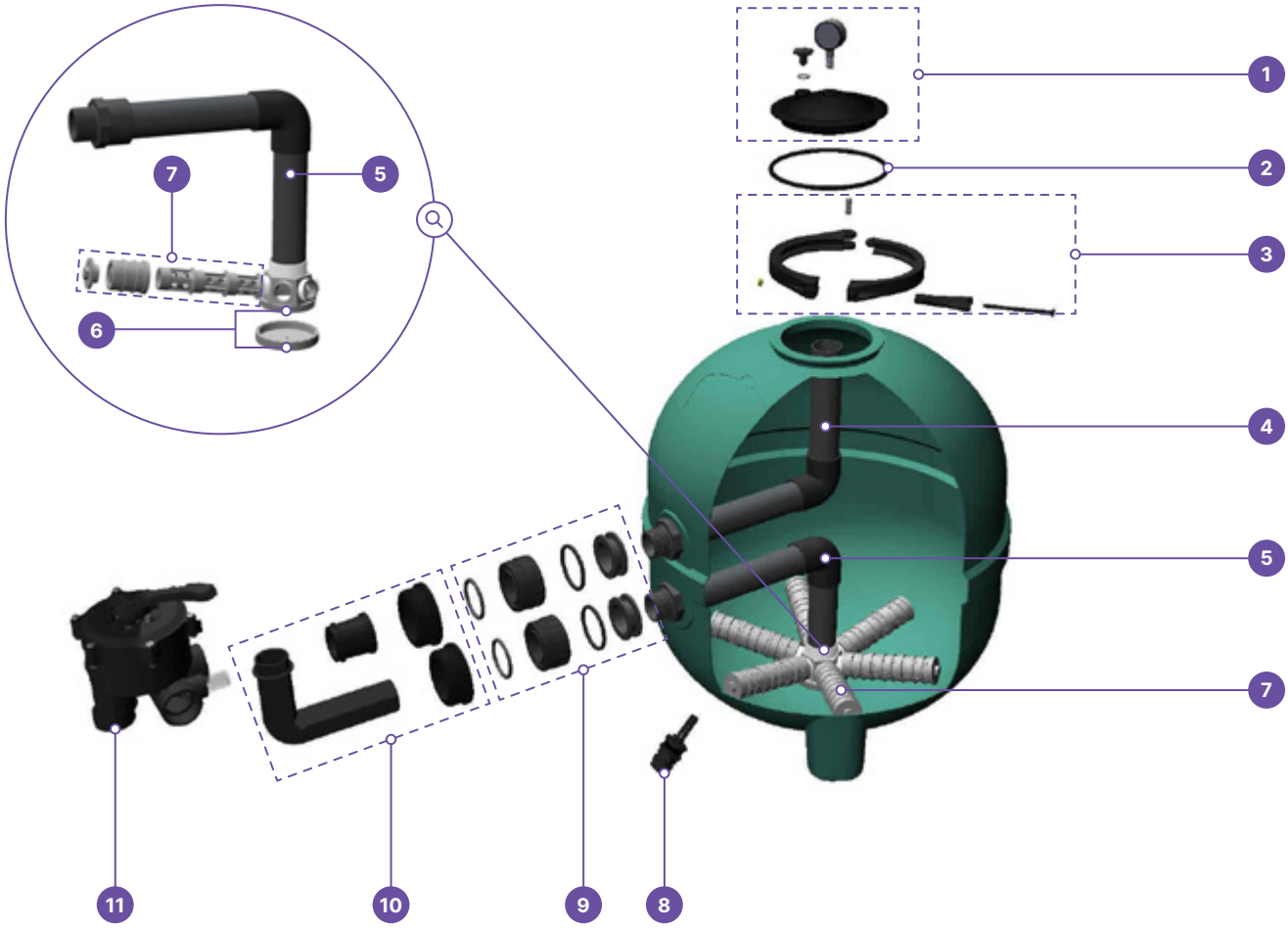

CÓDIGO		DESCRIÇÃO	QUANTIDADE CAIXA	1/2 PAL.	PALETE		PREÇO PALETE	1/2 PALETE	UNIDADE
		Série Basic monobloco - Bluezone Pool							
1	512261	Tampa, o'ring e purga - Ø 500 / 615 Basic	1	-	-	S	-	-	**36,30 €**
2	512960	O'ring para tampa - Ø 500 / 615 Basic	1	-	-	S	-	-	**11,13 €**
3	512961	Abraçadeira para tampa - Ø 500 / 615 Basic	1	-	-	S	-	-	**27,38 €**
4	513077	Conjunto de ligação interior superior - Ø 500 Basic	1	-	-	S	-	-	**30,48 €**
4	513079	Conjunto de ligação interior superior - Ø 615 Basic	1	-	-	S	-	-	**30,48 €**
5	513078	Conjunto de ligação interior inferior - Ø 500 Basic	1	-	-	S	-	-	**33,37 €**
5	513080	Conjunto de ligação interior inferior - Ø 615 Basic	1	-	-	S	-	-	**61,39 €**
6	512258	Cabeça de coletor - Ø 500 / 615 Basic	1	-	-	S	-	-	**11,45 €**
7	513004	Braço coletor - Ø 500 Basic	1	-	-	S	-	-	**11,25 €**
7	512259	Braço coletor - Ø 615 Basic	1	-	-	S	-	-	**27,54 €**
8	513931	Tampão drenagem - Ø 500 / 615 Basic	1	-	-	S	-	-	**14,56 €**
9	514029	Acessórios de ligação filtro - Ø 500 / 615 Basic	1	-	-	S	-	-	**29,88 €**
10	514036	Braços de ligação valvula - Ø 500 / 615 Basic	1	-	-	S	-	-	**35,49 €**
11	511728	Válvula seletora de 6 vias 1,1/2" - Ø 500 / 630 Basic	1	-	-	B	-	-	**113,38 €**

● SOB ENCOMENDA STOCK DISPONÍVEL NÃO ISENTO DE PORTES Ⓟ PREÇO PROMOCIONAL (LIMITADO AO STOCK EXISTENTE)



SÉRIE PRO MONOBLOCO

VÁLVULA TOP - Ø500 · Ø600

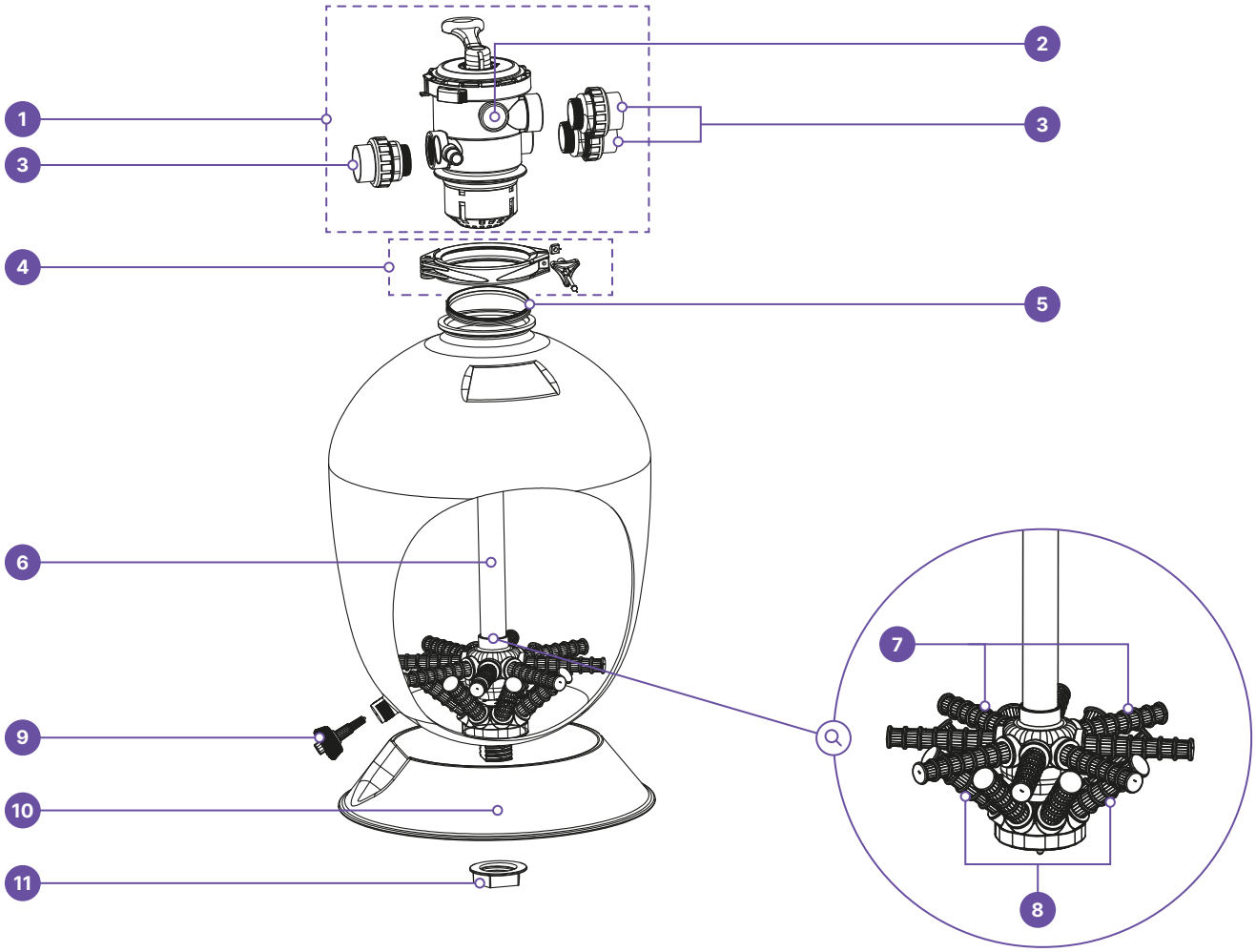

CÓDIGO		DESCRIÇÃO	QUANTIDADE CAIXA	1/2 PAL.	PALETE		PREÇO PALETE	1/2 PALETE	UNIDADE	
		Série Pro monobloco - Bluezone Pool								
1	513199	Válvula seletora de 6 vias 1.1/2" TQP - Ø 500 / 600 Pro	1	-	-	B	-	-	**209,98 €**	
2	513841	Manómetro pressão - Ø 500 / 600 Pro	1	-	-	S	-	-	**18,76 €**	
2	513842	Adaptador válvula de purga com o'ring - Ø 500 / 600 Pro	1	-	-	S	-	-	**1,90 €**	
3	513843	Uniões de ligação válvula 1.1/2" - Ø 500 / 600 Pro	1	-	-	S	-	-	**5,58 €**	
4	513844	Abraçadeira para tampa - Ø 500 / 600 Pro	1	-	-	S	-	-	**22,68 €**	
5	513845	O'ring para tampa - Ø 500 / 600 Pro	1	-	-	S	-	-	**2,45 €**	
6	513846	Tubo coletor interior - Ø 500 Pro	1	-	-	S	-	-	**16,78 €**	
6	513847	Tubo coletor interior - Ø 600 Pro	1	-	-	S	-	-	**17,65 €**	
7	513848	Braço coletor superior - Ø 500 / 600 Pro	1	-	-	S	-	-	**3,21 €**	
8	513849	Braço coletor inferior - Ø 500 / 600 Pro	1	-	-	S	-	-	**3,25 €**	
9	513850	Tampão drenagem - Ø 500 / 600 Pro	1	-	-	S	-	-	**5,70 €**	
10	513851	Base filtro - Ø 500 Pro	1	-	-	S	-	-	**26,87 €**	
10	513852	Base filtro - Ø 600 Pro	1	-	-	S	-	-	**40,13 €**	
11	513853	Parafuso base - Ø 500 / 600 Pro	1	-	-	S	-	-	**2,77 €**	

● SOB ENCOMENDA STOCK DISPONÍVEL NÃO ISENTO DE PORTES Ⓟ PREÇO PROMOCIONAL (LIMITADO AO STOCK EXISTENTE)



SÉRIE PLUS+

VÁLVULA LATERAL - Ø500 · Ø615

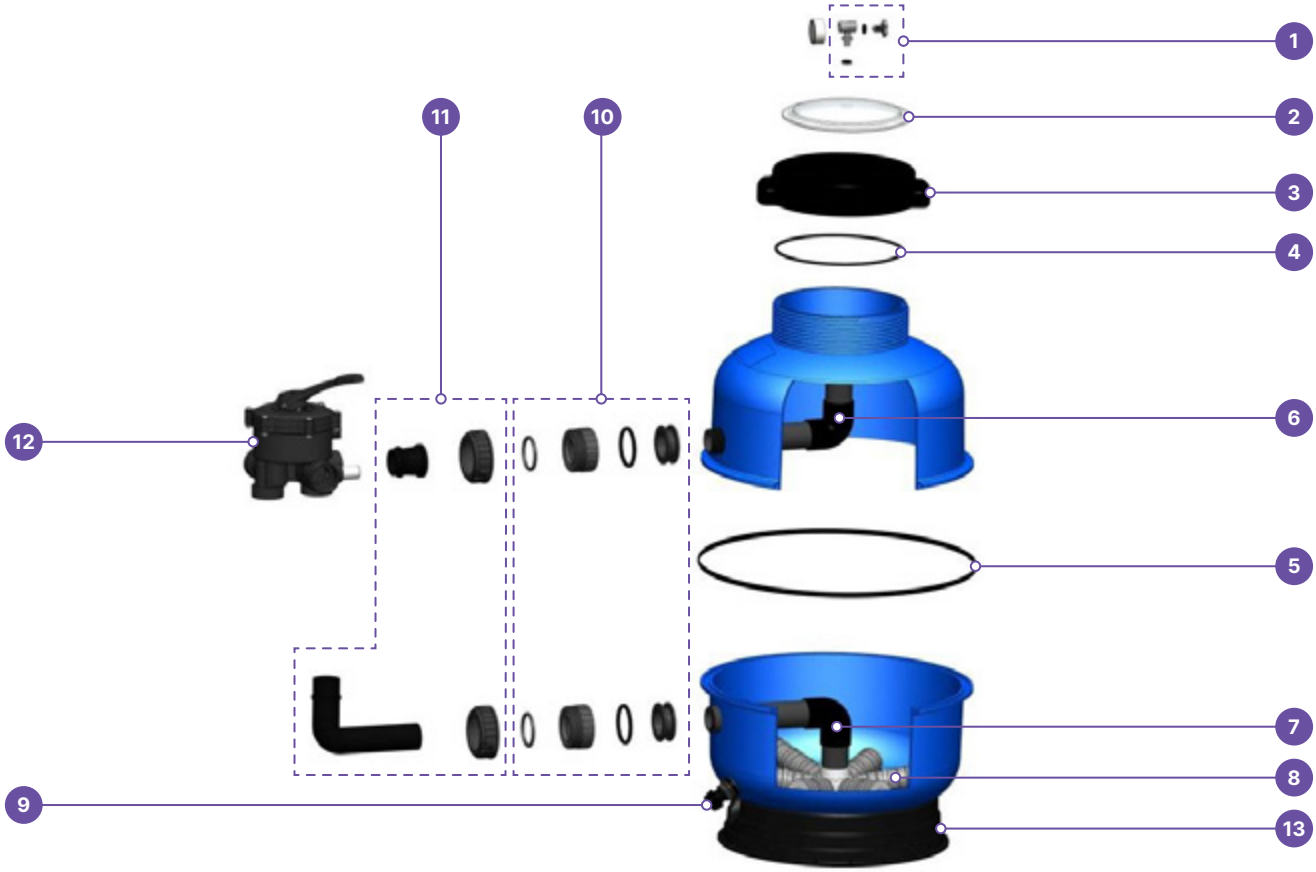

CÓDIGO		DESCRIÇÃO	QUANTIDADE CAIXA	1/2 PAL.	PALETE		PREÇO PALETE	1/2 PALETE	UNIDADE	
		Série Plus+ - Bluezone Pool								
1	515377	Purga - Plus+	1	-	-	S	-	-	**8,06 €**	
2	515371	Tampa - Plus+	1	-	-	S	-	-	**89,79 €**	
3	513094	Rosca para tampa transparente - Plus+	1	-	-	S	-	-	**49,07 €**	
4	512970	O'Ring para tampa - Plus+	1	-	-	S	-	-	**15,16 €**	
5	515378	Faixa de borracha - Ø 500 Plus+	1	-	-	S	-	-	**15,08 €**	
5	513949	Faixa de borracha - Ø 600 Plus+	1	-	-	S	-	-	**29,59 €**	
6	514693	Conjunto de ligação interior superior - Ø 500 Plus+	1	-	-	S	-	-	**27,42 €**	
6	514698	Conjunto de ligação interior superior - Ø 600 Plus+	1	-	-	S	-	-	**28,22 €**	
7	514707	Conjunto de ligação interior inferior - Ø 500 Plus+	1	-	-	S	-	-	**47,98 €**	
7	514742	Conjunto de ligação interior inferior - Ø 600 Plus+	1	-	-	S	-	-	**74,79 €**	
8	513004	Braço coletor - Ø 500 Plus+	1	-	-	S	-	-	**11,25 €**	
8	512259	Braço coletor - Ø 600 Plus+	1	-	-	S	-	-	**27,54 €**	
9	513931	Tampão drenagem - Plus+	1	-	-	S	-	-	**14,56 €**	
10	514751	Acessórios ligação - Plus+	1	-	-	S	-	-	**35,92 €**	
11	514753	Braços de ligação válvula - Plus+	1	-	-	S	-	-	**41,00 €**	
12	511728	Válvula seletora de 6 vias 1,1/2" - Plus+	1	-	-	B	-	-	**113,38 €**	
13	515587	Base filtro - Ø 500 Plus+	1	-	-	S	-	-	**3,06 €**	
13	515588	Base filtro - Ø 600 Plus+	1	-	-	S	-	-	**30,64 €**	

● SOB ENCOMENDA STOCK DISPONÍVEL NÃO ISENTO DE PORTES Ⓟ PREÇO PROMOCIONAL (LIMITADO AO STOCK EXISTENTE)



SÉRIE PLUS+ HIGH

VÁLVULA LATERAL - Ø500 · Ø600 (P) PRODUTO DESCONTINUADO

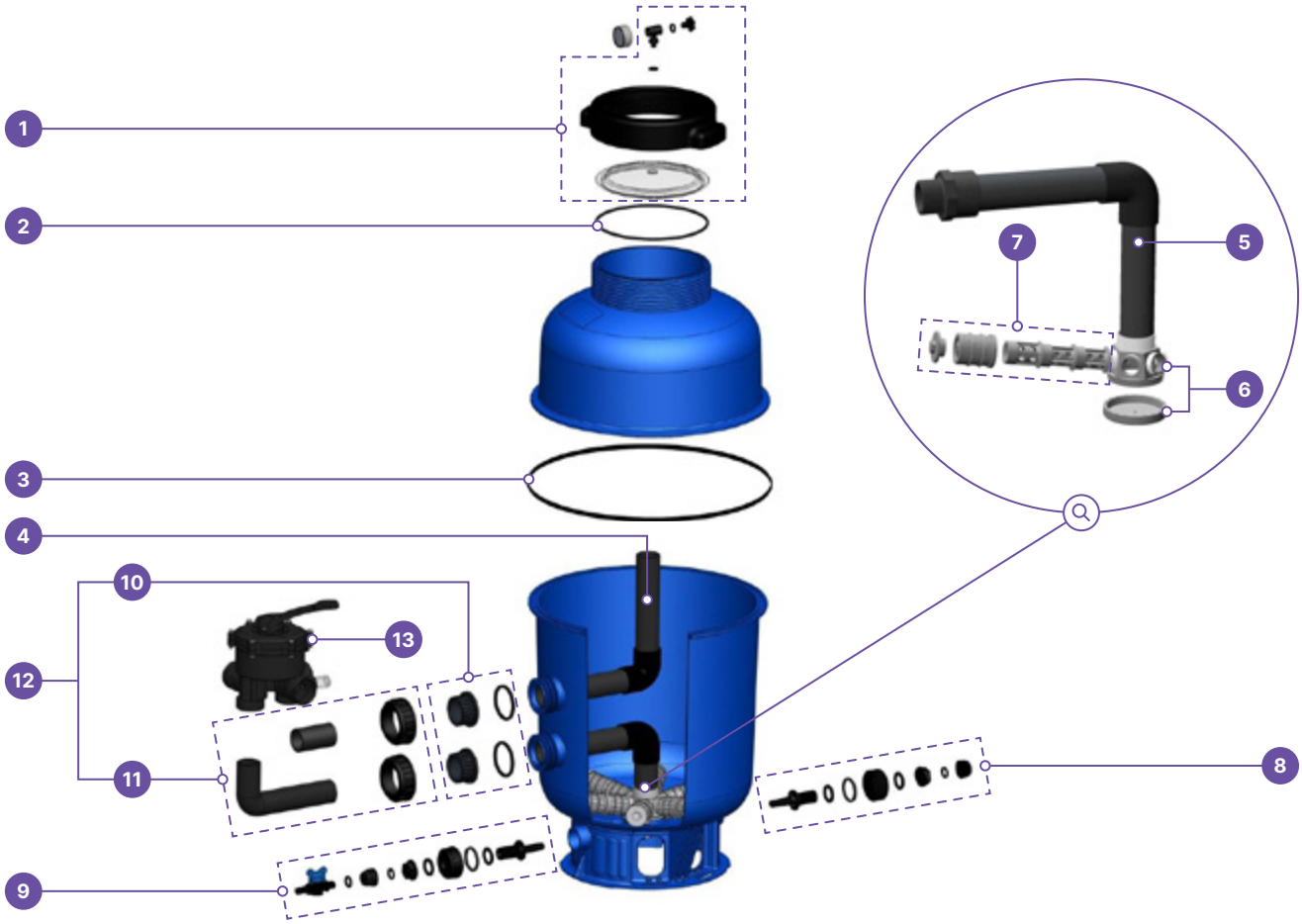

CÓDIGO		DESCRIÇÃO	QUANTIDADE CAIXA	1/2 PAL.	PALETE		PREÇO PALETE	1/2 PALETE	UNIDADE
		Série Plus+ High - Bluezone Pool							
1	513948	Conjunto tampa e rosca - Ø 500 / 615 Plus+ High	1	-	-	S	-	-	**119,28 €**
2	512970	O'Ring para tampa - Ø 500 / 615 Plus+ High	1	-	-	S	-	-	**15,16 €**
3	513949	O'Ring para corpo - Ø 500 / 615 Plus+ High	1	-	-	S	-	-	**29,59 €**
4	513950	Conjunto ligação interior superior - Ø 500 Plus+ High	1	-	-	S	-	-	**30,48 €**
4	513951	Conjunto ligação interior superior - Ø 600 Plus+ High	1	-	-	S	-	-	**30,48 €**
5	513952	Conjunto ligação interior inferior - Ø 500 Plus+ High	1	-	-	S	-	-	**33,37 €**
5	513953	Conjunto ligação interior inferior - Ø 600 Plus+ High	1	-	-	S	-	-	**61,39 €**
6	512258	Cabeça do coletor - Ø 500 / 600 Plus+ High	1	-	-	S	-	-	**11,45 €**
7	513004	Braço coletor - Ø 500 Plus+ High	1	-	-	S	-	-	**11,25 €**
7	512259	Braço coletor - Ø 600 Plus+ High	1	-	-	S	-	-	**27,54 €**
8	513954	Tampão drenagem - Ø 500 / 600 Plus+ High	1	-	-	S	-	-	**15,72 €**
9	513955	Válvula drenagem - Ø 500 / 600 Plus+ High	1	-	-	S	-	-	**16,61 €**
10	514031	Acessórios ligação filtro - Ø 500 / 600 Plus+ High	1	-	-	S	-	-	**20,44 €**
11	514030	Braços de ligação válvula - Ø 500 / 600 Plus+ High	1	-	-	S	-	-	**32,28 €**
12	513956	Conj. ligação completo válvula - Ø 500 / 600 Plus+ High	1	-	-	S	-	-	**33,76 €**
13	511728	Válvula seletora de 6 vias 1,1/2" - Plus+ High	1	-	-	B	-	-	**113,38 €**

● SOB ENCOMENDA STOCK DISPONÍVEL NÃO ISENTO DE PORTES (P) PREÇO PROMOCIONAL (LIMITADO AO STOCK EXISTENTE)



SÉRIE XXL MONOBLOCO

VÁLVULA LATERAL - Ø615 · Ø760 **P** PRODUTO DESCONTINUADO

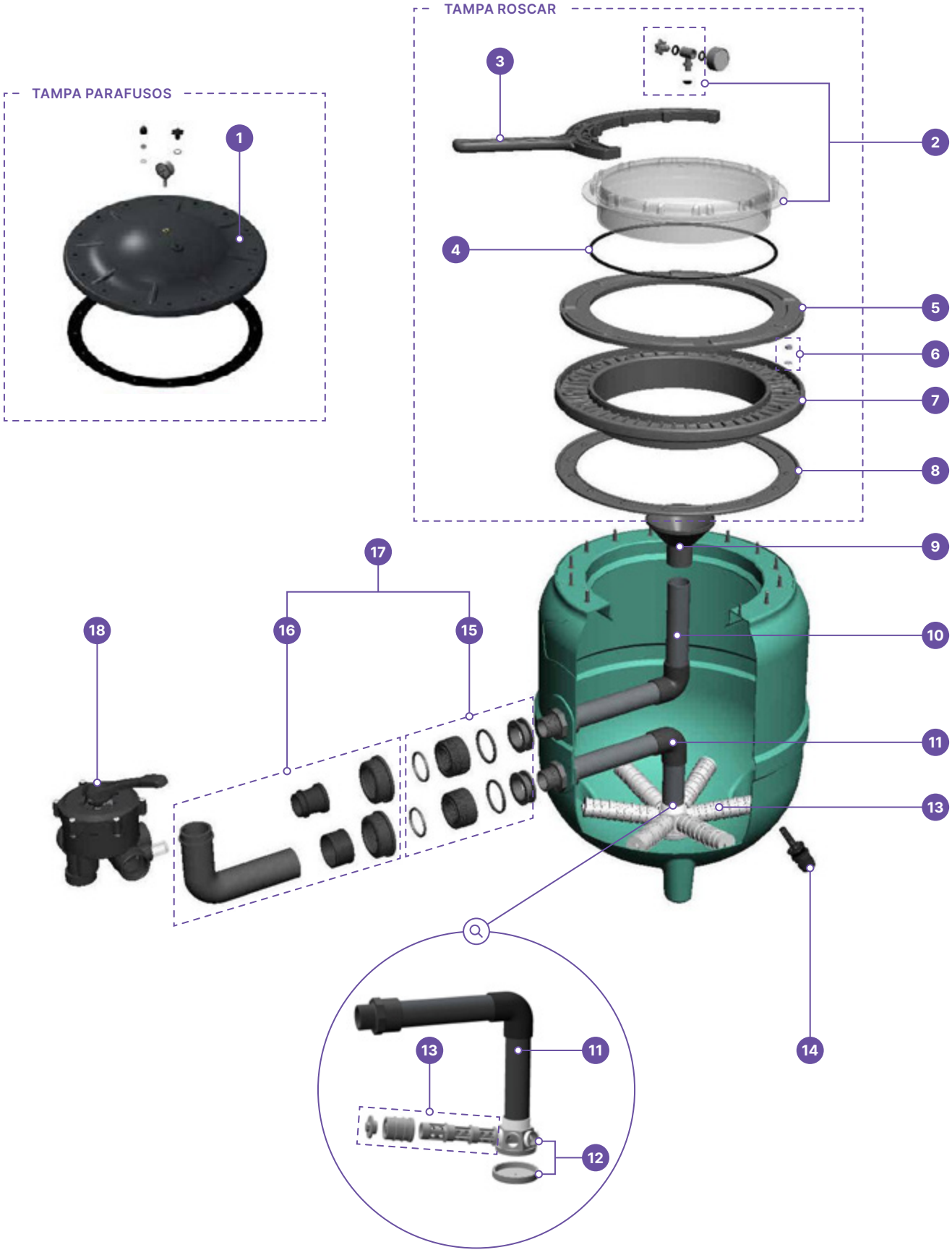

	CÓDIGO	DESCRIÇÃO	QUANTIDADE				PREÇO			
			CAIXA	1/2 PAL.	PALETE		PALETE	1/2 PALETE	UNIDADE	
		Série XXL Parafusos - Bluezone Pool								
1	512263	Tampa + o'ring (parafusos) - Ø 615 XXL	1	-	-	S	-	-	**128,03 €**	
		Série XXL Roscar - Bluezone Pool								
2	512962	Tampa transparente + purga - Ø 615 / 760 XXL	1	-	-	S	-	-	**88,06 €**	
3	512964	Chave para tampa extra-larga - Ø 615 / 760 XXL	1	-	-	S	-	-	**17,02 €**	
4	512963	O'Ring para tampa - Ø 615 / 760 XXL	1	-	-	S	-	-	**28,08 €**	
4	515853	O'ring tampa Filtro (fix na tampa) - Ø 615 / 760 XXL	1	-	-	S	-	-	**30,64 €**	
5	513087	Anel externo para tampa - Ø 615 / 760 XXL	1	-	-	S	-	-	**9,27 €**	
6	513933	Conjunto porcas + anilhas - Ø 615 / 760 XXL	1	-	-	S	-	-	**72,75 €**	
7	513086	Anel interno para tampa - Ø 615 / 760 XXL	1	-	-	S	-	-	**69,78 €**	
8	513088	Vedante para anel interno - Ø 615 / 760 XXL	1	-	-	S	-	-	**23,06 €**	
9	513928	Difusor - Ø 615 / 760 XXL	1	-	-	S	-	-	**3,99 €**	
10	513082	Conjunto de ligação interior superior - Ø 615 XXL	1	-	-	S	-	-	**14,56 €**	
10	513084	Conjunto de ligação interior superior - Ø 760 XXL	1	-	-	S	-	-	**22,10 €**	
11	513083	Conjunto de ligação interior inferior - Ø 615 XXL	1	-	-	S	-	-	**62,13 €**	
11	513085	Conjunto de ligação interior inferior - Ø 760 XXL	1	-	-	S	-	-	**68,73 €**	
12	512258	Cabeça do coletor - Ø 615 / 760 XXL	1	-	-	S	-	-	**11,45 €**	
13	512259	Braço coletor - Ø 615 XXL	1	-	-	S	-	-	**27,54 €**	
13	512966	Braço coletor - Ø 760 XXL	1	-	-	S	-	-	**27,58 €**	
14	513931	Tampão drenagem - Ø 615 / 760 XXL	1	-	-	S	-	-	**14,56 €**	
15	514034	Acessórios de ligação filtro - Ø 615 XXL	1	-	-	S	-	-	**11,57 €**	
15	514035	Acessórios de ligação filtro - Ø 760 XXL	1	-	-	S	-	-	**31,41 €**	
16	514032	Braços de ligação válvula - Ø 615 XXL	1	-	-	S	-	-	**43,22 €**	
16	514033	Braços de ligação válvula - Ø 760 XXL	1	-	-	S	-	-	**46,43 €**	
17	512965	Conjunto ligação completo - Ø 615 XXL	1	-	-	S	-	-	**40,96 €**	
17	512967	Conjunto ligação completo - Ø 760 XXL	1	-	-	S	-	-	**74,33 €**	
18	511728	Válvula seletora de 6 vias 1.1/2" - Ø 615 XXL	1	-	-	B	-	-	**113,38 €**	
18	511729	Válvula seletora de 6 vias 2" - Ø 760 XXL	1	-	-	B	-	-	**199,48 €**	

● SOB ENCOMENDA STOCK DISPONÍVEL NÃO ISENTO DE PORTES P PREÇO PROMOCIONAL (LIMITADO AO STOCK EXISTENTE)



SÉRIE DIAMOND

VÁLVULA LATERAL - Ø500 · Ø630

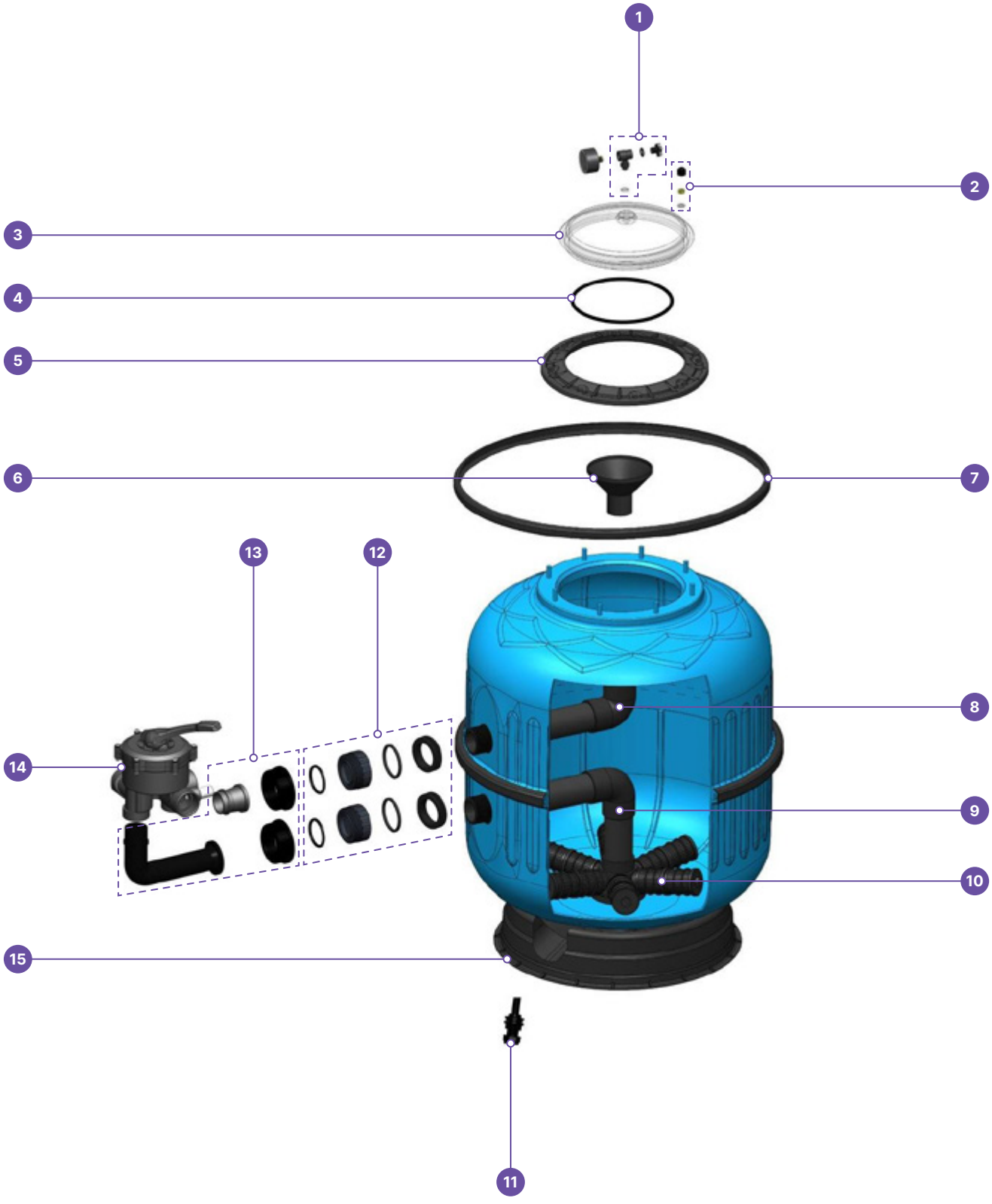

	CÓDIGO	DESCRIÇÃO	QUANTIDADE				PREÇO		
			CAIXA	1/2 PAL.	PALETE		PALETE	1/2 PALETE	UNIDADE
		Série Diamond - Bluezone Pool							
1	515449	Conj. tê purga ar - Ø 500 / 630 Diamond	1	-	-	S	-	-	**8,67 €**
2	515586	Conj. porcas tampa filtro - Ø 500 / 630 Diamond	1	-	-	S	-	-	**38,60 €**
3	515451	Tampa transparente - Ø 500 / 630 Diamond	1	-	-	S	-	-	**3,71 €**
4	515453	O'ring tampa - Ø 500 / 630 Diamond	1	-	-	S	-	-	**11,77 €**
5	515454	Aro fixação tampa - Ø 500 / 630 Diamond	1	-	-	S	-	-	**45,16 €**
6	513928	Difusor - Ø 500 / 630 Diamond	1	-	-	S	-	-	**3,99 €**
7	515455	Faixa de borracha - Ø 500 Diamond	1	-	-	S	-	-	**14,72 €**
7	515456	Faixa de borracha - Ø 630 Diamond	1	-	-	S	-	-	**15,44 €**
8	515457	Conj. Ligação interior superior - Ø 500 Diamond	1	-	-	S	-	-	**36,06 €**
8	515458	Conj. Ligação interior superior - Ø 630 Diamond	1	-	-	S	-	-	**36,06 €**
9	515460	Conj. Ligação interior inferior - Ø 500 Diamond	1	-	-	S	-	-	**117,16 €**
9	515461	Conj. Ligação interior inferior - Ø 630 Diamond	1	-	-	S	-	-	**45,09 €**
10	513004	Braço coletor - Ø 500 Diamond	1	-	-	S	-	-	**11,25 €**
10	512259	Braço coletor - Ø 630 Diamond	1	-	-	S	-	-	**27,54 €**
11	513931	Tampão drenagem - Ø 500 / 630 Diamond	1	-	-	S	-	-	**14,56 €**
12	515462	Acessórios de ligação filtro - Ø 500 / 630 Diamond	1	-	-	S	-	-	**35,35 €**
13	514036	Braços ligação válvula - Ø 500 / 630 Deluxe Diamond	1	-	-	S	-	-	**35,49 €**
14	511728	Válvula seletora de 6 vias 1,1/2" - Ø 500 / 630 Diamond	1	-	-	B	-	-	**113,38 €**
15	515463	Base filtro - Ø 500 Diamond	1	-	-	S	-	-	**93,92 €**
15	512978	Base filtro - Ø 630 Diamond	1	-	-	S	-	-	**32,28 €**

● SOB ENCOMENDA STOCK DISPONÍVEL NÃO ISENTO DE PORTES (P) PREÇO PROMOCIONAL (LIMITADO AO STOCK EXISTENTE)



SÉRIE SUPER PLUS+

VÁLVULA LATERAL - Ø500 · Ø650 · Ø750

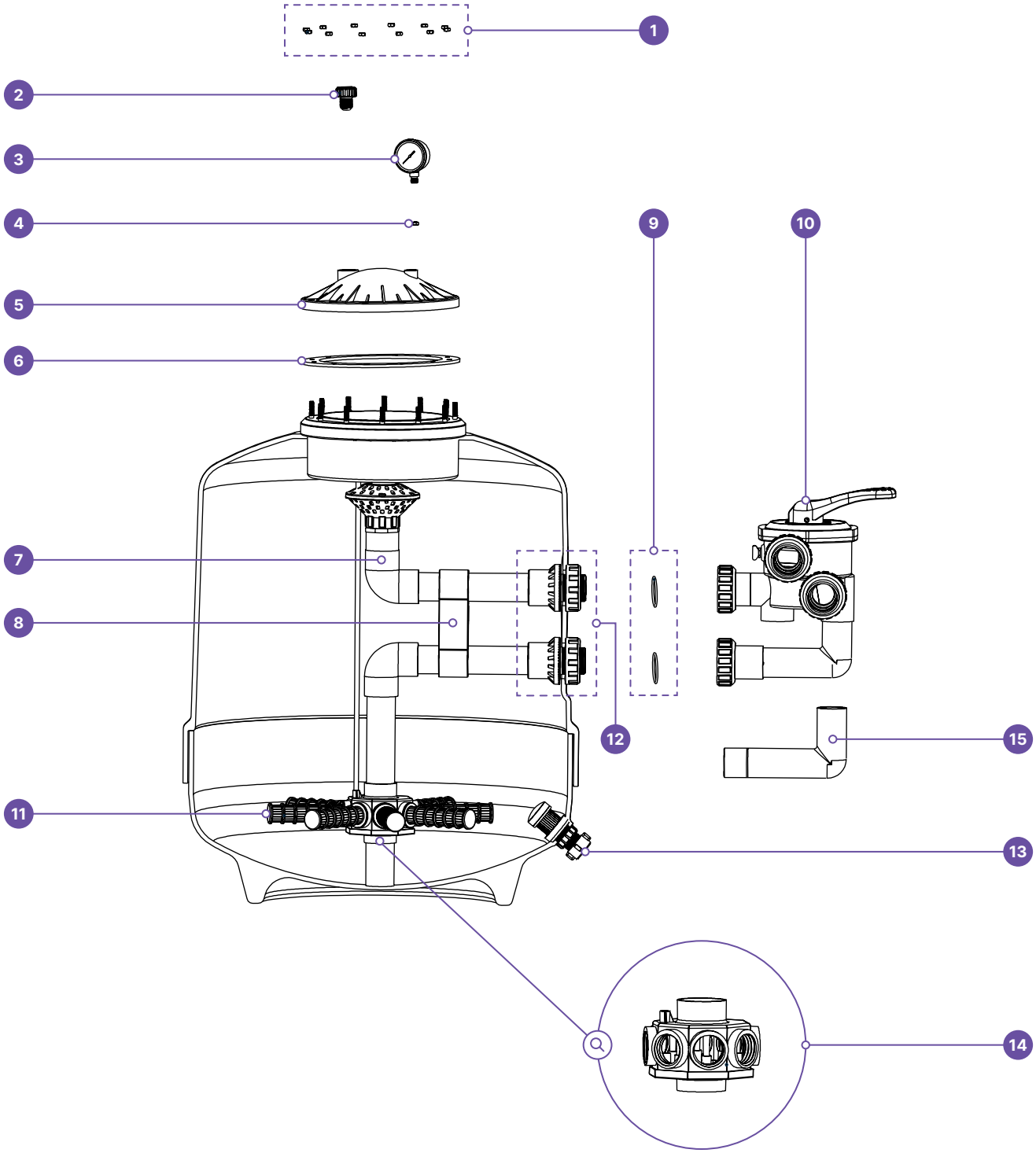

	CÓDIGO	DESCRIÇÃO	QUANTIDADE				PREÇO		
			CAIXA	1/2 PAL.	PALETE		PALETE	1/2 PALETE	UNIDADE
		Série Super Plus+ - Bluezone Pool							
1	517461	Conjunto 12 porcas - Super Plus+	1	-	-	S	-	-	**28,70 €**
2	517462	Purga de ar - Super Plus+	1	-	-	S	-	-	**8,90 €**
3	517463	Manómetro - Super Plus+	1	-	-	S	-	-	**13,45 €**
4	517464	Conector manómetro - Super Plus+	1	-	-	S	-	-	**6,75 €**
5	517465	Tampa - Super Plus+	1	-	-	S	-	-	**34,50 €**
6	517466	Junta da tampa - Super Plus+	1	-	-	S	-	-	**18,30 €**
7	517467	Conjunto ligação difusor - Ø 500 Super Plus+	1	-	-	S	-	-	**23,80 €**
7	517468	Conjunto ligação difusor - Ø 650 Super Plus+	1	-	-	S	-	-	**27,80 €**
7	517469	Conjunto ligação difusor - Super Plus+	1	-	-	S	-	-	**23,45 €**
8	517470	Suporte ligações internas 1.1/2" - Ø 500 / 650 Super Plus+	1	-	-	S	-	-	**32,45 €**
8	517471	Suporte ligações internas 2" - Ø 750 Super Plus+	1	-	-	S	-	-	**38,75 €**
9	517472	O'ring ligações 1.1/2"- Ø 500 / 650 Super Plus+	1	-	-	S	-	-	**9,80 €**
9	517473	O'ring ligações 2" - Ø 750 Super Plus+	1	-	-	S	-	-	**9,80 €**
10	517474	Válvula 6 vias 1.1/2" - Ø 500 / 650 Super Plus+	1	-	-	S	-	-	**112,80 €**
10	517475	Válvula 6 vias 2" - Ø 750 Super Plus+	1	-	-	S	-	-	**136,80 €**
11	517476	Braços coletores 115mm - Ø 500 Super Plus+	1	-	-	S	-	-	**12,80 €**
11	517477	Braços coletores 126mm - Ø 650 Super Plus+	1	-	-	S	-	-	**12,80 €**
11	517478	Braços coletores 185mm - Ø 750 Super Plus+	1	-	-	S	-	-	**12,80 €**
12	517479	Ligações 1.1/2" - Ø 500 / 650 Super Plus+	1	-	-	S	-	-	**24,60 €**
12	517480	Ligações 2" - Ø 750 Super Plus+	1	-	-	S	-	-	**28,80 €**
13	517481	Tampão drenagem - Super Plus+	1	-	-	S	-	-	**8,90 €**
14	517482	Conj.ligação coletor 1.1/2"- Super Plus+	1	-	-	S	-	-	**31,40 €**
14	517483	Conj.ligação coletor 2"- Super Plus+	1	-	-	S	-	-	**37,90 €**
15	517484	Ligação válv. 6 vias 1.1/2"- Super Plus+	1	-	-	S	-	-	**32,42 €**
15	517485	Ligação válv. 6 vias 2"- Super Plus+	1	-	-	S	-	-	**36,68 €**

FILTROS

● SOB ENCOMENDA STOCK DISPONÍVEL NÃO ISENTO DE PORTES PREÇO PROMOCIONAL (LIMITADO AO STOCK EXISTENTE)



SÉRIE DELUXE PARAFUSOS

VÁLVULA LATERAL - Ø500 · Ø630 · Ø710

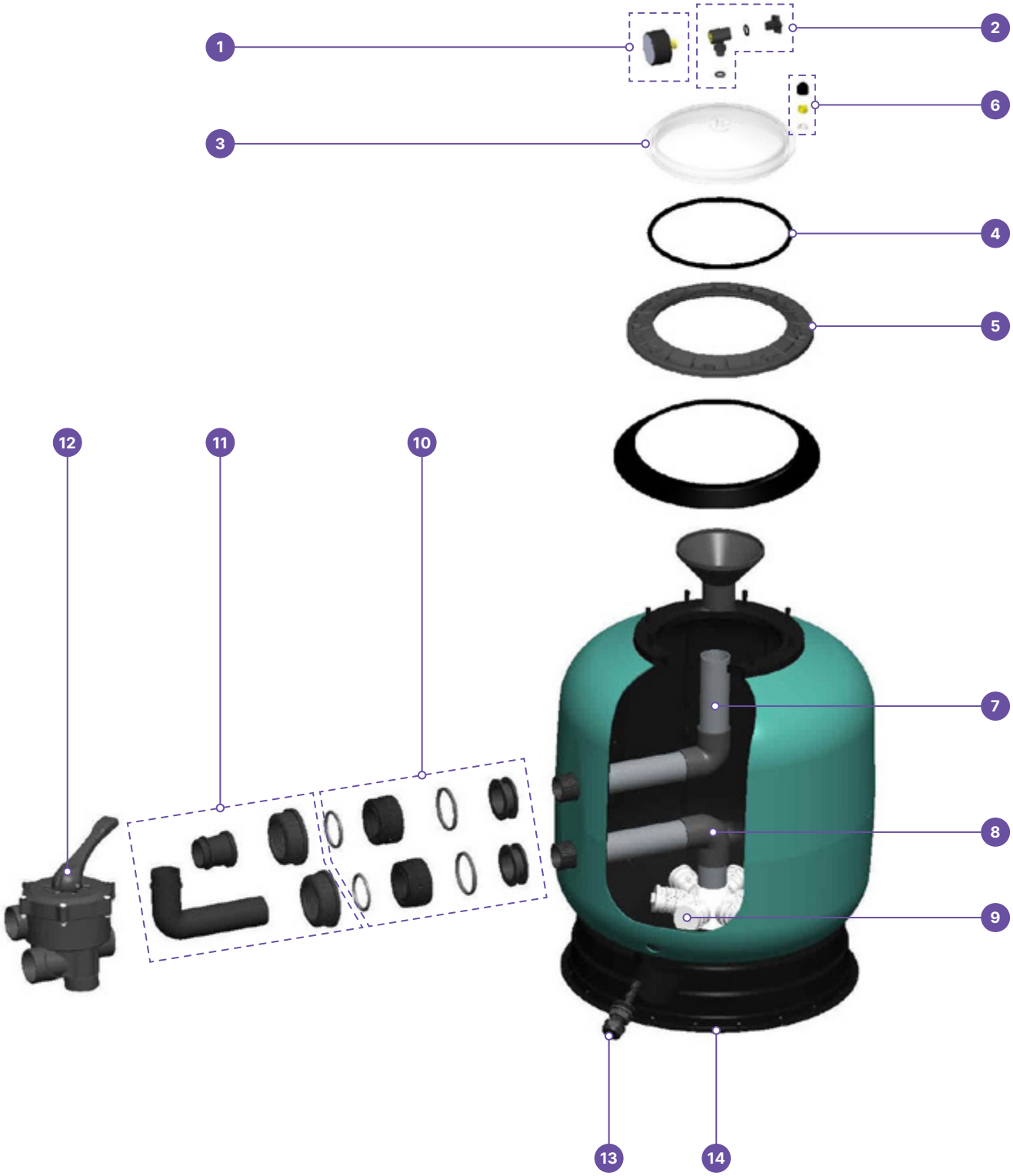

	CÓDIGO	DESCRIÇÃO	QUANTIDADE				PREÇO			
			CAIXA	1/2 PAL.	PALETE		PALETE	1/2 PALETE	UNIDADE	
		Série Deluxe Parafusos - Bluezone Pool								
1	514051	Manómetro pressão 1/4" saída posterior - Deluxe Parafusos	1	-	-	B	-	-	**15,10 €**	
2	513095	Tê + o'rings + purga para tampa - Deluxe Parafusos	1	-	-	S	-	-	**4,03 €**	
3	515451	Tampa transparente - Deluxe Parafusos	1	-	-	S	-	-	**3,71 €**	
4	515453	O'ring tampa - Deluxe Parafusos	1	-	-	S	-	-	**11,77 €**	
5	515454	Aro fixação tampa - Deluxe Parafusos	1	-	-	S	-	-	**45,16 €**	
6	515586	Conj. porcas tampa filtro - Deluxe Parafusos	1	-	-	S	-	-	**38,60 €**	
7	513090	Conjunto ligação interior superior - Ø 500 Deluxe	1	-	-	S	-	-	**30,06 €**	
7	513092	Conjunto ligação interior superior - Ø 630 Deluxe	1	-	-	S	-	-	**30,06 €**	
7	513929	Conjunto ligação interior superior - Ø 710 Deluxe	1	-	-	S	-	-	**36,16 €**	
8	513091	Conjunto ligação interior inferior - Ø 500 Deluxe	1	-	-	S	-	-	**92,12 €**	
8	513093	Conjunto ligação interior inferior - Ø 630 Deluxe	1	-	-	S	-	-	**115,97 €**	
8	513930	Conjunto ligação interior inferior - Ø 710 Deluxe	1	-	-	S	-	-	**116,95 €**	
9	513004	Braço coletor - Ø 500 Deluxe	1	-	-	S	-	-	**11,25 €**	
9	512259	Braço coletor - Ø 600 Deluxe	1	-	-	S	-	-	**27,54 €**	
9	512966	Braço coletor - Ø 710 Deluxe	1	-	-	S	-	-	**27,58 €**	
10	514038	Acessórios de ligação filtro - Ø 500 / 630 Deluxe	1	-	-	S	-	-	**28,29 €**	
10	515590	Acessórios de ligação filtro - Ø 710 Deluxe	1	-	-	S	-	-	**68,28 €**	
11	514753	Braços de ligação válvula - Ø 500 / 630 Deluxe	1	-	-	S	-	-	**41,00 €**	
11	514779	Braços de ligação válvula - Ø 710 Deluxe	1	-	-	S	-	-	**49,46 €**	
12	511728	Válvula seletora de 6 vias 1,1/2" - Ø 500 / 630 Deluxe	1	-	-	B	-	-	**113,38 €**	
12	511729	Válvula seletora de 6 vias 2" - Ø 710 Deluxe	1	-	-	B	-	-	**199,48 €**	
13	513931	Tampão drenagem - Deluxe	1	-	-	S	-	-	**14,56 €**	
14	515463	Base filtro - Ø 500 Deluxe	1	-	-	S	-	-	**93,92 €**	
14	512978	Base filtro - Ø 630 Deluxe	1	-	-	S	-	-	**32,28 €**	
14	513932	Base filtro - Ø 710 Deluxe	1	-	-	S	-	-	**42,48 €**	



SÉRIE DELUXE ROSCAR

VÁLVULA LATERAL - Ø500 · Ø630 · Ø710 (P) PRODUTO DESCONTINUADO

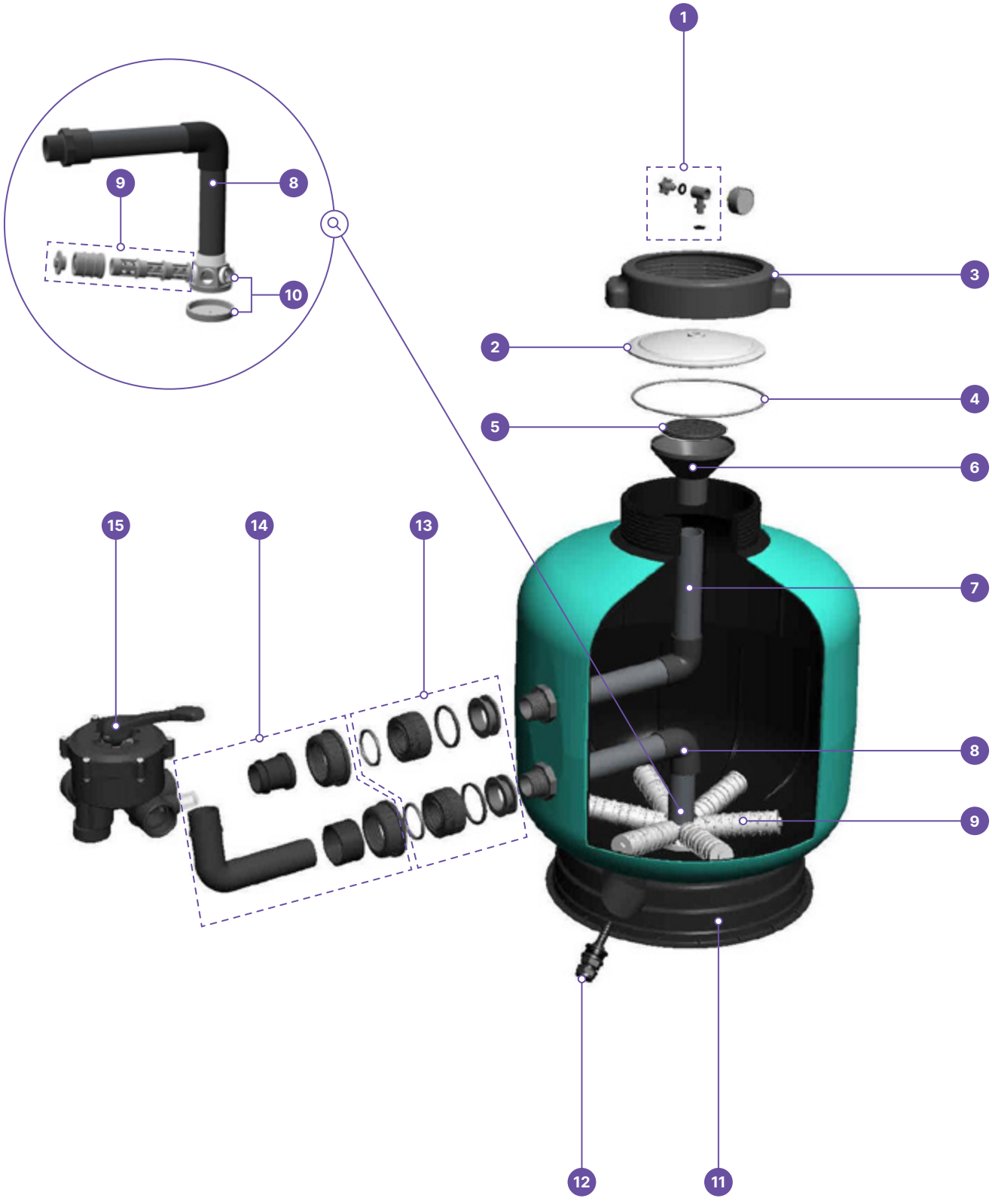

	CÓDIGO	DESCRIÇÃO	QUANTIDADE				PREÇO		
			CAIXA	1/2 PAL.	PALETE		PALETE	1/2 PALETE	UNIDADE
		Série Deluxe Roscar - Bluezone Pool							
1	513095	Tê + o'rings + purga para tampa - Deluxe Roscar	1	-	-	S	-	-	**4,03 €**
2	515451	Tampa transparente (O'ring fixação no pescoço) - Deluxe Roscar	1	-	-	S	-	-	**3,71 €**
2	516365	Tampa transparente (O'ring fixação na tampa) - Deluxe Roscar	1	-	-	S	-	-	**81,71 €**
3	513094	Rosca para tampa transparente - Deluxe Roscar	1	-	-	S	-	-	**49,07 €**
4	512970	O'Ring tampa (fixação no pescoço) - Deluxe Roscar	1	-	-	S	-	-	**15,16 €**
4	512970	O'ring tampa (fixação na tampa) - Deluxe Roscar	1	-	-	S	-	-	**15,16 €**
5	513927	Tampa difusor - Deluxe Roscar	1	-	-	S	-	-	**1,53 €**
6	513928	Difusor - Deluxe Roscar	1	-	-	S	-	-	**3,99 €**
7	513090	Conjunto ligação interior superior - Ø 500 Deluxe	1	-	-	S	-	-	**30,06 €**
7	513092	Conjunto ligação interior superior - Ø 630 Deluxe	1	-	-	S	-	-	**30,06 €**
7	513929	Conjunto ligação interior superior - Ø 710 Deluxe	1	-	-	S	-	-	**36,16 €**
8	513091	Conjunto ligação interior inferior - Ø 500 Deluxe	1	-	-	S	-	-	**92,12 €**
8	513093	Conjunto ligação interior inferior - Ø 630 Deluxe	1	-	-	S	-	-	**115,97 €**
8	513930	Conjunto ligação interior inferior - Ø 710 Deluxe	1	-	-	S	-	-	**116,95 €**
9	513004	Braço coletor - Ø 500 Deluxe	1	-	-	S	-	-	**11,25 €**
9	512259	Braço coletor - Ø 630 Deluxe	1	-	-	S	-	-	**27,54 €**
9	512966	Braço coletor - Ø 710 Deluxe	1	-	-	S	-	-	**27,58 €**
10	512258	Cabeça de coletor - Deluxe	1	-	-	S	-	-	**11,45 €**
11	515463	Base filtro - Ø 500 Deluxe	1	-	-	S	-	-	**93,92 €**
11	512978	Base filtro - Ø 630 Deluxe	1	-	-	S	-	-	**32,28 €**
11	513932	Base filtro - Ø 710 Deluxe	1	-	-	S	-	-	**42,48 €**
12	513931	Tampão drenagem - Deluxe	1	-	-	S	-	-	**14,56 €**
13	514038	Acessórios de ligação filtro - Ø 500 / 630 Deluxe	1	-	-	S	-	-	**28,29 €**
13	515590	Acessórios de ligação filtro - Ø 710 Deluxe	1	-	-	S	-	-	**68,28 €**
14	514036	Braços de ligação válvula - Ø 500 / 630 Deluxe	1	-	-	S	-	-	**35,49 €**
14	514037	Braços de ligação válvula - Ø 710 Deluxe	1	-	-	S	-	-	**49,36 €**
15	511728	Válvula seletora de 6 vias 1,1/2" - Ø 500 / 630 Deluxe	1	-	-	B	-	-	**113,38 €**
15	511729	Válvula seletora de 6 vias 2" - Ø 710 Deluxe	1	-	-	B	-	-	**199,48 €**

● SOB ENCOMENDA STOCK DISPONÍVEL NÃO ISENTO DE PORTES PREÇO PROMOCIONAL (LIMITADO AO STOCK EXISTENTE)



SÉRIE XXL PLUS+

VÁLV. LAT. - Ø560 · Ø615 · Ø760 · Ø830 · Ø920 (P) PRODUTO DESCONTINUADO

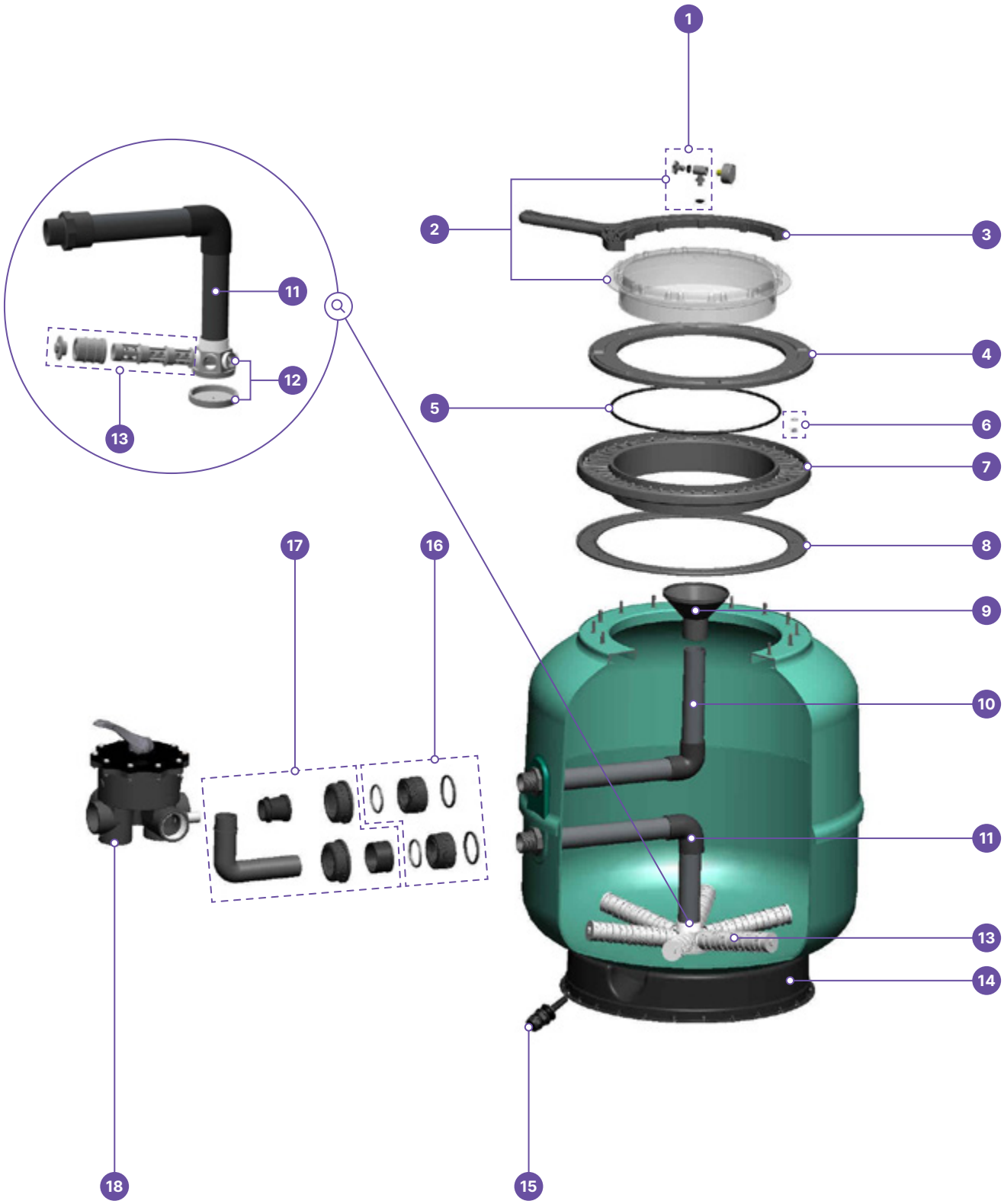

	CÓDIGO	DESCRIÇÃO	QUANTIDADE				PREÇO		
			CAIXA	1/2 PAL.	PALETE		PALETE	1/2 PALETE	UNIDADE
		Série XXL Plus+ tampa extra-larga - Bluezone Pool							
1	513095	Tê + o'rings + purga para tampa - XXL Plus+	1	-	-	S	-	-	**4,03 €**
2	512962	Tampa transparente + purga - XXL Plus+	1	-	-	S	-	-	**88,06 €**
3	512964	Chave para tampa extra-larga - XXL Plus+	1	-	-	S	-	-	**17,02 €**
4	513087	Anel externo para tampa - XXL Plus+	1	-	-	S	-	-	**9,27 €**
5	512963	O'ring tampa (fixação no pescoço) - XXL Plus+	1	-	-	S	-	-	**28,08 €**
5	515853	O'ring tampa (fixação na tampa) - XXL Plus+	1	-	-	S	-	-	**30,64 €**
6	513933	Conjunto porcas + anilhas - XXL Plus+	1	-	-	S	-	-	**72,75 €**
7	513086	Anel interno para tampa - XXL Plus+	1	-	-	S	-	-	**69,78 €**
8	513088	Vedante para anel interno - XXL Plus+	1	-	-	S	-	-	**23,06 €**
9	513928	Difusor - XXL Plus+	1	-	-	S	-	-	**3,99 €**
10	513934	Conjunto ligação interior superior - Ø 560 XXL Plus+	1	-	-	S	-	-	**31,19 €**
10	513935	Conjunto ligação interior superior - Ø 615 XXL Plus+	1	-	-	S	-	-	**29,04 €**
10	513936	Conjunto ligação interior superior - Ø 760 XXL Plus+	1	-	-	S	-	-	**47,87 €**
10	513937	Conjunto ligação interior superior - Ø 830 XXL Plus+	1	-	-	S	-	-	**47,87 €**
10	513938	Conjunto ligação interior superior - Ø 920 XXL Plus+	1	-	-	S	-	-	**47,87 €**
11	513939	Conjunto ligação interior inferior - Ø 560 XXL Plus+	1	-	-	S	-	-	**45,51 €**
11	513097	Conjunto ligação interior inferior - Ø 615 XXL Plus+	1	-	-	S	-	-	**88,34 €**
11	513940	Conjunto ligação interior inferior - Ø 760 XXL Plus+	1	-	-	S	-	-	**86,37 €**
11	513941	Conjunto ligação interior inferior - Ø 830 XXL Plus+	1	-	-	S	-	-	**86,37 €**
11	513942	Conjunto ligação interior inferior - Ø 920 XXL Plus+	1	-	-	S	-	-	**92,57 €**
12	512258	Cabeça de coletor - XXL Plus+	1	-	-	S	-	-	**11,45 €**
13	513004	Braço coletor - Ø 560 XXL Plus+	1	-	-	S	-	-	**11,25 €**
13	512259	Braço coletor - Ø 615 XXL Plus+	1	-	-	S	-	-	**27,54 €**
13	512966	Braço coletor - Ø 760 XXL Plus+	1	-	-	S	-	-	**27,58 €**
13	513944	Braço coletor - Ø 830 XXL Plus+	1	-	-	S	-	-	**28,79 €**
13	512976	Braço coletor - Ø 920 XXL Plus+	1	-	-	S	-	-	**29,30 €**
14	512978	Base filtro - Ø 560 / 615 XXL Plus+	1	-	-	S	-	-	**32,28 €**
14	513932	Base filtro - Ø 760 / 830 XXL Plus+	1	-	-	S	-	-	**42,48 €**
14	513943	Base filtro - Ø 920 XXL Plus+	1	-	-	S	-	-	**63,72 €**
15	513931	Tampão drenagem - XXL Plus+	1	-	-	S	-	-	**14,56 €**
16	514039	Acessórios ligação filtro - Ø 500 / 615 / 760 XXL Plus+	1	-	-	S	-	-	**44,81 €**
16	514040	Acessórios ligação filtro - Ø 830 / 920 XXL Plus+	1	-	-	S	-	-	**62,87 €**
17	514041	Braços de ligação válvula - Ø 500 / 615 XXL Plus+	1	-	-	S	-	-	**31,40 €**
17	514042	Braços de ligação válvula - Ø 760 / 830 XXL Plus+	1	-	-	S	-	-	**30,16 €**
17	514043	Braços de ligação válvula - Ø 920 XXL Plus+	1	-	-	S	-	-	**34,15 €**
18	511728	Válvula seletora 6 vias 1,1/2" - Ø 500 / 615 XXL Plus+	1	-	-	B	-	-	**113,38 €**
18	511729	Válvula seletora 6 vias 2" - Ø 760 / 830 / 920 XXL Plus+	1	-	-	B	-	-	**199,48 €**

● SOB ENCOMENDA STOCK DISPONÍVEL NÃO ISENTO DE PORTES PREÇO PROMOCIONAL (LIMITADO AO STOCK EXISTENTE)



SÉRIE EQUIVALENTE "ASTER"

VÁLVULA LATERAL - Ø500 · Ø600

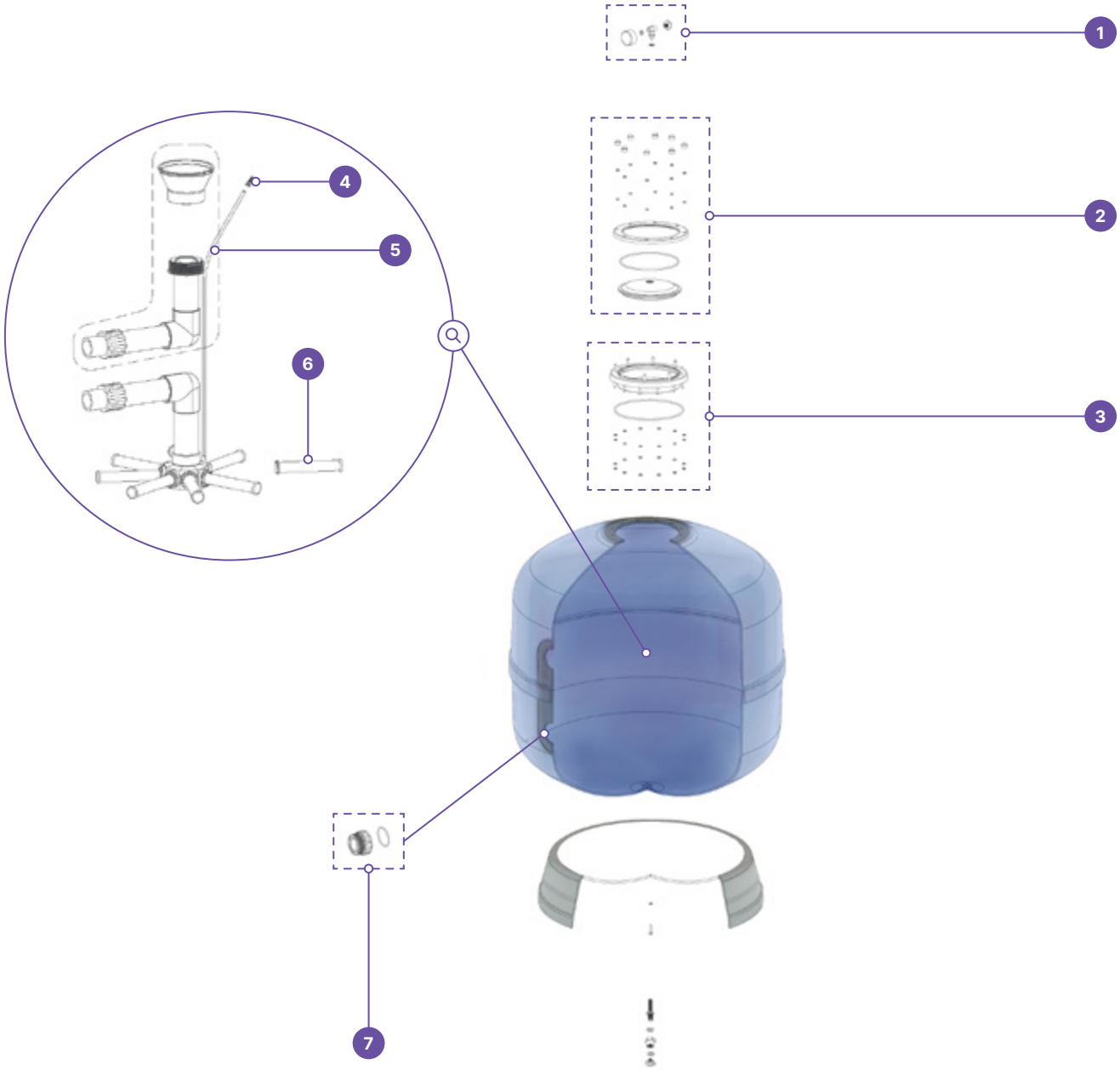

	CÓDIGO	DESCRIÇÃO	QUANTIDADE CAIXA	1/2 PAL.	PALETE		PREÇO PALETE	1/2 PALETE	UNIDADE	
		Série equivalente "Aster" - Bluezone Pool by Astralpool								
1	513640	Manómetro + tê + purga + o'rings - Ø 500 / 600 "Aster"	1	-	-	S+	-	-	**24,55 €**	
2	513639	Conj. tampa + anilhas + porcas - Ø 500 / 600 "Aster"	1	-	-	S+	-	-	**63,57 €**	
3	513641	Conj. colarinho pescoço + parafusos - Ø 500 / 600 "Aster"	1	-	-	S+	-	-	**83,79 €**	
4	513644	Purga Interna - Ø 500 / 600 "Aster"	1	-	-	S+	-	-	**11,04 €**	
5	513645	Tubo purga PVC 6mm - Ø 500 / 600 "Aster"	1	-	-	S+	-	-	**14,95 €**	
6	513646	Braço Coletor - Ø 500 / 600 "Aster"	1	-	-	S+	-	-	**4,77 €**	
7	513647	Acessórios ligação filtro 1.1/2" + o'ring - Ø 500 / 600 "Aster"	1	-	-	S+	-	-	**17,99 €**	

● SOB ENCOMENDA STOCK DISPONÍVEL NÃO ISENTO DE PORTES Ⓟ PREÇO PROMOCIONAL (LIMITADO AO STOCK EXISTENTE)



SÉRIE iFILTER AUTOMÁTICO

VÁLVULA LATERAL - Ø500 · Ø620

BLUE zone POOL by AQUAGEM

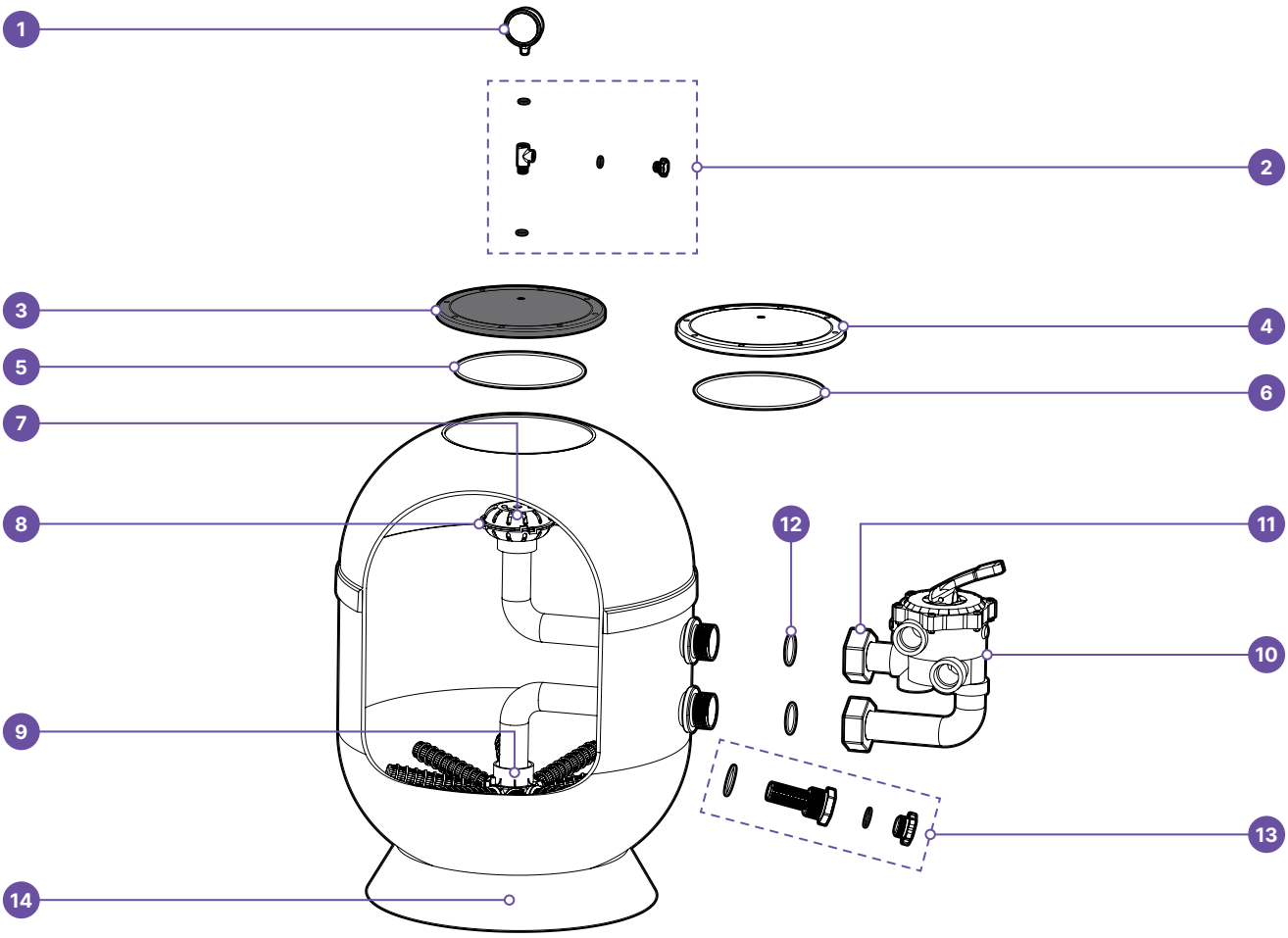

CÓDIGO		DESCRIÇÃO	QUANTIDADE CAIXA	1/2 PAL.	PALETE		PREÇO PALETE	1/2 PALETE	UNIDADE	
		Série iFilter - Bluezone Pool by Aquagem								
1	517495	Manómetro de glicerina - iFilter	1	-	-	S	-	-	28,90 €	
2	517496	Conjunto Tê de purga - iFilter	1	-	-	S	-	-	16,20 €	
3	517497	Tampa opaca - iFilter	1	-	-	S	-	-	82,80 €	
4	516108	Tampa transparente - iFilter	1	-	-	S	-	-	138,23 €	
5	517498	O-ring tampa opaca- iFilter	1	-	-	S	-	-	14,40 €	
6	517499	O-ring tampa transparente - iFilter	1	-	-	S	-	-	14,40 €	
7	517500	Difusor - iFilter	1	-	-	S	-	-	26,80 €	
8	517501	Bico purga de ar - iFilter	1	-	-	S	-	-	12,80 €	
9	517502	Coletor 8 bocas - Ø 500-620 iFilter	1	-	-	S	-	-	32,70 €	
10	517503	Válula 6 vias - Ø 500-620 iFilter	1	-	-	S	-	-	182,90 €	
11	517504	Conj. Lig. válv. 6 vias - Ø 500-620 iFilter	1	-	-	S	-	-	46,80 €	
11	516729	Conj. Ligações válvula iWash - iFilter	1	-	-	B	-	-	99,31 €	
12	517505	O-ring ligação filtro - iFilter	1	-	-	S	-	-	7,80 €	
13	517506	Tampão de drenagem - iFilter	1	-	-	S	-	-	8,90 €	
14	517507	Base - iFilter	1	-	-	S	-	-	46,20 €	

● SOB ENCOMENDA STOCK DISPONÍVEL NÃO ISENTO DE PORTES Ⓟ PREÇO PROMOCIONAL (LIMITADO AO STOCK EXISTENTE)



SÉRIE DELUXE PLUS+

VÁLVULA LATERAL - Ø500 · Ø630 · Ø710 · Ø830 · Ø900

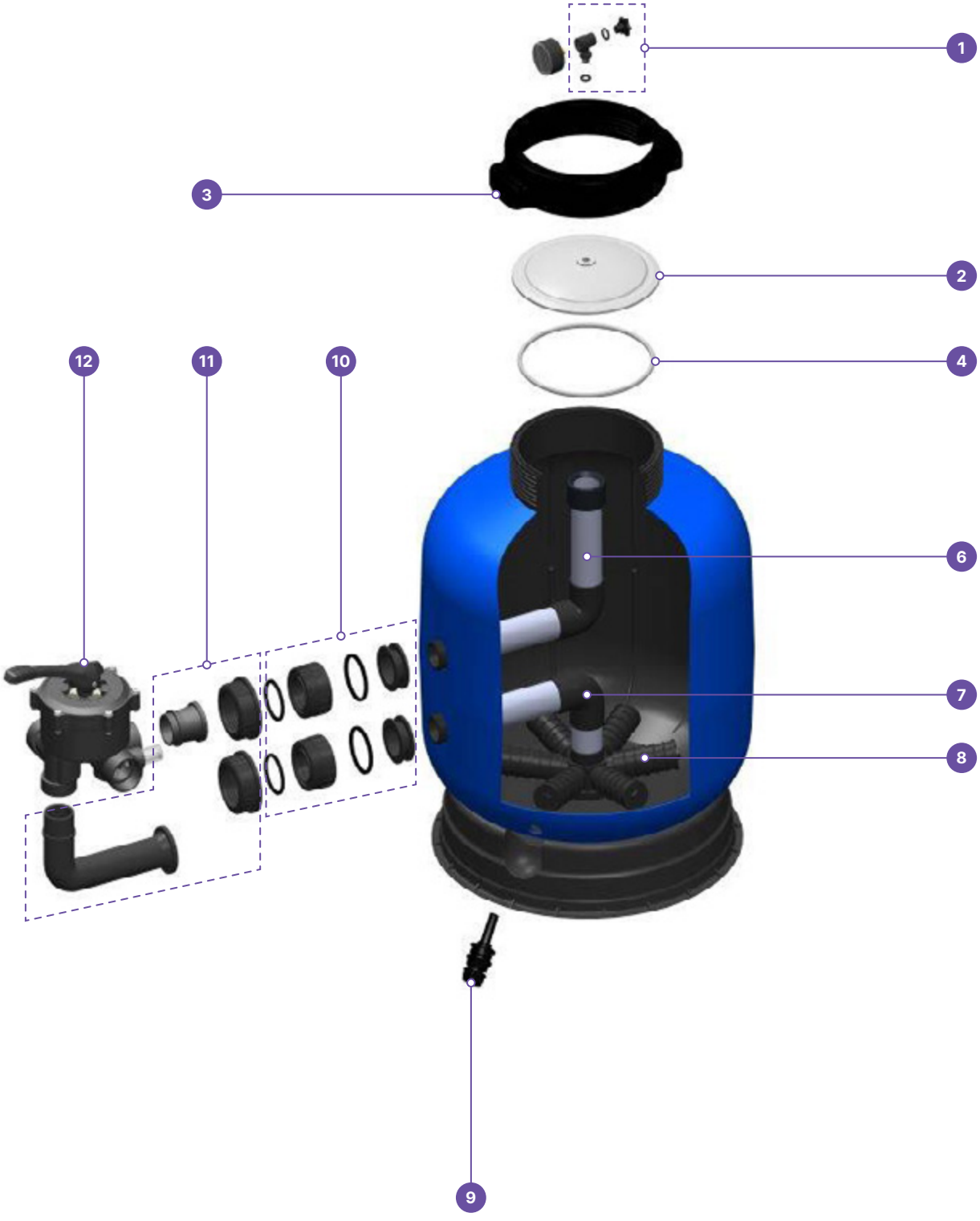

	CÓDIGO	DESCRIÇÃO	QUANTIDADE				PREÇO		
			CAIXA	1/2 PAL.	PALETE		PALETE	1/2 PALETE	UNIDADE
		Série Deluxe Plus+ - Bluezone Pool							
1	515377	Purga - Deluxe Plus+	1	-	-	S	-	-	**8,06 €**
2	515371	Tampa transparente - Deluxe Plus+	1	-	-	S	-	-	**89,79 €**
3	513094	Rosca tampa transparente - Deluxe Plus+	1	-	-	S	-	-	**49,07 €**
4	512970	O'Ring tampa - Deluxe Plus+	1	-	-	S	-	-	**15,16 €**
5	515375	Base filtro - Ø 500 Deluxe Plus+	1	-	-	S	-	-	**47,98 €**
5	512978	Base filtro - Ø 630 Deluxe Plus+	1	-	-	S	-	-	**32,28 €**
5	515376	Base filtro - Ø 710 Deluxe Plus+	1	-	-	S	-	-	**84,67 €**
5	513943	Base filtro - Ø 830-920 Deluxe Plus+	1	-	-	S	-	-	**63,72 €**
6	513090	Conj. Ligação interior superior - Ø 500 Deluxe Plus+	1	-	-	S	-	-	**30,06 €**
6	513092	Conj. Ligação interior superior - Ø 630 Deluxe Plus+	1	-	-	S	-	-	**30,06 €**
6	513929	Conj. Ligação interior superior - Ø 710-830 Deluxe Plus+	1	-	-	S	-	-	**36,16 €**
6	515372	Conj. Ligação interior superior - Ø 900 Deluxe Plus+	1	-	-	S	-	-	**53,63 €**
7	513091	Conj. Ligação interior inferior - Ø 500 Deluxe Plus+	1	-	-	S	-	-	**92,12 €**
7	513093	Conj. Ligação interior inferior - Ø 630 Deluxe Plus+	1	-	-	S	-	-	**115,97 €**
7	513930	Conj. Ligação interior inferior - Ø 710-830 Deluxe Plus+	1	-	-	S	-	-	**116,95 €**
7	515373	Conj. Ligação interior inferior - Ø 900 Deluxe Plus+	1	-	-	S	-	-	**138,30 €**
8	513004	Braço coletor - Ø 500 Deluxe Plus+	1	-	-	S	-	-	**11,25 €**
8	512259	Braço coletor - Ø 630 Deluxe Plus+	1	-	-	S	-	-	**27,54 €**
8	512966	Braço coletor - Ø 710 Deluxe Plus+	1	-	-	S	-	-	**27,58 €**
9	513931	Tampão drenagem - Deluxe Plus+	1	-	-	S	-	-	**14,56 €**
10	514038	Acessórios ligação filtro - Ø 500 / 630 / 710 Deluxe Plus+	1	-	-	S	-	-	**28,29 €**
10	515590	Acessórios ligação filtro - Ø 710 / 830 / 900 Deluxe Plus+	1	-	-	S	-	-	**68,28 €**
11	514779	Braços de ligação válvula - Ø 710 - 830 Deluxe Plus+	1	-	-	S	-	-	**49,46 €**
12	511728	Válvula seletora 6 vias 1,1/2" - Ø 500 / 630 Deluxe Plus+	1	-	-	B	-	-	**113,38 €**
12	511729	Válvula seletora 6 vias 2" - Ø 710 / 830 / 900 Deluxe Plus+	1	-	-	B	-	-	**199,48 €**
13	513944	Braço coletor - Ø 830 Deluxe Plus+	1	-	-	S	-	-	**28,79 €**
13	512976	Braço coletor - Ø 900 Deluxe Plus+	1	-	-	S	-	-	**29,30 €**

● SOB ENCOMENDA STOCK DISPONÍVEL NÃO ISENTO DE PORTES Ⓟ PREÇO PROMOCIONAL (LIMITADO AO STOCK EXISTENTE)

outdoor solutions®

CUDELL

Competência & Inovação

Member of HYDRALIANS



PACKS DE FILTAÇÃO

PACKS DE FILTRAÇÃO

Filtro Ø400 Válvula Top + Bomba + Ligações 84

Filtro Ø500 Válvula Lateral + Bomba + Ligações 85



SÉRIE PACK DE FILTRAÇÃO Ø400

FILTRO VÁLVULA TOP + BOMBA + LIGAÇÕES

SPARE PARTS FILTRO

Série Basic Monobloco (Válvula Top - Ø400):
Consultar página 52

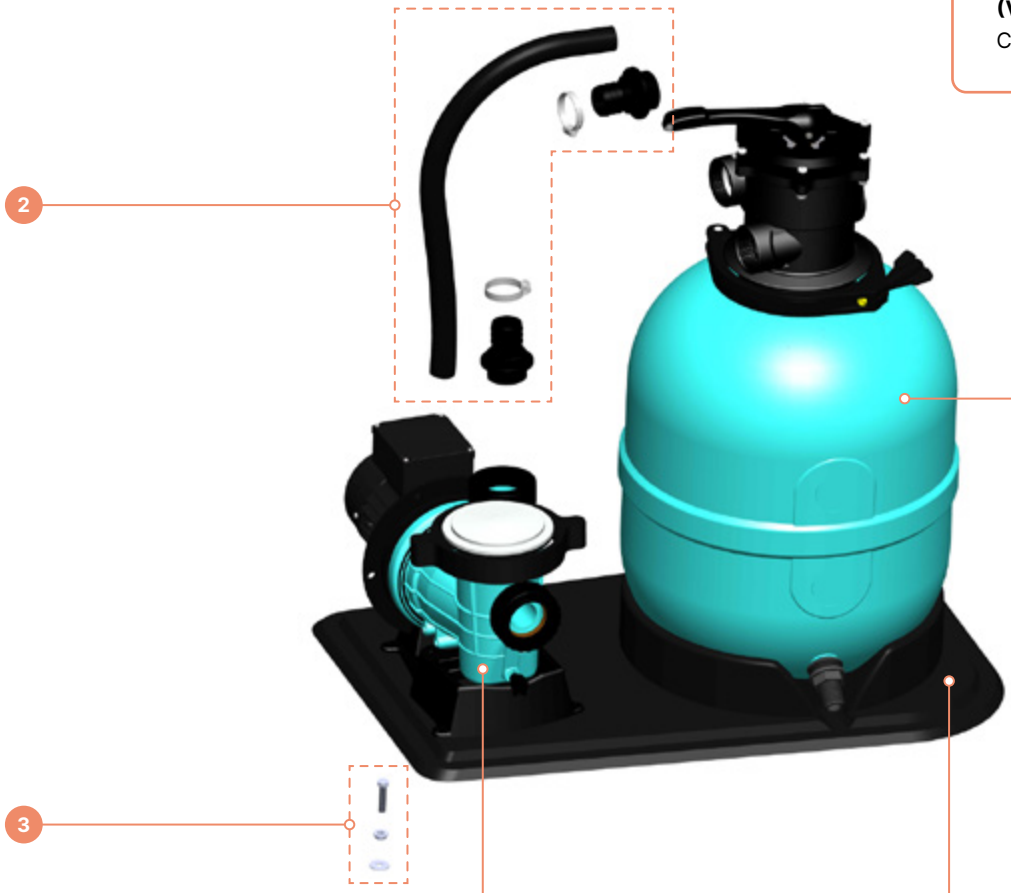

SPARE PARTS BOMBA

Série Pro Silent (0,5 CV):
Consultar páginas 32 e 33

CÓDIGO		DESCRIÇÃO	QUANTIDADE CAIXA	1/2 PAL.	PALETE		PREÇO PALETE	1/2 PALETE	UNIDADE	
		Série pack filtração Ø 400 - Bluezone Pool								
1	514069	Base - pack filtração Ø 400	1	-	-	S	-	-	**33,37 €**	
2	514070	Conjunto de ligação flexível - pack filtração Ø 400	1	-	-	S	-	-	**30,72 €**	
3	513947	Conjunto parafuso - pack filtração Ø 400	1	-	-	S	-	-	**1,57 €**	

● SOB ENCOMENDA STOCK DISPONÍVEL NÃO ISENTO DE PORTES P PREÇO PROMOCIONAL (LIMITADO AO STOCK EXISTENTE)



SÉRIE PACK DE FILTRAÇÃO Ø500

FILTRO VÁLVULA LATERAL + BOMBA + LIGAÇÕES

SPARE PARTS FILTRO

Série Basic Monobloco (Válvula Lateral - Ø500):
Consultar página 53

SPARE PARTS BOMBA

Série Pro Silent (0,75 a 1 CV):
Consultar páginas 32 e 33

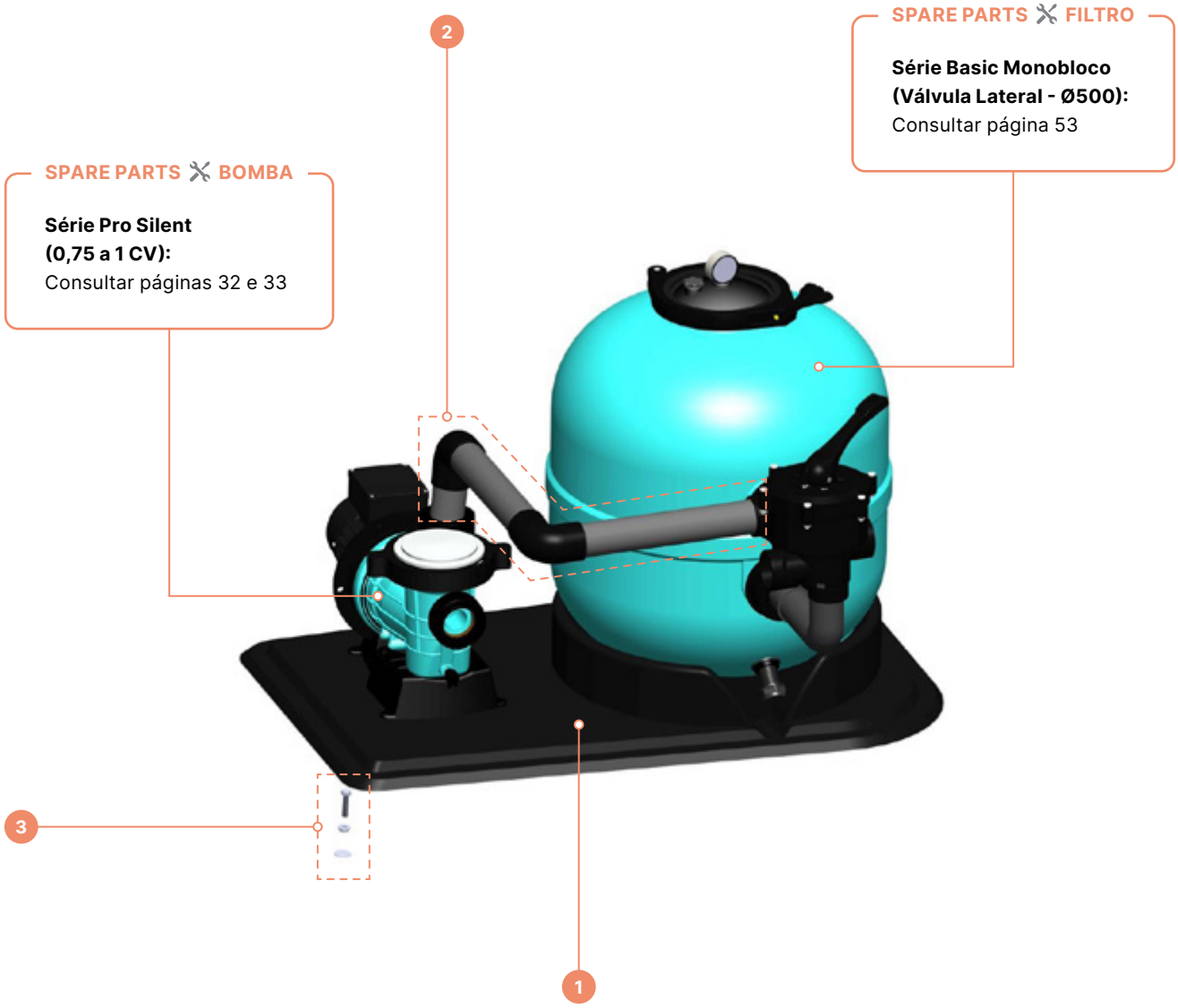

	CÓDIGO	DESCRIÇÃO	QUANTIDADE CAIXA	1/2 PAL.	PALETE		PREÇO PALETE	1/2 PALETE	UNIDADE	
		Série pack filtração Ø 500 - Bluezone Pool								
1	513945	Base - pack filtração Ø 500	1	-	-	S	-	-	**50,03 €**	
2	513946	Conjunto de ligação em PVC - pack filtração Ø 500	1	-	-	S	-	-	**32,85 €**	
3	513947	Conjunto parafuso - pack filtração Ø 500	1	-	-	S	-	-	**1,57 €**	

● SOB ENCOMENDA STOCK DISPONÍVEL NÃO ISENTO DE PORTES Ⓟ PREÇO PROMOCIONAL (LIMITADO AO STOCK EXISTENTE)

outdoor solutions®

CUDELL

Competência & Inovação

Member of HYDRALIANS



DOSAGEM E DESINFEÇÃO AUTOMÁTICA

MÁQUINAS DE ELETRÓLISE DE SAL

Basic On-line 88

Pro 89

Painel Técnico 90

Plus+ 91

Plus+ All-In-One 92

SMC 95

Deluxe Easy 96

Deluxe Plus+ 97

Deluxe Plus+ Duo 98

Inverclear 100

Mr. Pure 102

BOMBAS DOSEADORAS

Doseadoras pH e RedOx 105

Deluxe pH 106

PROTEÇÃO ANÓDICA 107



SÉRIE BASIC ON-LINE

10 g/h · 15 g/h · 20 g/h · 30 g/h (P) PRODUTO DESCONTINUADO

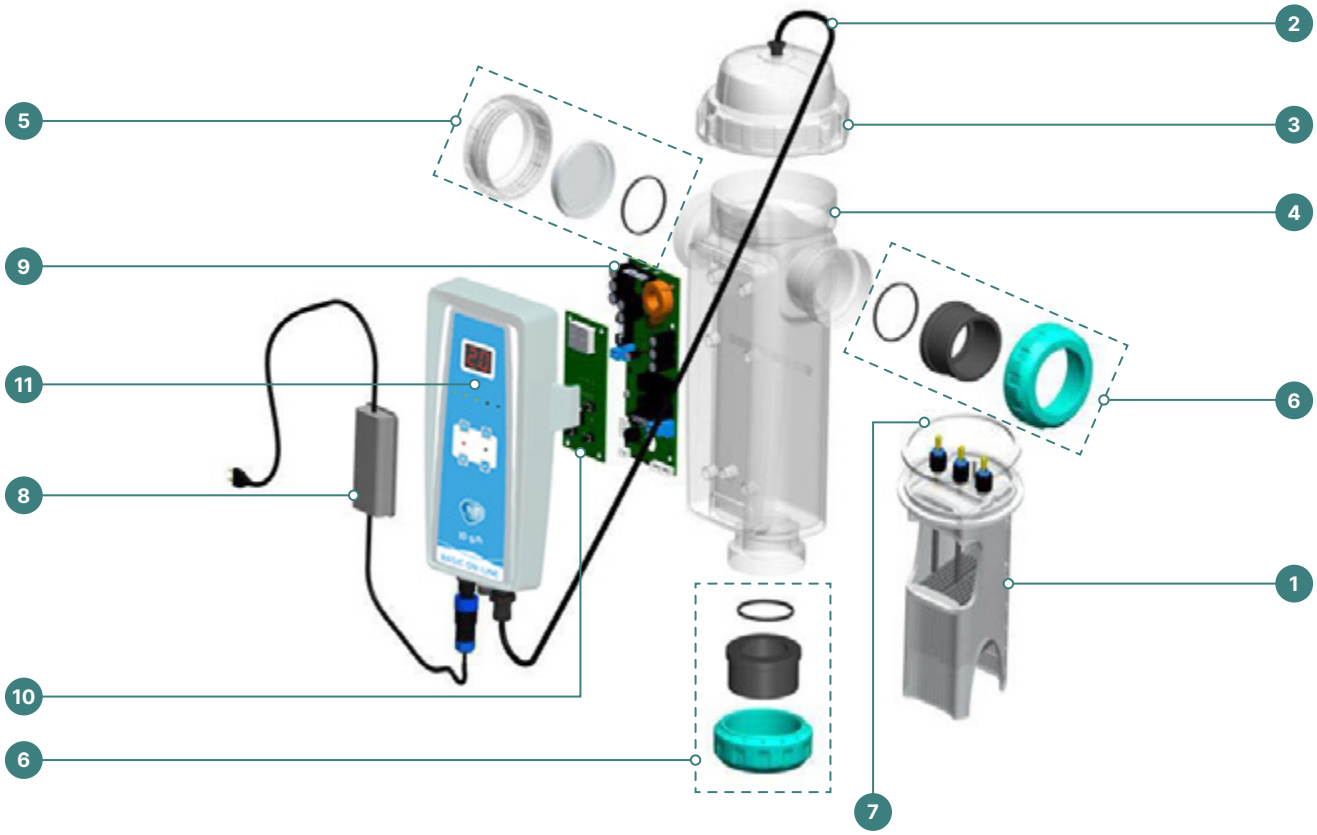

	CÓDIGO	DESCRIÇÃO	QUANTIDADE CAIXA	1/2 PAL.	PALETE		PREÇO PALETE	1/2 PALETE	UNIDADE	
		Série Basic On-line - Bluezone Pool								
1	513259	Célula - 10g/h - Basic On-line	1	-	-	S	-	-	**516,50 €**	
1	514055	Célula - 15g/h - Basic On-line	1	-	-	S	-	-	**725,76 €**	
1	513260	Célula - 20g/h - Basic On-line	1	-	-	S	-	-	**922,92 €**	
1	513261	Célula - 30g/h - Basic On-line	1	-	-	S	-	-	**1.066,87 €**	
2	518433	Cabo de ligação à céula 90cm - Basic On-line	1	-	-	S	-	-	**290,30 €**	
3	513974	Tampa copo célula - Plus+/Plus+ AIO	1	-	-	S	-	-	**38,49 €**	
4	513987	Copo para célula - Basic On-line	1	-	-	S	-	-	**122,77 €**	
5	513988	Conjunto tampão copo - Basic On-line	1	-	-	S	-	-	**3,14 €**	
6	513989	Conjunto de ligação copo - Basic On-line	1	-	-	S	-	-	**3,71 €**	
7	513975	Vedante silicone - Basic On-line	1	-	-	S	-	-	**19,39 €**	
7	513975	O'ring da célula - Basic On-line	1	-	-	S	-	-	**19,39 €**	
8	515322	Adaptador de corrente - Basic On-line	1	-	-	S	-	-	**1,13 €**	
9	514181	Placa PCB principal - Basic On-line	1	-	-	S	-	-	**344,74 €**	
10	515320	Módulo Ecrã LCD - Basic On-line	1	-	-	S	-	-	**107,96 €**	
11	515313	Autocolante Painel frontal - Basic On-line 10g	1	-	-	S	-	-	**1,73 €**	
11	515314	Autocolante painel frontal - Basic On-line 15g	1	-	-	S	-	-	**2,34 €**	
11	515315	Autocolante painel frontal - Basic On-line 20g	1	-	-	S	-	-	**1,05 €**	
11	515316	Autocolante painel frontal - Basic On-line 30g	1	-	-	S	-	-	**1,13 €**	

● SOB ENCOMENDA STOCK DISPONÍVEL NÃO ISENTO DE PORTES (P) PREÇO PROMOCIONAL (LIMITADO AO STOCK EXISTENTE)



SÉRIE PRO

10 g/h · 20 g/h · 30 g/h (P) PRODUTO DESCONTINUADO

BLUE zone POOL by ASTRALPOOL

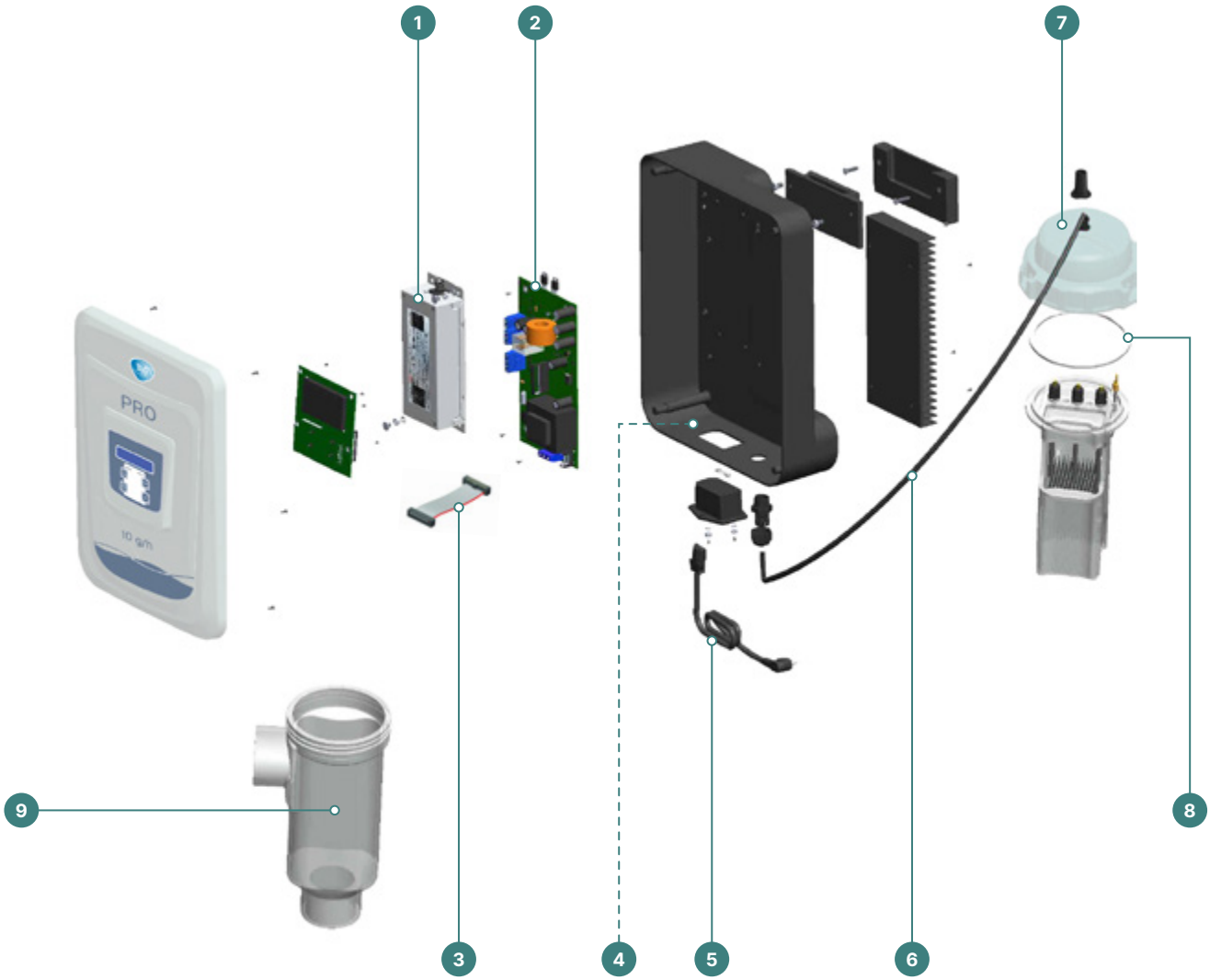

CÓDIGO		DESCRIÇÃO	QUANTIDADE CAIXA	1/2 PAL.	PALETE		PREÇO PALETE	1/2 PALETE	UNIDADE	
		Série Pro - Bluezone Pool								
1	513970	Transformador - Pro	1	-	-	S	-	-	**163,45 €**	
2	513971	Placa circuito impresso - Pro	1	-	-	S	-	-	**424,03 €**	
3	515312	Cabo Ligação ecrã-PCB - Pro	1	-	-	S	-	-	**20,16 €**	
4	514183	Ficha de ligação cabo AC c/ fusivel - Pro	1	-	-	S	-	-	**30,24 €**	
5	513972	Cabo alimentação - Pro	1	-	-	S	-	-	**70,98 €**	
6	513973	Cabo de ligação célula - Pro	1	-	-	S	-	-	**18,14 €**	
7	513974	Tampa copo da célula - Pro	1	-	-	S	-	-	**38,49 €**	
8	513975	O'ring da célula - Pro	1	-	-	S	-	-	**19,39 €**	
9	513976	Copo para célula - Pro	1	-	-	S	-	-	**124,83 €**	

● SOB ENCOMENDA STOCK DISPONÍVEL NÃO ISENTO DE PORTES (P) PREÇO PROMOCIONAL (LIMITADO AO STOCK EXISTENTE)



PAINEL TÉCNICO

10 g/h · 20 g/h · 30 g/h (P) PRODUTO DESCONTINUADO

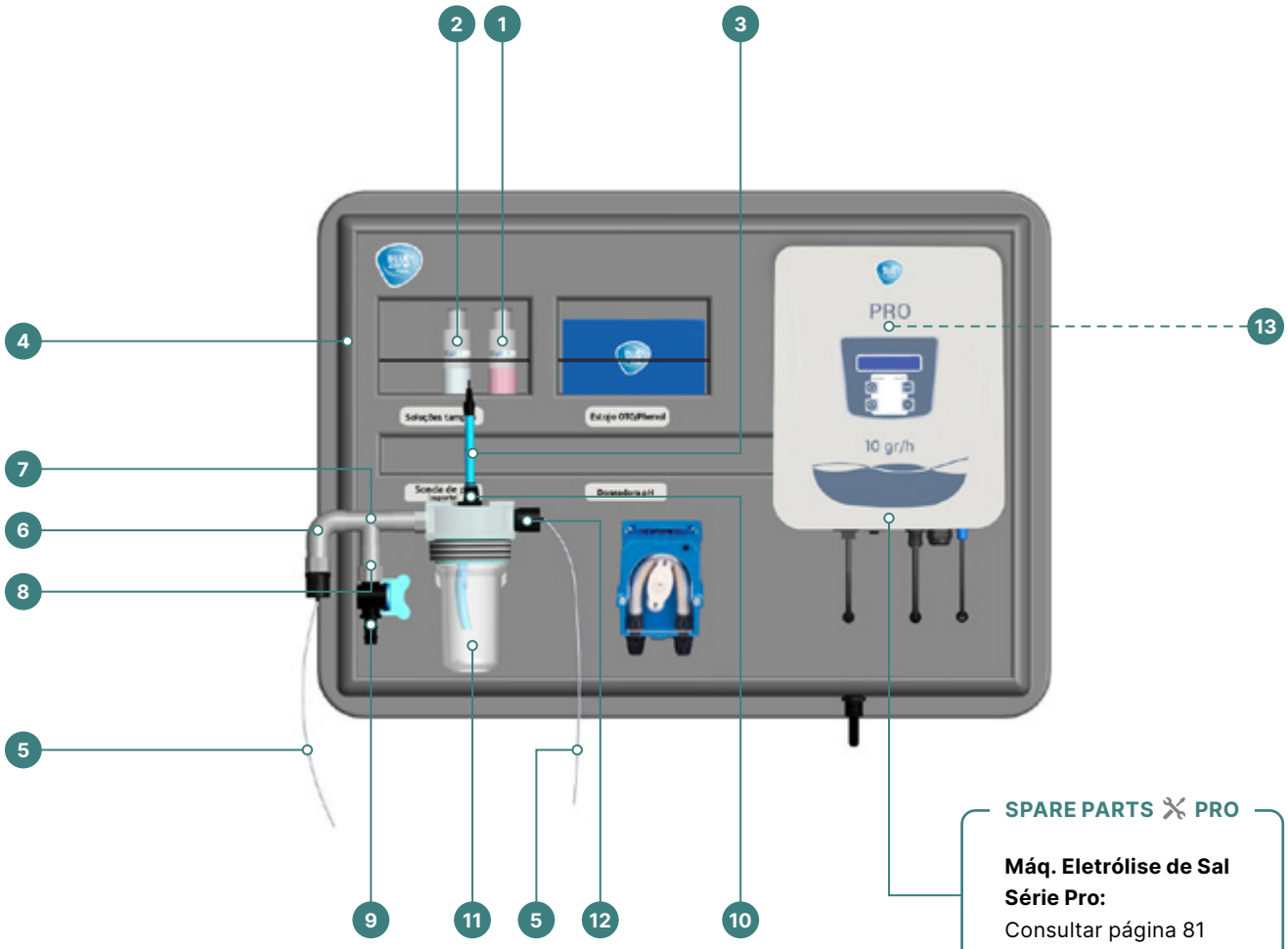

SPARE PARTS PRO

Máq. Eletrólise de Sal Série Pro:
Consultar página 81

	CÓDIGO	DESCRIÇÃO	QUANTIDADE CAIXA	1/2 PAL.	PALETE		PREÇO PALETE	1/2 PALETE	UNIDADE	
		Série painel técnico - Bluezone Pool								
1	513512	Solução pH4 (50ml) - Painel técnico	1	-	-	D	-	-	**33,23 €**	
2	513513	Solução pH7 (50ml) - Painel técnico	1	-	-	D	-	-	**33,23 €**	
3	513514	Sonda pH - Painel técnico	1	-	-	D	-	-	**78,73 €**	
4	513977	Placa suporte - Painel técnico	1	-	-	S	-	-	**139,96 €**	
5	513982	Tubo de ligação ao copo da sonda (8×6 mm - 2 m) - Painel Técnico	1	-	-	S	-	-	**16,69 €**	
6	513984	Joelho de ligação (Ø 20 mm) ao copo da sonda - Painel Técnico	1	-	-	S	-	-	**0,44 €**	
7	513983	Tê de ligação (Ø 20 mm) ao copo da sonda - Painel Técnico	1	-	-	S	-	-	**0,48 €**	
8	513985	Acessório de roscar macho 20 mm - Painel técnico	1	-	-	S	-	-	**0,52 €**	
9	513981	Torneira de escoamento copo sonda - Painel técnico	1	-	-	S	-	-	**1,53 €**	
10	513980	Acessório de ligação sonda - Painel técnico	1	-	-	S	-	-	**20,81 €**	
11	513978	Copo / suporte sonda pH - Painel técnico	1	-	-	S	-	-	**116,49 €**	
12	513979	Acessórios ligação (Ø 20 mm) copo sonda - Painel técnico	1	-	-	S	-	-	**20,81 €**	
13	518434	Placa PCB principal - Painel técnico	1	-	-	S	-	-	**148,18 €**	

● SOB ENCOMENDA STOCK DISPONÍVEL NÃO ISENTO DE PORTES (P) PREÇO PROMOCIONAL (LIMITADO AO STOCK EXISTENTE)



SÉRIE PLUS+

10 g/h · 15 g/h · 20 g/h · 30 g/h (P) PRODUTO DESCONTINUADO

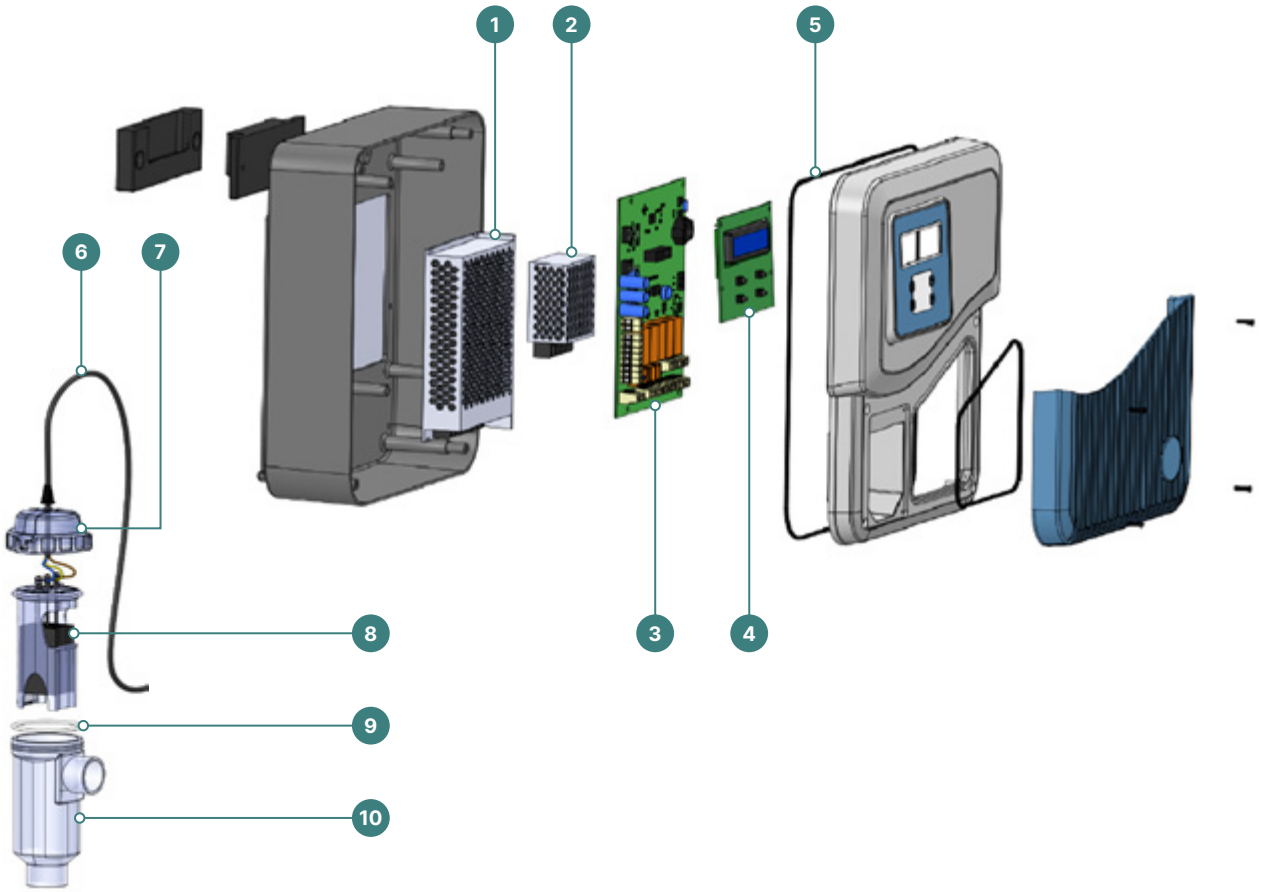

	CÓDIGO	DESCRIÇÃO	QUANTIDADE CAIXA	1/2 PAL.	PALETE		PREÇO PALETE	1/2 PALETE	UNIDADE	
		Série Plus+ - Bluezone Pool								
1	517621	Fonte alimentação 24V - Plus+	1	-	-	S	-	-	**112,90 €**	
2	517622	Fonte alimentação 12V - Plus+	1	-	-	S	-	-	**105,84 €**	
3	517641	Placa principal 10g/h - Plus+	1	-	-	S	-	-	**89,90 €**	
3	517642	Placa principal 15g/h - Plus+	1	-	-	S	-	-	**89,90 €**	
3	517643	Placa principal 20g/h - Plus+	1	-	-	S	-	-	**89,90 €**	
3	517644	Placa principal 30g/h - Plus+	1	-	-	S	-	-	**89,90 €**	
4	517645	Placa ecrã - Plus+	1	-	-	S	-	-	**89,90 €**	
5	517630	Vedante carcaça - Plus+	1	-	-	S	-	-	**89,90 €**	
6	517635	Cabo célula - Plus+	1	-	-	S	-	-	**135,48 €**	
7	513974	Tampa copo célula - Plus+	1	-	-	S	-	-	**38,49 €**	
8	513259	Célula 10g/h - Plus+	1	-	-	S	-	-	**516,50 €**	
8	514055	Célula 15g/h - Plus+	1	-	-	S	-	-	**725,76 €**	
8	513260	Célula 20g/h - Plus+	1	-	-	S	-	-	**922,92 €**	
8	513261	Célula 30g/h - Plus+	1	-	-	S	-	-	**1.066,87 €**	
9	517636	O'ring Célula Plus+	1	-	-	S	-	-	**14,68 €**	
10	513976	Copo célula - Plus+	1	-	-	S	-	-	**124,83 €**	

● SOB ENCOMENDA STOCK DISPONÍVEL NÃO ISENTO DE PORTES (P) PREÇO PROMOCIONAL (LIMITADO AO STOCK EXISTENTE)



SÉRIE PLUS+ ALL-IN-ONE

10 g/h · 15 g/h · 20 g/h · 30 g/h **P** PRODUTO DESCONTINUADO

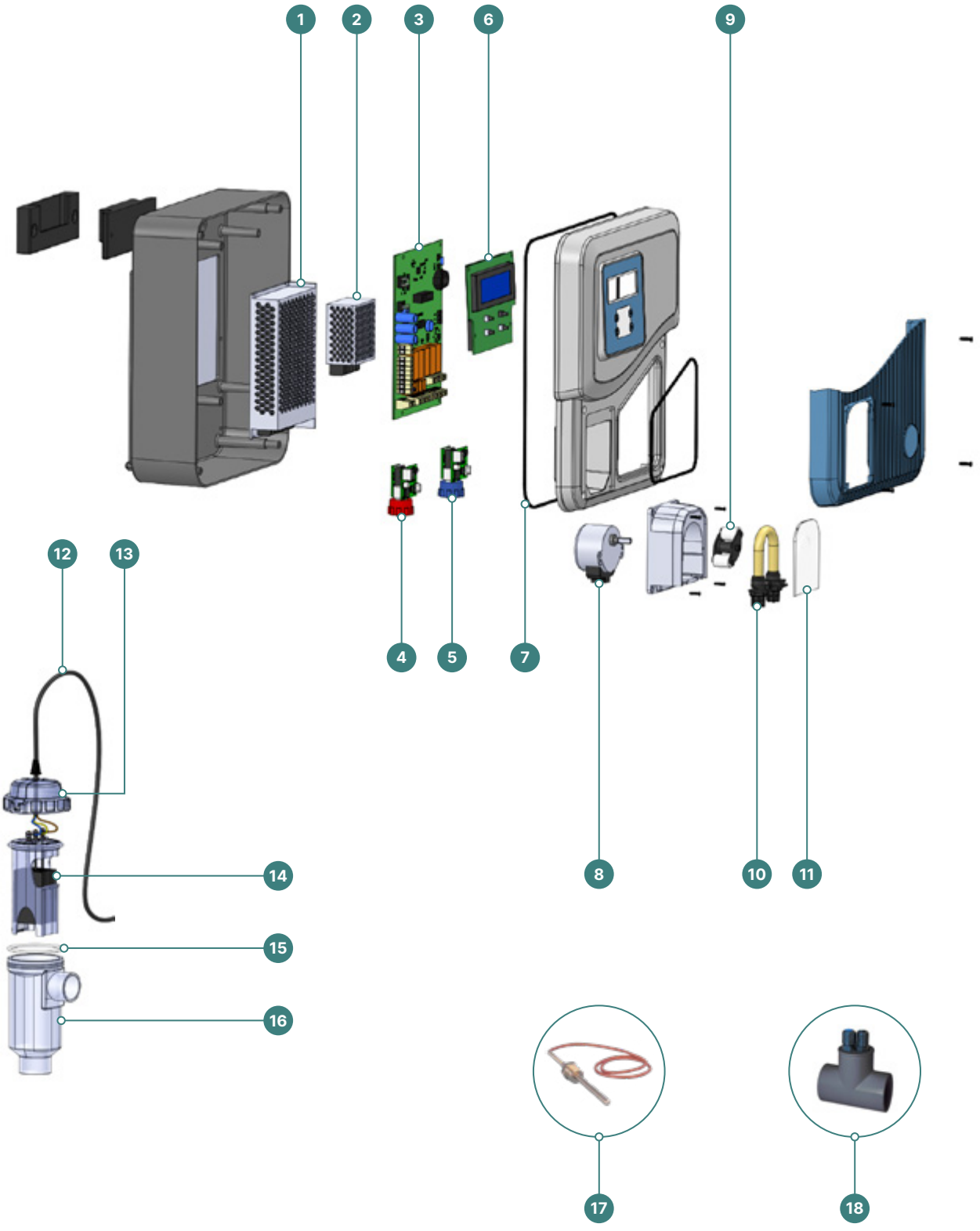

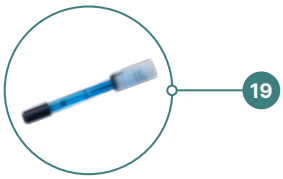

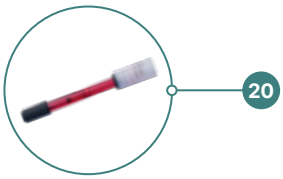

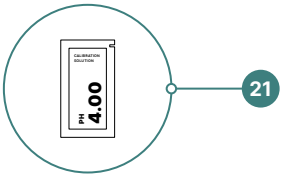

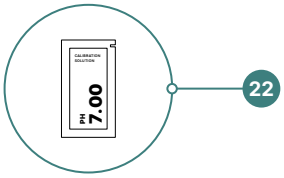

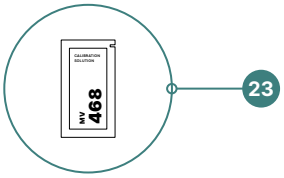

	CÓDIGO	DESCRIÇÃO	QUANTIDADE				PREÇO		
			CAIXA	1/2 PAL.	PALETE		PALETE	1/2 PALETE	UNIDADE
		Série Plus+ All-In-One - Bluezone Pool							
1	517621	Fonte alimentação 24V - Plus+ AIO	1	-	-	S	-	-	**112,90 €**
2	517622	Fonte alimentação 12V - Plus+ AIO	1	-	-	S	-	-	**105,84 €**
3	517623	Placa principal 10g/h - Plus+ AIO	1	-	-	S	-	-	**129,90 €**
3	517624	Placa principal 15g/h - Plus+ AIO	1	-	-	S	-	-	**129,90 €**
3	517625	Placa principal 20g/h - Plus+ AIO	1	-	-	S	-	-	**129,90 €**
3	517626	Placa principal 30g/h - Plus+ AIO	1	-	-	S	-	-	**129,90 €**
4	517627	Módulo pH - Plus+ AIO	1	-	-	S	-	-	**121,36 €**
5	517628	Módulo ORP - Plus+ AIO	1	-	-	S	-	-	**121,36 €**
6	517629	Placa ecrã - Plus+ AIO	1	-	-	S	-	-	**42,80 €**
7	517630	Vedante carcaça - Plus+ AIO	1	-	-	S	-	-	**18,30 €**
8	517631	Motor bomba doseadora pH - Plus+ AIO	1	-	-	S	-	-	**39,90 €**
9	517632	Rotor bomba doseadora pH - Plus+ AIO	1	-	-	S	-	-	**13,71 €**
10	517633	Tubo peristáltico bomba doseadora pH - Plus+ AIO	1	-	-	S	-	-	**35,48 €**
11	517634	Vidro bomba doseadora pH - Plus+ AIO	1	-	-	S	-	-	**23,90 €**
12	517635	Cabo célula - Plus+ AIO	1	-	-	S	-	-	**135,48 €**
13	513974	Tampa copo célula - Plus+ AIO	1	-	-	S	-	-	**38,49 €**
14	513259	Célula 10g/h - Plus+ AIO	1	-	-	S	-	-	**516,50 €**
14	514055	Célula 15g/h - Plus+ AIO	1	-	-	S	-	-	**725,76 €**
14	513260	Célula 20g/h - Plus+ AIO	1	-	-	S	-	-	**922,92 €**
14	513261	Célula 30g/h - Plus+ AIO	1	-	-	S	-	-	**1.066,87 €**
15	517636	O'ring Célula - Plus+ AIO	1	-	-	S	-	-	**14,68 €**
16	513976	Copo célula - Plus+ AIO	1	-	-	S	-	-	**124,83 €**
17	516480	Sonda de temperatura - Plus+ AIO	1	-	-	S	-	-	**29,98 €**
18	517637	Suporte sondas - Plus+ AIO	1	-	-	S	-	-	**59,27 €**
19	517638	Sonda pH - Plus+ AIO	1	-	-	S	-	-	**86,08 €**
20	517639	Sondas ORP - Plus+ AIO	1	-	-	S	-	-	**118,54 €**
21	513512	Solução pH4 (50ml) - Plus+ AIO	1	-	-	D	-	-	**33,23 €**
22	513513	Solução pH7 (50ml) - Plus+ AIO	1	-	-	D	-	-	**33,23 €**
23	514077	Solução calibração 465mV - Plus+ AIO	1	-	-	D	-	-	**20,26 €**

● SOB ENCOMENDA STOCK DISPONÍVEL NÃO ISENTO DE PORTES Ⓟ PREÇO PROMOCIONAL (LIMITADO AO STOCK EXISTENTE)



SÉRIE SMC

10 - 50 g/h · 100 - 150 g/h

BLUE zone POOL by innowater

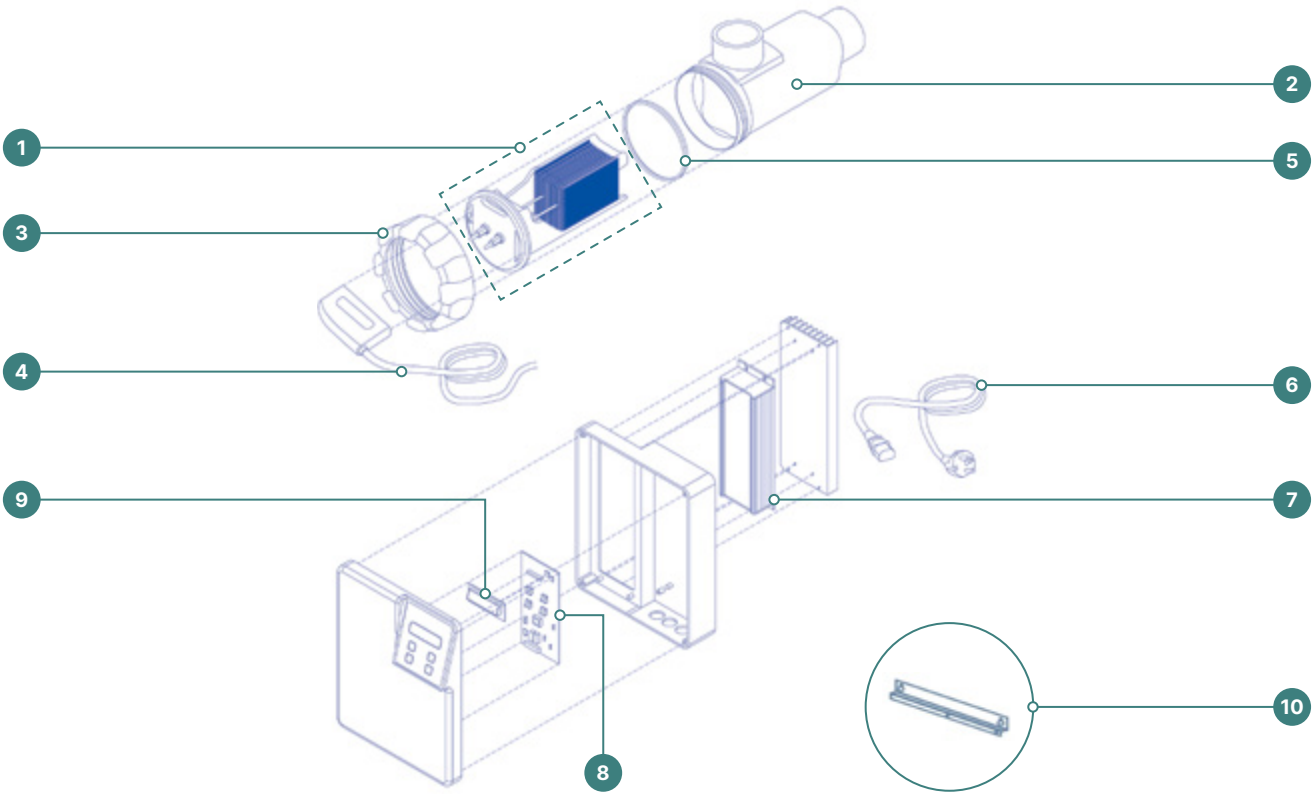

CÓDIGO		DESCRIÇÃO	QUANTIDADE CAIXA	1/2 PAL.	PALETE		PREÇO PALETE	1/2 PALETE	UNIDADE	
		Série SMC - Innowater								
1	512419	Célula bipolar 10 g/h - SMC	1	-	-	S	-	-	**662,26 €**	
1	512420	Célula bipolar 15 g/h - SMC	1	-	-	S	-	-	**889,06 €**	
1	512421	Célula bipolar 20 g/h - SMC	1	-	-	S	-	-	**1.158,19 €**	
1	512422	Célula bipolar 30 g/h - SMC	1	-	-	S	-	-	**1.575,50 €**	
1	512423	Célula bipolar 50 g/h - SMC	1	-	-	S	-	-	**3.118,25 €**	
1	512424	Célula bipolar 100 g/h - SMC	1	-	-	S	-	-	**7.171,10 €**	
1	512712	Celula bipolar 150 g/h - SMC	1	-	-	S	-	-	**10.125,61 €**	
2	512472	Copo célula 10-30 g/h - SMC	1	-	-	S	-	-	**89,96 €**	
2	512634	Copo célula 50 g/h - SMC	1	-	-	S	-	-	**636,55 €**	
2	512716	Copo célula 100-150 g/h - SMC	1	-	-	S	-	-	**651,67 €**	
3	512473	Rosca copo célula 10 a 30 g/h - SMC	1	-	-	S	-	-	**40,57 €**	
4	512474	Cabo para célula 10 a 50 g/h - SMC	1	-	-	S	-	-	**96,77 €**	
4	512718	Cabo para célula 100-1000 g/h - SMC	1	-	-	S	-	-	**96,77 €**	
5	514460	Vedante copo da célula - SMC	1	-	-	S	-	-	**12,35 €**	
6	515340	Cabo alimentação - SMC	1	-	-	S	-	-	**40,57 €**	
7	514771	Fonte alimentação - SMC 10-30 g/h	1	-	-	S	-	-	**408,24 €**	
7	515341	Fonte alimentação - SMC 50 g/h	1	-	-	S	-	-	**488,38 €**	
8	515342	Placa de controlo - SMC	1	-	-	S	-	-	**393,12 €**	
9	515343	Ecrã LCD - SMC	1	-	-	S	-	-	**65,27 €**	
10	514461	Suporte eletrólise de sal - SMC	1	-	-	S	-	-	**15,88 €**	

● SOB ENCOMENDA STOCK DISPONÍVEL NÃO ISENTO DE PORTES Ⓟ PREÇO PROMOCIONAL (LIMITADO AO STOCK EXISTENTE)



SÉRIE DELUXE EASY

8 g/h · 12 g/h · 16 g/h · 23 g/h · 30 g/h (P) PRODUTO DESCONTINUADO

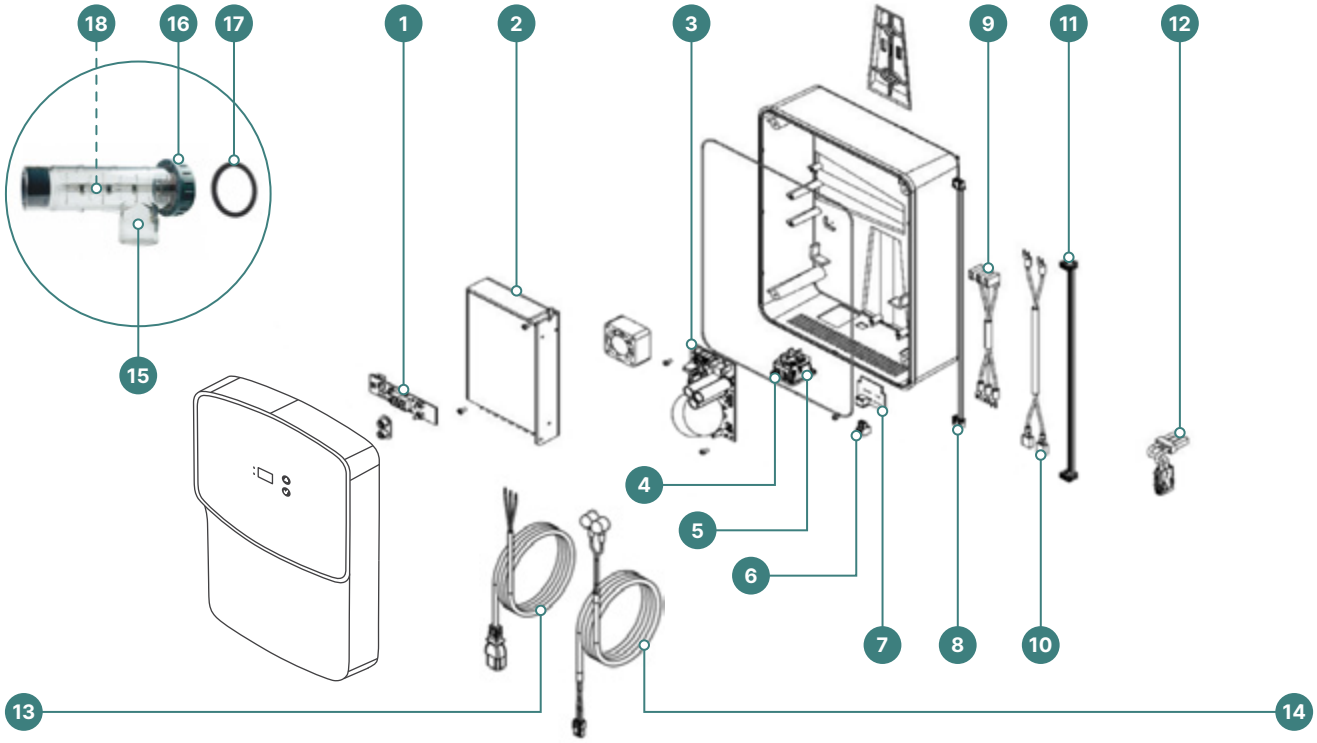

	CÓDIGO	DESCRIÇÃO	QUANTIDADE CAIXA	QUANTIDADE 1/2 PAL.	QUANTIDADE PALETE		PREÇO PALETE	PREÇO 1/2 PALETE	PREÇO UNIDADE	
		Série Deluxe Easy - Bluezone Pool								
1	515543	Módulo ecrã - Deluxe Easy	1	-	-	S	-	-	**114,42 €**	
2	515544	Fonte alimentação 150W - Deluxe Easy	1	-	-	S	-	-	**162,38 €**	
3	515545	Placa eletrónica - Deluxe Easy	1	-	-	S	-	-	**313,09 €**	
4	515556	Kit 5 Fusíveis T6.3A - Deluxe Easy	1	-	-	S	-	-	**14,13 €**	
5	515546	Conector AC - Deluxe Easy	1	-	-	S	-	-	**21,56 €**	
6	515553	Ligação EXT 2 ligações - Deluxe Easy	1	-	-	S	-	-	**14,85 €**	
7	515547	Placa de ligações - Deluxe Easy	1	-	-	S	-	-	**77,96 €**	
8	515548	Cabo flexível 2 ligações - Deluxe Easy	1	-	-	S	-	-	**28,26 €**	
9	515549	Cabo alimentação interior - Deluxe Easy	1	-	-	S	-	-	**21,32 €**	
10	515550	Cabo ligação fonte alimentação - Deluxe Easy	1	-	-	S	-	-	**37,30 €**	
11	515551	Cabo flexível 6 ligações - Deluxe Easy	1	-	-	S	-	-	**13,89 €**	
12	515552	Conector ligação célula - Deluxe Easy	1	-	-	S	-	-	**40,24 €**	
13	515555	Cabo alimentação - Deluxe Easy	1	-	-	S	-	-	**42,33 €**	
14	515554	Cabo ligação célula - Deluxe Easy	1	-	-	S	-	-	**112,33 €**	
15	515557	Copo célula - Deluxe Easy	1	-	-	S	-	-	**117,65 €**	
16	515558	Tampa copo célula - Deluxe Easy	1	-	-	S	-	-	**32,33 €**	
17	515559	O'ring copo célula - Deluxe Easy	1	-	-	S	-	-	**19,16 €**	
18	515560	Célula 8 g/h - Deluxe Easy	1	-	-	S	-	-	**863,43 €**	
18	515561	Célula 12 g/h - Deluxe Easy	1	-	-	S	-	-	**863,43 €**	
18	515562	Célula 16 g/h - Deluxe Easy	1	-	-	S	-	-	**1.167,57 €**	
18	515563	Célula 23 g/h - Deluxe Easy	1	-	-	S	-	-	**1.586,01 €**	
18	515564	Célula 30 g/h - Deluxe Easy	1	-	-	S	-	-	**1.992,21 €**	

● SOB ENCOMENDA STOCK DISPONÍVEL NÃO ISENTO DE PORTES (P) PREÇO PROMOCIONAL (LIMITADO AO STOCK EXISTENTE)



SÉRIE DELUXE PLUS+

8 g/h · 12 g/h · 16 g/h · 23 g/h · 30 g/h **P** PRODUTO DESCONTINUADO

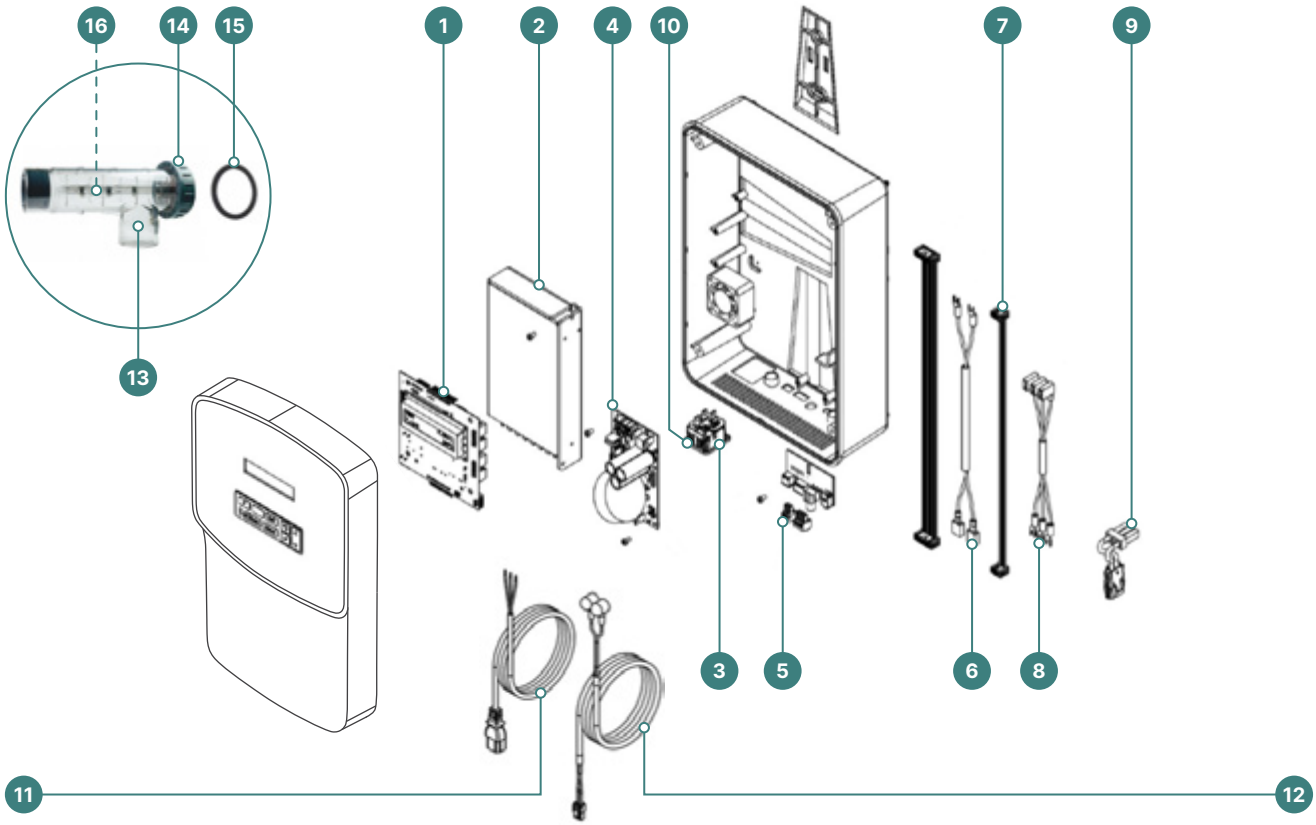

CÓDIGO		DESCRIÇÃO	QUANTIDADE CAIXA	1/2 PAL.	PALETE		PREÇO PALETE	1/2 PALETE	UNIDADE	
		Série Deluxe Plus+ - Bluezone Pool								
1	515543	Módulo ecrã - Deluxe Plus+	1	-	-	S	-	-	**142,42 €**	
2	515544	Fonte alimentação 150W - Deluxe Plus+	1	-	-	S	-	-	**162,38 €**	
3	515546	Conector AC - Deluxe Plus+	1	-	-	S	-	-	**21,56 €**	
4	515545	Placa eletrónica - Deluxe Plus+	1	-	-	S	-	-	**313,09 €**	
5	515553	Ligação EXT 2 ligações - Deluxe Plus+	1	-	-	S	-	-	**14,85 €**	
6	515550	Cabo ligação fonte alimentação - Deluxe Plus+	1	-	-	S	-	-	**37,30 €**	
7	515551	Cabo flexível 6 ligações - Deluxe Plus+	1	-	-	S	-	-	**13,89 €**	
8	515549	Cabo alimentação interior - Deluxe Plus+	1	-	-	S	-	-	**21,32 €**	
9	515552	Conector ligação célula - Deluxe Plus+	1	-	-	S	-	-	**40,24 €**	
10	515556	Kit 5 Fusíveis T6.3A - Deluxe Plus+	1	-	-	S	-	-	**14,13 €**	
11	515555	Cabo alimentação - Deluxe Plus+	1	-	-	S	-	-	**42,33 €**	
12	515554	Cabo ligação célula - Deluxe Plus+	1	-	-	S	-	-	**112,33 €**	
13	515557	Copo célula - Deluxe Plus+	1	-	-	S	-	-	**117,65 €**	
14	515558	Tampa copo célula - Deluxe Plus+	1	-	-	S	-	-	**32,33 €**	
15	515559	O'ring copo célula - Deluxe Plus+	1	-	-	S	-	-	**19,16 €**	
16	515560	Célula 8 g/h - Deluxe Plus+	1	-	-	S	-	-	**863,43 €**	
16	515561	Célula 12 g/h - Deluxe Plus+	1	-	-	S	-	-	**863,43 €**	
16	515562	Célula 16 g/h - Deluxe Plus+	1	-	-	S	-	-	**1.167,57 €**	
16	515563	Célula 23 g/h - Deluxe Plus+	1	-	-	S	-	-	**1.586,01 €**	
16	515564	Célula 30 g/h - Deluxe Plus+	1	-	-	S	-	-	**1.992,21 €**	

● SOB ENCOMENDA STOCK DISPONÍVEL NÃO ISENTO DE PORTES P PREÇO PROMOCIONAL (LIMITADO AO STOCK EXISTENTE)



SÉRIE DELUXE PLUS+ DUO

8 g/h · 12 g/h · 16 g/h · 23 g/h · 30 g/h (P) PRODUTO DESCONTINUADO

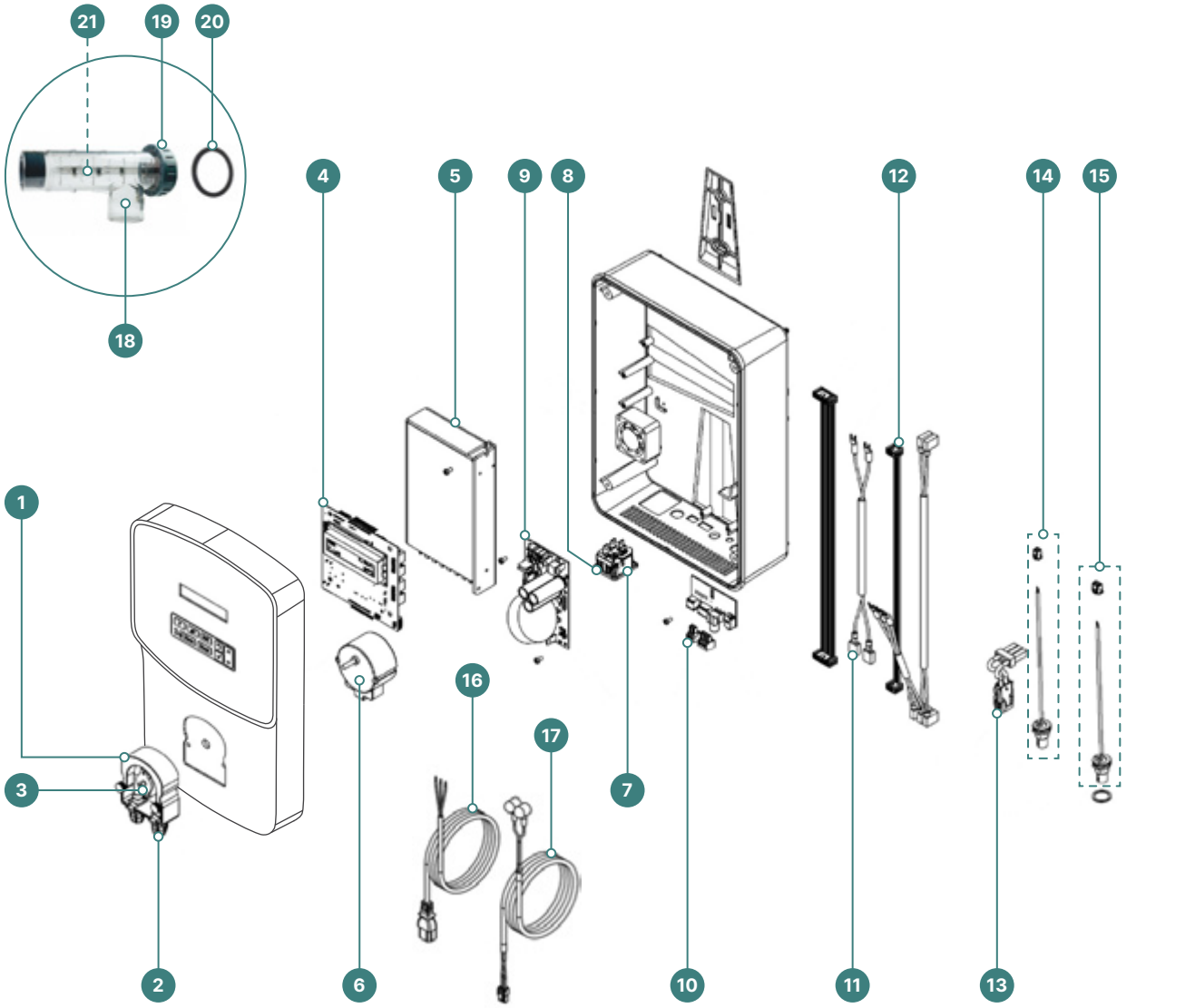

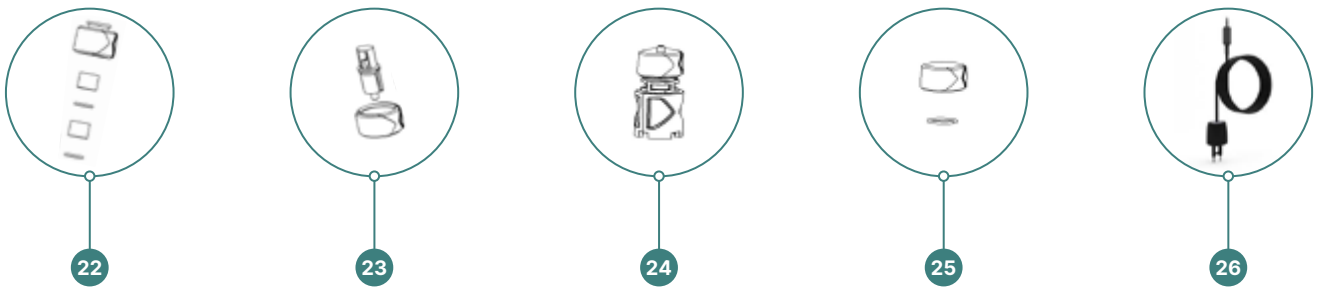

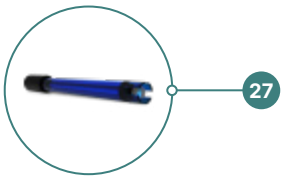

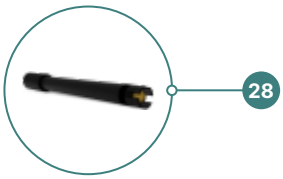

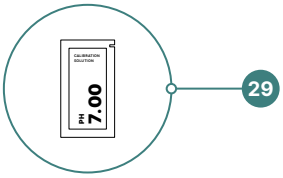

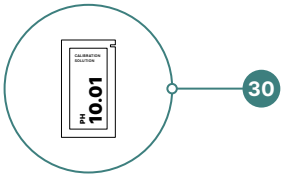

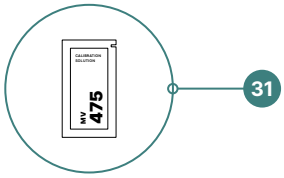

	CÓDIGO	DESCRIÇÃO	QUANTIDADE				PREÇO		
			CAIXA	1/2 PAL.	PALETE		PALETE	1/2 PALETE	UNIDADE
		Série Deluxe Plus+ Duo - Bluezone Pool							
1	518435	Caixa bomba doseadora pH - Deluxe Plus+ Duo	1	-	-	S	-	-	135,92 €
2	515569	Tubo peristáltico bomba doseadora - Deluxe Plus+ Duo	1	-	-	S	-	-	39,40 €
3	515540	Rotor bomba doseadora pH - Deluxe Plus+ Duo	1	-	-	S	-	-	64,55 €
4	515543	Módulo ecrã - Deluxe Plus+ Duo	1	-	-	S	-	-	142,42 €
5	515544	Fonte alimentação 150W - Deluxe Plus+ Duo	1	-	-	S	-	-	162,38 €
6	515570	Motor bomba doseadora pH - Deluxe Plus+ Duo	1	-	-	S	-	-	160,32 €
7	515546	Conector AC - Deluxe Plus+ Duo	1	-	-	S	-	-	21,56 €
8	515556	Kit 5 Fusíveis T6.3A - Deluxe Plus+ Duo	1	-	-	S	-	-	14,13 €
9	515545	Placa eletrónica - Deluxe Plus+ Duo	1	-	-	S	-	-	313,09 €
10	515553	Ligação EXT 2 ligações - Deluxe Plus+ Duo	1	-	-	S	-	-	14,85 €
11	515550	Cabo ligação fonte alimentação - Deluxe Plus+ Duo	1	-	-	S	-	-	37,30 €
12	515551	Cabo flexível 6 ligações - Deluxe Plus+ Duo	1	-	-	S	-	-	13,89 €
13	515552	Conector ligação célula - Deluxe Plus+ Duo	1	-	-	S	-	-	40,24 €
14	515565	Conj. conector sonda ORP - Deluxe Plus+ Duo	1	-	-	S	-	-	75,44 €
15	515566	Conj. conector sonda pH - Deluxe Plus+ Duo	1	-	-	S	-	-	75,44 €
16	515555	Cabo alimentação - Deluxe Plus+ Duo	1	-	-	S	-	-	42,33 €
17	515554	Cabo ligação célula - Deluxe Plus+ Duo	1	-	-	S	-	-	112,33 €
18	515557	Copo célula - Deluxe Plus+ Duo	1	-	-	S	-	-	117,65 €
19	515558	Tampa copo célula - Deluxe Plus+ Duo	1	-	-	S	-	-	32,33 €
20	515559	O'ring copo célula - Deluxe Plus+ Duo	1	-	-	S	-	-	19,16 €
21	515560	Célula 8 g/h - Deluxe Plus+ Duo	1	-	-	S	-	-	863,43 €
21	515561	Célula 12 g/h - Deluxe Plus+ Duo	1	-	-	S	-	-	863,43 €
21	515562	Célula 16 g/h - Deluxe Plus+ Duo	1	-	-	S	-	-	1.167,57 €
21	515563	Célula 23 g/h - Deluxe Plus+ Duo	1	-	-	S	-	-	1.586,01 €
21	515564	Célula 30 g/h - Deluxe Plus+ Duo	1	-	-	S	-	-	1.992,21 €
22	515575	Conj. suporte sonda - Deluxe Plus+ Duo	1	-	-	S	-	-	58,47 €
23	515572	Conj. válvula de injeção - Deluxe Plus+ Duo	1	-	-	S	-	-	66,43 €
24	515573	Filtro aspiração - Deluxe Plus+ Duo	1	-	-	S	-	-	56,37 €
25	515574	Tampão tomada em carga - Deluxe Plus+ Duo	1	-	-	S	-	-	16,53 €
26	515568	Sensor de sal/temperatura - Deluxe Plus+ Duo	1	-	-	S	-	-	225,89 €
27	515567	Sonda pH BLUE - Deluxe Plus+ Duo	1	-	-	D	-	-	237,11 €
28	515571	Sonda ORP - Deluxe Plus+ Duo	1	-	-	D	-	-	357,45 €
29	515733	Solução calibração sonda pH7 - Deluxe Plus+ Duo	1	-	-	D	-	-	14,61 €
30	515734	Solução calibração sonda Ph10 - Deluxe Plus+ Duo	1	-	-	D	-	-	14,61 €
31	515731	Solução calibração sonda ORP - Deluxe Plus+ Duo	1	-	-	D	-	-	32,88 €

● SOB ENCOMENDA STOCK DISPONÍVEL NÃO ISENTO DE PORTES PREÇO PROMOCIONAL (LIMITADO AO STOCK EXISTENTE)



SÉRIE INVERCLEAR

10 g/h · 16 g/h · 22 g/h · 28 g/h

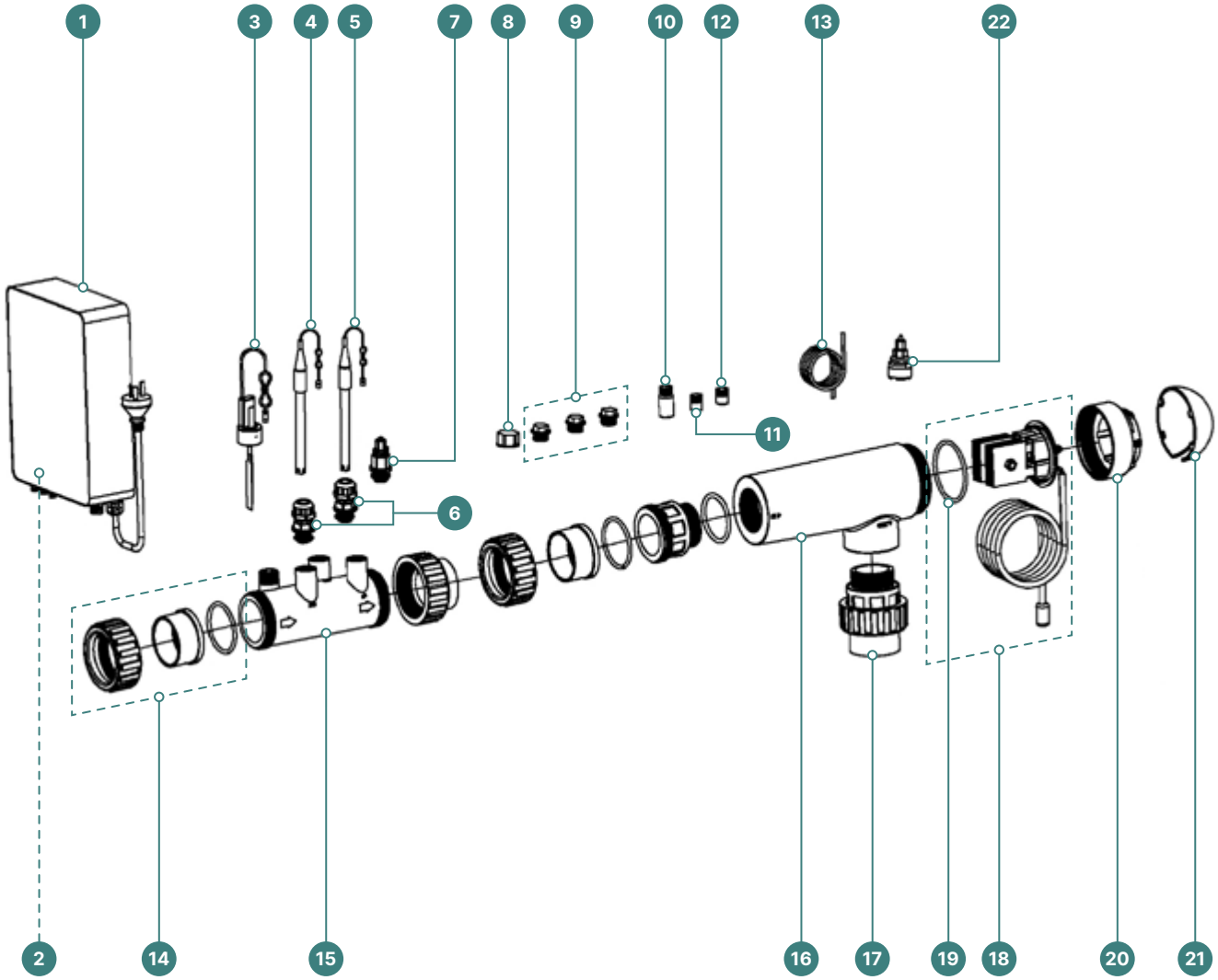





	CÓDIGO	DESCRIÇÃO	QUANTIDADE				PREÇO		
			CAIXA	1/2 PAL.	PALETE		PALETE	1/2 PALETE	UNIDADE
		Série InverClear - Bluezone Pool by Aquark							
1	515738	Unidade de controlo 10 g/h - Inverclear	1	-	-	S	-	-	**808,70 €**
1	516190	Unidade de controlo 16 g/h - Inverclear	1	-	-	S	-	-	**808,70 €**
1	516191	Unidade de controlo 22 g/h - Inverclear	1	-	-	S	-	-	**808,70 €**
1	516615	Unidade de controlo 28 g/h - Inverclear	1	-	-	S	-	-	**808,70 €**
2	516361	Ficha ligação Bomba Doseadora Externa - Inverclear	1	-	-	S	-	-	**18,27 €**
3	516226	Sensor de caudal - Inverclear	1	-	-	S	-	-	**54,80 €**
4	515730	Sonda ORP - Inverclear	1	-	-	D	-	-	**405,49 €**
5	515732	Sonda pH e Temperatura - Inverclear	1	-	-	D	-	-	**198,18 €**
6	515823	Conj. Suporte de sonda - Inverclear	1	-	-	S	-	-	**3,65 €**
7	515723	Válvula de Injeção - Inverclear	1	-	-	S	-	-	**7,31 €**
8	515826	Tampão do Interruptor de caudal - Inverclear	1	-	-	S	-	-	**1,83 €**
9	515825	Tampão da Sonda - Inverclear	1	-	-	S	-	-	**1,83 €**
10	515731	Solução calibração ORP 468mV - Inverclear	1	-	-	D	-	-	**32,88 €**
11	515733	Solução calibração pH 7.0 - Inverclear	1	-	-	D	-	-	**14,61 €**
12	515734	Solução calibração pH 10.0 - Inverclear	1	-	-	D	-	-	**14,61 €**
13	515824	Tubo ácido PE 5m - Inverclear	1	-	-	S	-	-	**14,61 €**
14	516624	Conj. Ligações 63mm suporte sondas - Inverclear	1	-	-	S	-	-	**163,02 €**
15	516338	Suporte de sondas - Inverclear	1	-	-	S	-	-	**3,65 €**
16	515736	Conj. Ligações 63mm - Inverclear	1	-	-	S	-	-	**14,61 €**
16	515737	Conj. Ligações 50mm - Inverclear	1	-	-	S	-	-	**14,61 €**
17	515828	Copo célula - Inverclear	1	-	-	S	-	-	**95,89 €**
18	515739	Célula 10 g/h - Inverclear	1	-	-	S	-	-	**456,87 €**
18	515740	Célula 16 g/h - Inverclear	1	-	-	S	-	-	**656,42 €**
18	515741	Célula 22 g/h - Inverclear	1	-	-	S	-	-	**824,46 €**
18	515742	Célula 28 g/h - Inverclear	1	-	-	S	-	-	**1.105,40 €**
19	515829	O-Ring da célula - Inverclear	1	-	-	S	-	-	**12,80 €**
20	516619	Rosca copo célula - Inverclear	1	-	-	S	-	-	**14,60 €**
21	516620	Tampa copo célula - Inverclear	1	-	-	S	-	-	**18,20 €**
22	516631	Filtro de aspiração - Inverclear	1	-	-	S	-	-	**16,07 €**
23	516337	Bomba doseadora pH externa - Inverclear	1	-	-	S	-	-	**197,27 €**
24	515827	Tubo Peristáltico - Inverclear	1	-	-	S	-	-	**36,53 €**
25	515736	Cabo de ligação Bomba doseadora externa	1	-	-	S	-	-	**14,61 €**

● SOB ENCOMENDA STOCK DISPONÍVEL NÃO ISENTO DE PORTES PREÇO PROMOCIONAL (LIMITADO AO STOCK EXISTENTE)



SÉRIE MR. PURE

14 g/h · 22 g/h · 30 g/h · 34 g/h

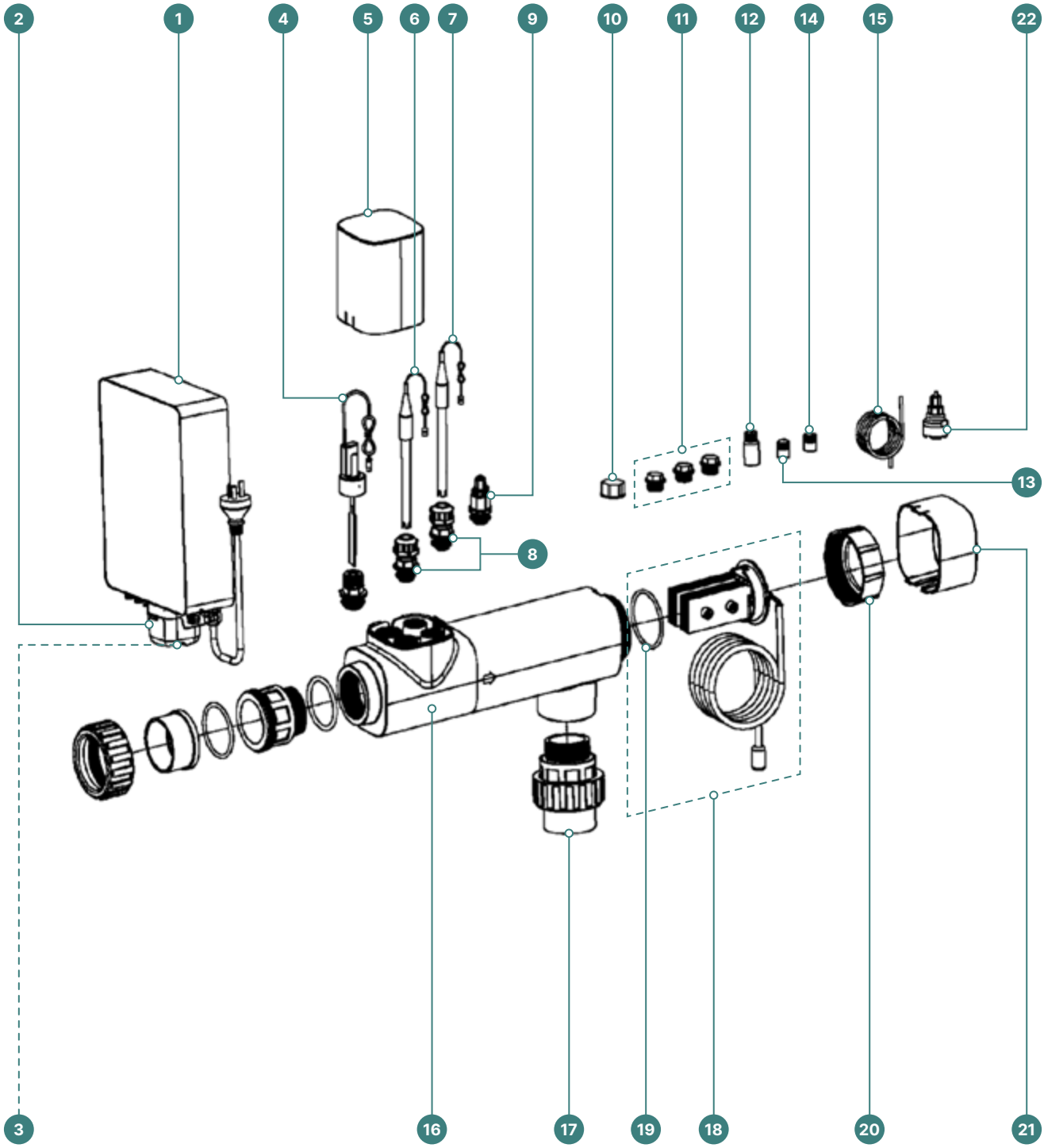

	CÓDIGO	DESCRIÇÃO	QUANTIDADE				PREÇO		
			CAIXA	1/2 PAL.	PALETE		PALETE	1/2 PALETE	UNIDADE
		Série Mr. Pure - Bluezone Pool by Aquark							
1	515720	Unidade de controlo 11-14 g/h - Mr. Pure	1	-	-	S	-	-	**963,62 €**
1	516188	Unidade de controlo 17-22 g/h - Mr. Pure	1	-	-	S	-	-	**963,62 €**
1	516189	Unidade de controlo 23-30 g/h - Mr. Pure	1	-	-	S	-	-	**963,62 €**
1	516635	Unidade de controlo 26-34 g/h - Mr. Pure	1	-	-	S	-	-	**963,62 €**
2	515735	Bomba doseadora pH integrada - Mr. Pure	1	-	-	S	-	-	**142,47 €**
3	515827	Tubo Peristáltico - Mr. Pure	1	-	-	S	-	-	**36,53 €**
4	515725	Interruptor de caudal - Mr. Pure	1	-	-	S	-	-	**54,80 €**
5	515736	Tampa sondas One cell - Mr. Pure	1	-	-	S	-	-	**14,60 €**
6	515730	Sonda ORP - Mr. Pure	1	-	-	D	-	-	**405,49 €**
7	515732	Sonda pH e Temperatura - Mr. Pure	1	-	-	D	-	-	**198,18 €**
8	515823	Conj. Suporte de sonda - Mr. Pure	1	-	-	S	-	-	**3,65 €**
9	515723	Válvula de Injeção - Mr. Pure	1	-	-	S	-	-	**7,31 €**
10	515826	Tampão do Interruptor de caudal - Mr. Pure	1	-	-	S	-	-	**1,83 €**
11	515825	Tampão da Sonda - Mr. Pure	1	-	-	S	-	-	**1,83 €**
12	515731	Solução calibração ORP 468mV - Mr. Pure	1	-	-	D	-	-	**32,88 €**
13	515733	Solução calibração pH 7.0 - Mr. Pure	1	-	-	D	-	-	**14,61 €**
14	515734	Solução calibração pH 10.0 - Mr. Pure	1	-	-	D	-	-	**14,61 €**
15	515824	Tubo ácido PE 5m - Mr. Pure	1	-	-	S	-	-	**14,61 €**
16	515722	Copo célula - Mr. Pure	1	-	-	S	-	-	**163,02 €**
17	515736	Conj. Ligações 63mm - Mr. Pure	1	-	-	S	-	-	**14,61 €**
17	515737	Conj. Ligações 50mm - Mr. Pure	1	-	-	S	-	-	**14,61 €**
18	515726	Célula 14 g/h - Mr. Pure	1	-	-	S	-	-	**837,59 €**
18	515727	Célula 22 g/h - Mr. Pure	1	-	-	S	-	-	**1.047,64 €**
18	515728	Célula 30 g/h - Mr. Pure	1	-	-	S	-	-	**1.163,17 €**
18	515729	Célula 34 g/h - Mr. Pure	1	-	-	S	-	-	**1.312,83 €**
19	516639	O-Ring da célula - Mr. Pure	1	-	-	S	-	-	**32,80 €**
20	516637	Rosca copo célula - Mr. Pure	1	-	-	S	-	-	**36,30 €**
21	516638	Tampa copo célula - Mr. Pure	1	-	-	S	-	-	**29,80 €**
22	516631	Filtro de aspiração - Mr. Pure	1	-	-	S	-	-	**16,07 €**

● SOB ENCOMENDA STOCK DISPONÍVEL NÃO ISENTO DE PORTES P PREÇO PROMOCIONAL (LIMITADO AO STOCK EXISTENTE)



SÉRIE DOSEADORAS PH E REDOX

ECO / BASIC / PLUS+ / PRO / POOLONE / POOLDOSE

BLUEzone POOL by seko


1


2


3


4


5


6


7


8


9


10


11


12

1 ANO GARANTIA 9 11

CÓDIGO		DESCRIÇÃO	QUANTIDADE CAIXA	1/2 PAL.	PALETE		PREÇO PALETE	1/2 PALETE	UNIDADE
		Série Doseadoras pH e Redox - Bluezone Pool by Seko							
1	512432	Tubo peristáltico doseadora - Bluezone Pool by Seko	1	-	-	S	-	-	**19,82 €**
2	513002	Válvula de injeção (3/8") - Bluezone Pool by Seko	1	-	-	S	-	-	**27,72 €**
3	514074	Redução válvula injeção (1/2"M x 3/8"F) - Bluezone Pool by Seko	1	-	-	S	-	-	**30,69 €**
4	514071	Tubo aspiração 4×6 PVC (100 m) - Bluezone Pool by Seko	1	-	-	S	-	-	**121,97 €**
5	514072	Tubo injeção 4×6 PE (100 m) - Bluezone Pool by Seko	1	-	-	S	-	-	**116,75 €**
6	514073	Filtro de aspiração cerâmica - Bluezone Pool by Seko	1	-	-	S	-	-	**17,24 €**
7	514076	Suporte de Sonda PSS3 (1/2") - Bluezone Pool by Seko	1	-	-	S	-	-	**47,98 €**
8	514075	Suporte fixação doseadora - Bluezone Pool by Seko	1	-	-	S	-	-	**29,33 €**
9	512431	Sonda pH p/ doseadora pH (1,5 m) - Bluezone Pool by Seko	1	-	-	D	-	-	**138,23 €**
9	513716	Sonda pH p/ doseadora pH (5 m) - Bluezone Pool by Seko	1	-	-	D	-	-	**166,24 €**
10	513513	Solução calibração sonda pH7 (50 ml) - Bluezone Pool by Seko	1	-	-	D	-	-	**33,23 €**
11	512831	Sonda redox p/ doseadora RedOx - Bluezone Pool by Seko	1	-	-	D	-	-	**148,73 €**
12	514077	Solução calibração sonda RedOx (465 mV) - Bluezone Pool by Seko	1	-	-	D	-	-	**20,26 €**

● SOB ENCOMENDA STOCK DISPONÍVEL NÃO ISENTO DE PORTES P PREÇO PROMOCIONAL (LIMITADO AO STOCK EXISTENTE)



SÉRIE DELUXE PH

BOMBA DOSEADORA DE PH (P) PRODUTO DESCONTINUADO

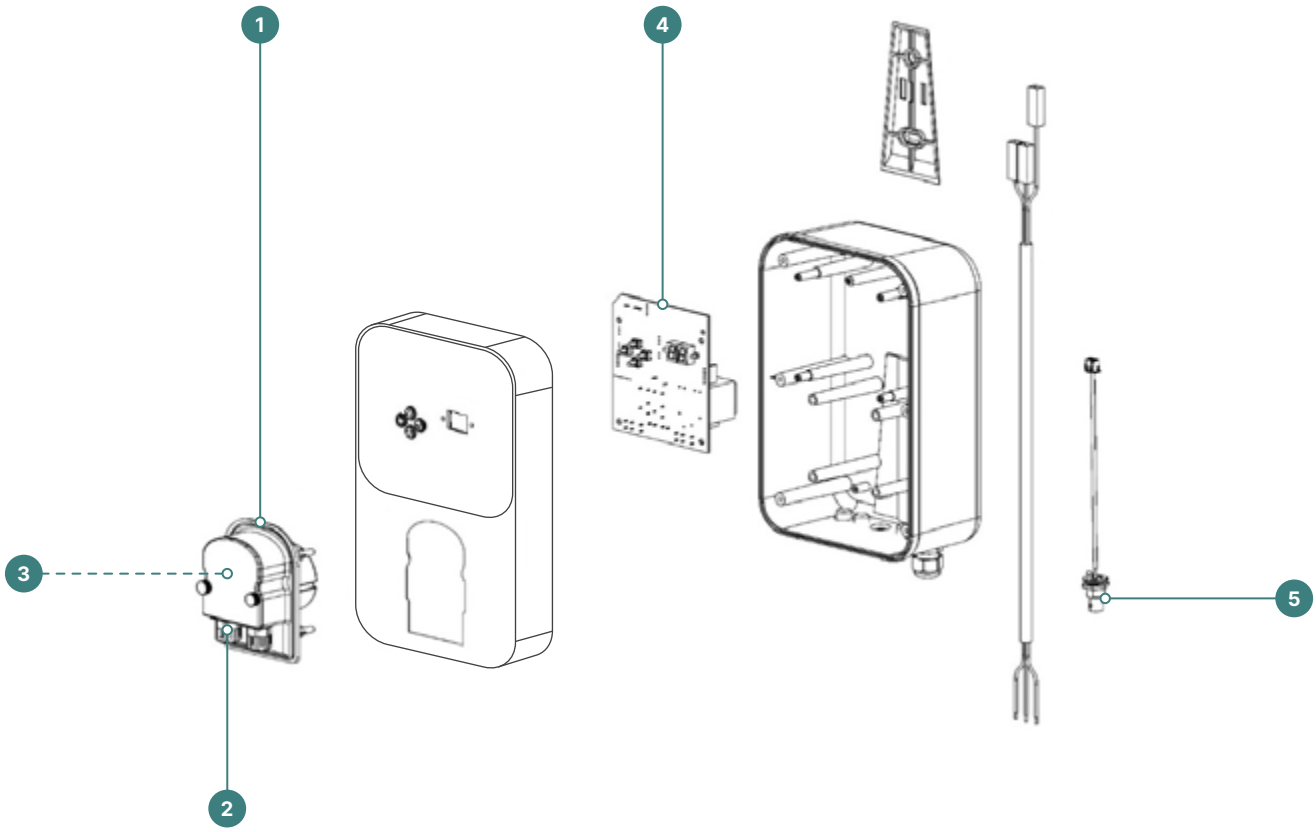

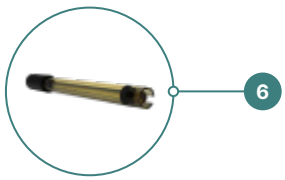

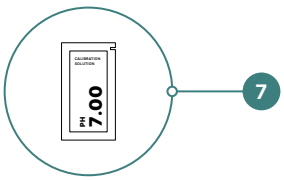

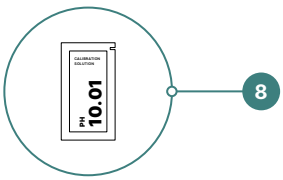

	CÓDIGO	DESCRIÇÃO	QUANTIDADE CAIXA	1/2 PAL.	PALETE		PREÇO PALETE	1/2 PALETE	UNIDADE	
		Série Deluxe pH - Bluezone Pool								
1	515466	Bomba doseadora pH - Deluxe pH	1	-	-	D	-	-	**204,23 €**	
2	515569	Tubo peristáltico bomba doseadora - Deluxe pH	1	-	-	S	-	-	**39,40 €**	
3	515540	Rotor bomba doseadora pH - Deluxe pH	1	-	-	S	-	-	**64,55 €**	
4	515469	Placa eletrónica - Deluxe pH	1	-	-	S	-	-	**238,36 €**	
5	515566	Conj. conector sonda pH - Deluxe pH	1	-	-	S	-	-	**75,44 €**	
6	515577	Sonda pH AMBER - Deluxe pH	1	-	-	D	-	-	**159,87 €**	
7	515541	Solução calibração sonda pH7 - Deluxe pH	1	-	-	D	-	-	**1,91 €**	
8	515542	Solução calibração sonda Ph10 - Deluxe pH	1	-	-	D	-	-	**1,91 €**	

● SOB ENCOMENDA STOCK DISPONÍVEL NÃO ISENTO DE PORTES (P) PREÇO PROMOCIONAL (LIMITADO AO STOCK EXISTENTE)



PROTEÇÃO ANÓDICA

PARA PISCINAS TRATADAS A SAL

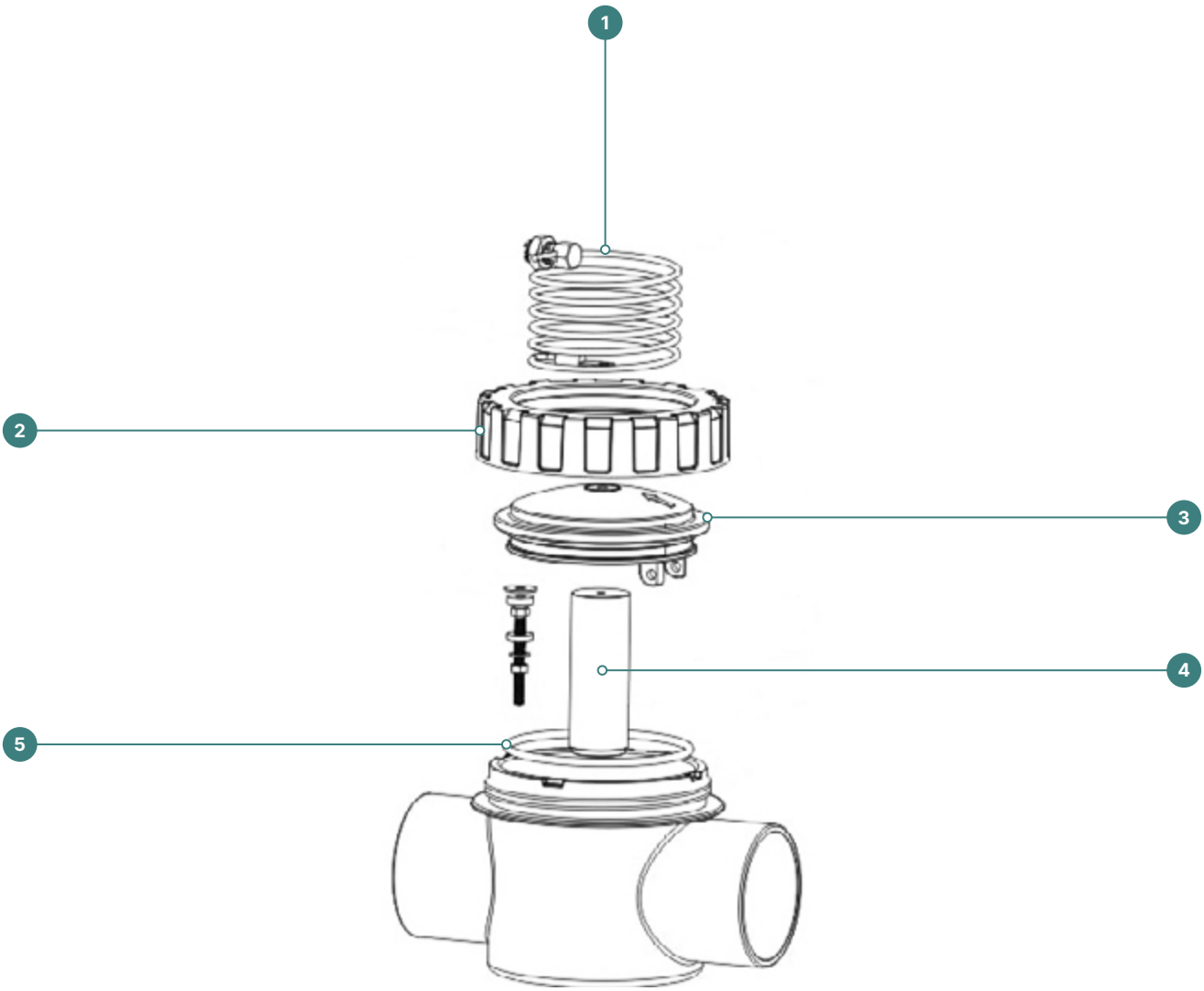

	CÓDIGO	DESCRIÇÃO	QUANTIDADE CAIXA	1/2 PAL.	PALETE		PREÇO PALETE	1/2 PALETE	UNIDADE	
		Proteção anódica - Bluezone Pool								
1	513266	Fio de cobre - Proteção anódica	1	-	-	D	-	-	**56,86 €**	
2	517486	Rosca - Proteção anódica	1	-	-	S	-	-	**23,80 €**	
3	517487	Tampa transparente - Proteção anódica	1	-	-	S	-	-	**16,20 €**	
4	517488	Liga de zinco 78mmx30mm - Proteção anódica	1	-	-	S	-	-	**32,80 €**	
5	517489	O-ring - Proteção anódica	1	-	-	S	-	-	**12,20 €**	

● SOB ENCOMENDA STOCK DISPONÍVEL NÃO ISENTO DE PORTES P PREÇO PROMOCIONAL (LIMITADO AO STOCK EXISTENTE)


outdoor
solutions
CUDELL
Competência & Inovação
Member of HYDRALIANS

MATERIAIS DE EXTERIOR

ESCADAS EM INOX

Standard AISI 316L 110

CONTRA CORRENTES

Nadorself 111

CHUVEIROS SOLARES

Em PVC (38L) 112

Em Alumínio (32L) 113



SÉRIE STANDARD AISI 316L

TRATAMENTO COM QUÍMICOS OU SAL

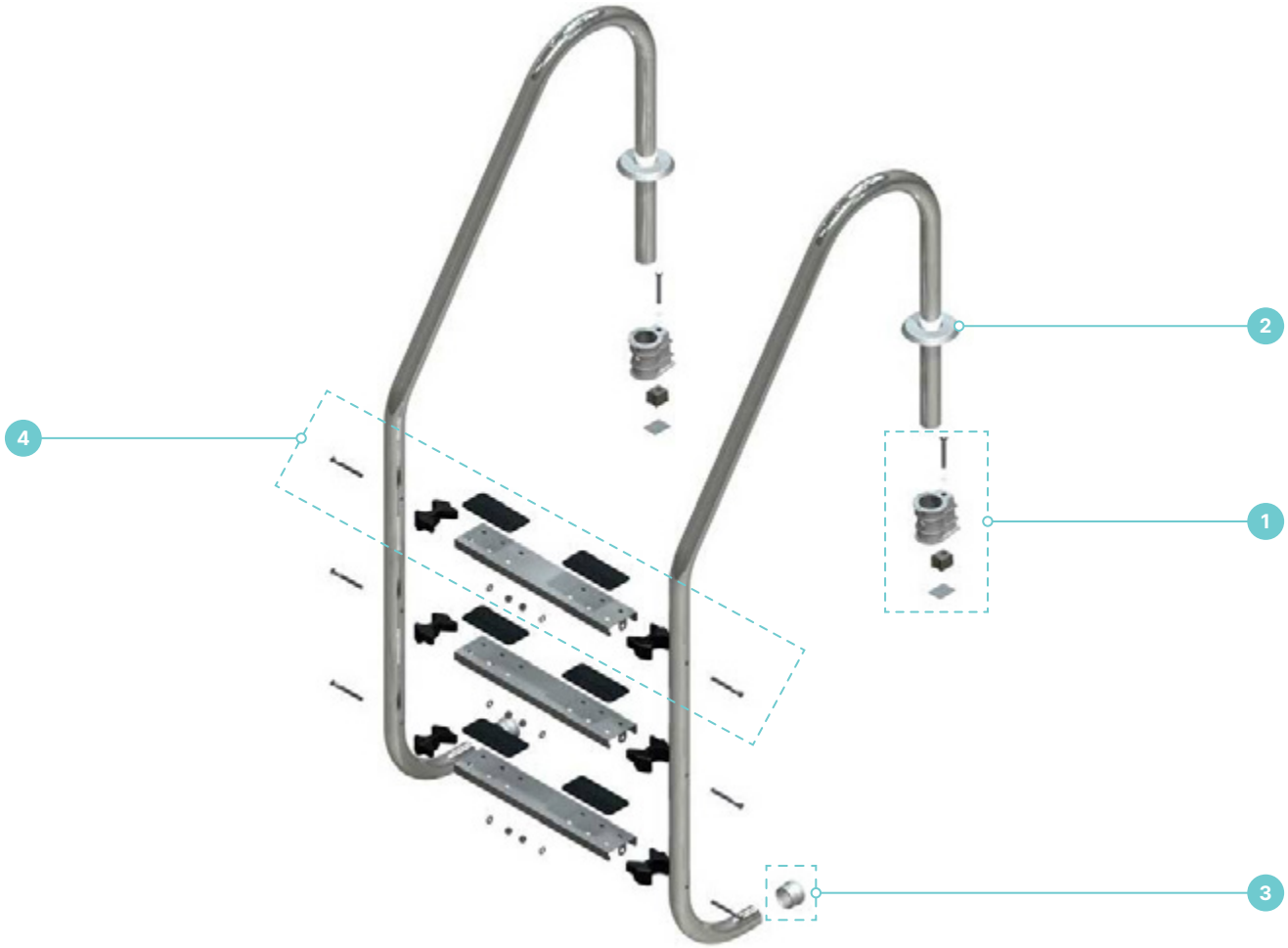

	CÓDIGO	DESCRIÇÃO	QUANTIDADE CAIXA	QUANTIDADE 1/2 PAL.	QUANTIDADE PALETE		PREÇO PALETE	PREÇO 1/2 PALETE	PREÇO UNIDADE	
		Série standard AISI 316L - Bluezone Pool								
1	512447	Ancoragem c/ ligação terra - Escada Inox AISI 316L	1	-	-	D	-	-	**18,69 €**	
2	514760	Tampa ancoragem - Escada Inox AISI 316L	1	-	-	S	-	-	**9,68 €**	
3	513073	Tampa para escadas - Escada Inox AISI 316L	1	-	-	S	-	-	**9,68 €**	
4	513965	Conjunto completo degrau - Escada Inox AISI 316L	1	-	-	S	-	-	**47,59 €**	

● SOB ENCOMENDA STOCK DISPONÍVEL NÃO ISENTO DE PORTES P PREÇO PROMOCIONAL (LIMITADO AO STOCK EXISTENTE)



SÉRIE NADORSELF

CONTRA CORRENTE - 3 A 4 CV

ESPA

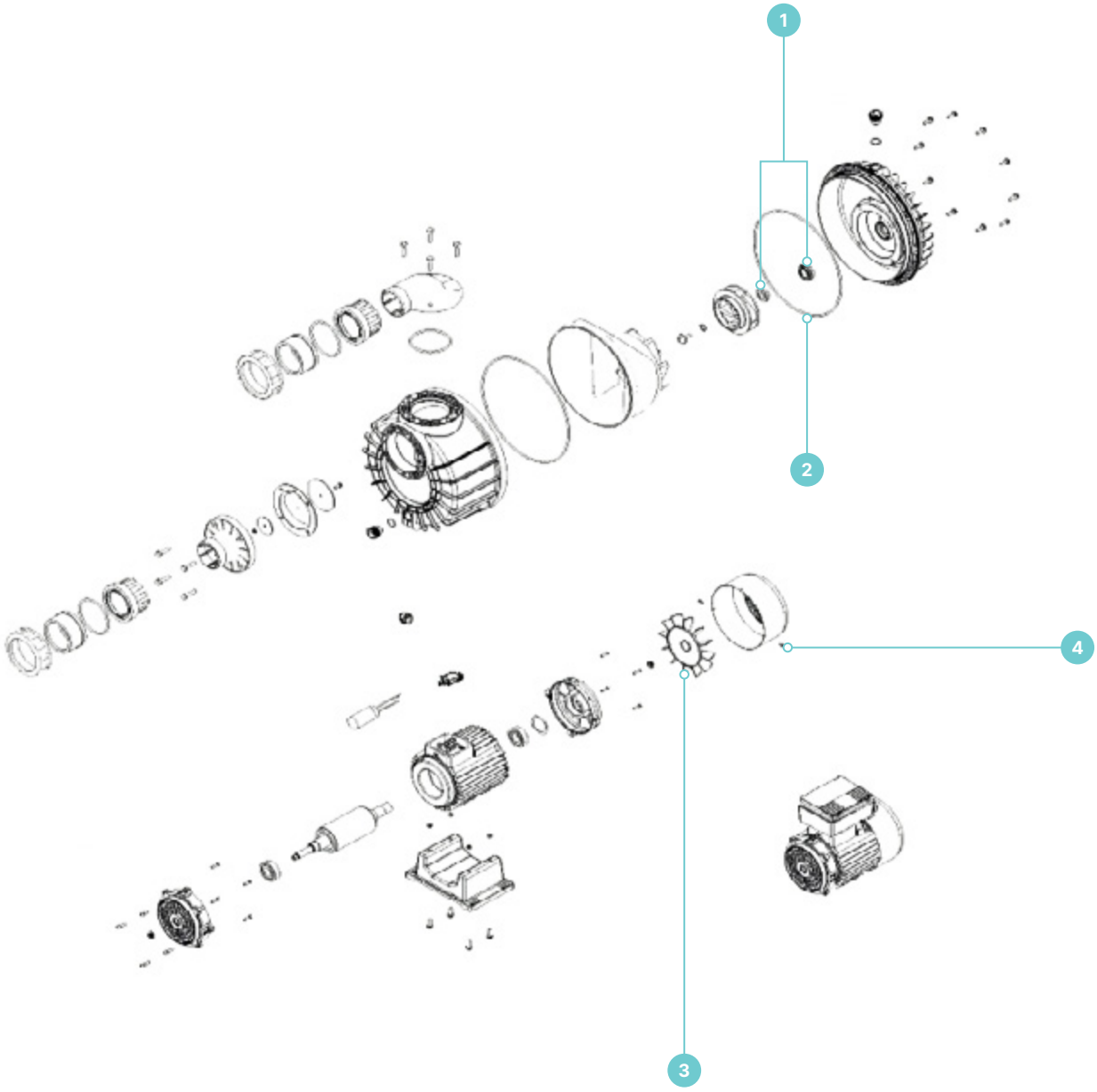

	CÓDIGO	DESCRIÇÃO	QUANTIDADE				PREÇO			
			CAIXA	1/2 PAL.	PALETE		PALETE	1/2 PALETE	UNIDADE	
		Contra corrente Série Nadorself - Espa								
1	515397	Junta mecânica - Nadorself	1	-	-	S	-	-	**60,75 €**	
2	515405	Junta corpo bomba - Nadorself	1	-	-	S	-	-	**8,73 €**	
3	515406	Ventilador para Bomba - Nadorself	1	-	-	S	-	-	**5,36 €**	
4	515407	Parafuso tampa ventilador - Nadorself	1	-	-	S	-	-	**0,82 €**	

● SOB ENCOMENDA STOCK DISPONÍVEL NÃO ISENTO DE PORTES PREÇO PROMOCIONAL (LIMITADO AO STOCK EXISTENTE)



SÉRIE PVC

DEPÓSITO 38 L

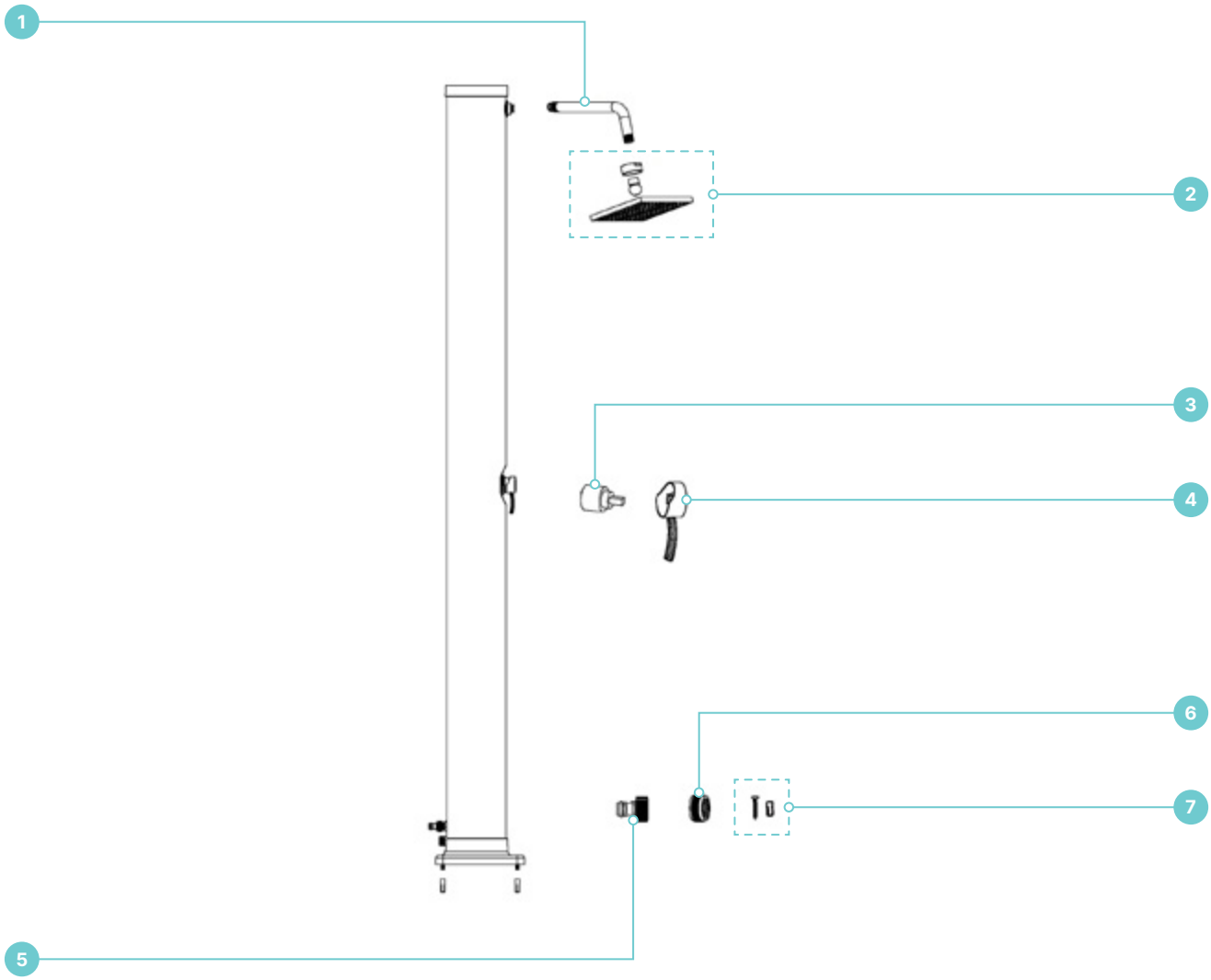

	CÓDIGO	DESCRIÇÃO	QUANTIDADE CAIXA	1/2 PAL.	PALETE		PREÇO PALETE	1/2 PALETE	UNIDADE	
		Série PVC - Bluezone Pool								
1	513147	Tubo conexão para chuveiro - PVC / Alumínio	1	-	-	S	-	-	**16,12 €**	
2	513148	Cabeçal para chuveiro - PVC / Alumínio	1	-	-	S	-	-	**15,06 €**	
3	513149	Válvula mistura para chuveiro - PVC / Alumínio	1	-	-	S	-	-	**8,86 €**	
4	513150	Torneira para chuveiro - PVC	1	-	-	S	-	-	**5,97 €**	
5	513154	Acessório entrada de água - PVC / Alumínio	1	-	-	S	-	-	**1,91 €**	
6	513155	Tampão para válvula drenagem - PVC	1	-	-	S	-	-	**0,74 €**	
7	513157	Parafusos e ancoragem para chuveiro - PVC	1	-	-	S	-	-	**1,76 €**	

● SOB ENCOMENDA STOCK DISPONÍVEL NÃO ISENTO DE PORTES P PREÇO PROMOCIONAL (LIMITADO AO STOCK EXISTENTE)



SÉRIE ALUMÍNIO

COM TORNEIRA LAVA-PÉS - DEPÓSITO 32 L

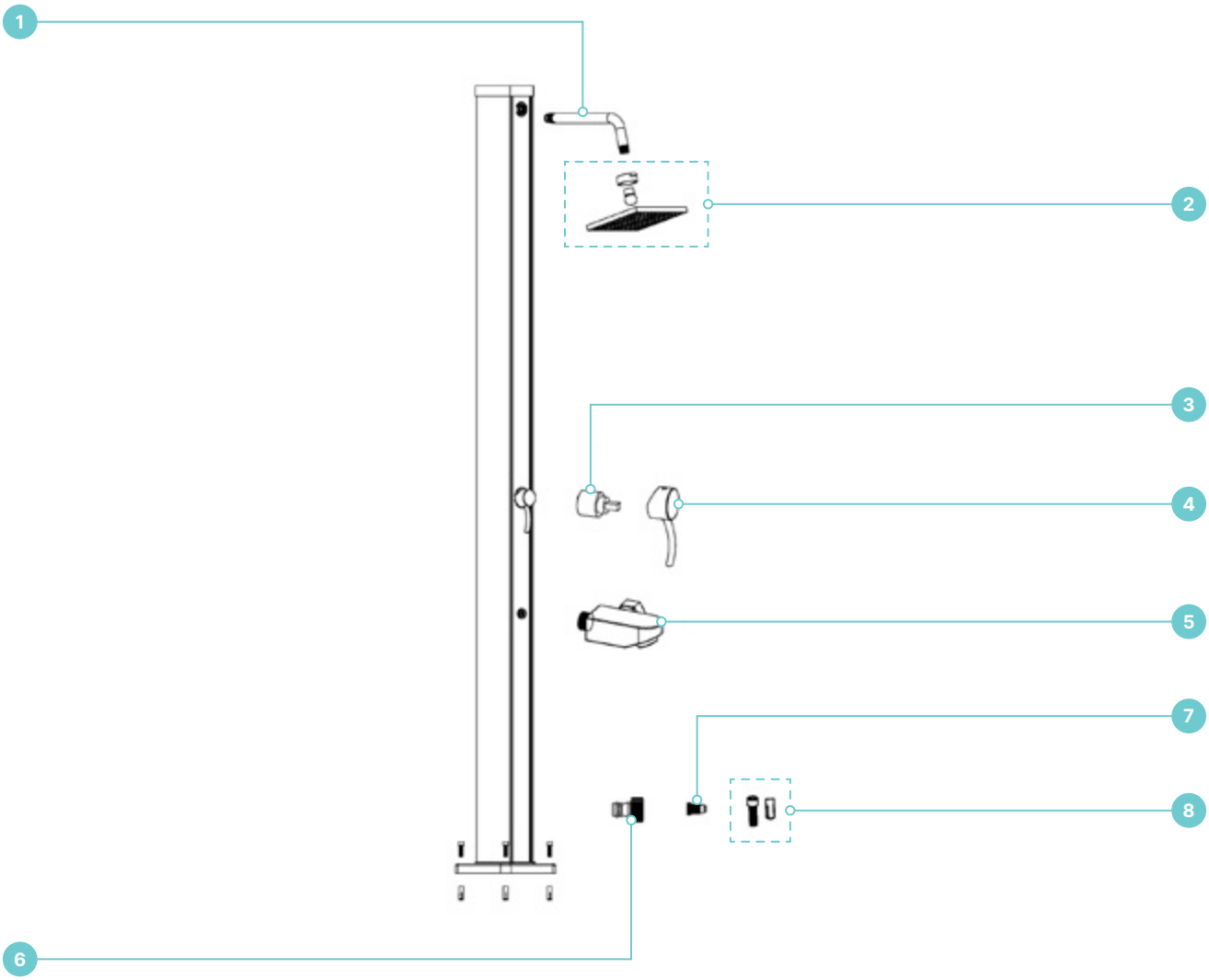

	CÓDIGO	DESCRIÇÃO	QUANTIDADE CAIXA	1/2 PAL.	PALETE		PREÇO PALETE	1/2 PALETE	UNIDADE	
		Série Alumínio - Bluezone Pool								
1	513147	Tubo conexão para chuveiro - PVC / Alumínio	1	-	-	S	-	-	**16,12 €**	
2	513148	Cabeçal para chuveiro - PVC / Alumínio	1	-	-	S	-	-	**15,06 €**	
3	513149	Válvula mistura para chuveiro - PVC / Alumínio	1	-	-	S	-	-	**8,86 €**	
4	513152	Torneira para chuveiro - Alumínio	1	-	-	S	-	-	**9,99 €**	
5	513153	Torneira lava-pés para chuveiro - Alumínio	1	-	-	S	-	-	**44,26 €**	
6	513154	Acessório entrada de água - PVC / Alumínio	1	-	-	S	-	-	**1,91 €**	
7	513156	Tampão para válvula drenagem - Alumínio	1	-	-	S	-	-	**1,99 €**	
8	513158	Parafusos e ancoragem para chuveiro - Alumínio	1	-	-	S	-	-	**6,56 €**	

● SOB ENCOMENDA STOCK DISPONÍVEL NÃO ISENTO DE PORTES Ⓟ PREÇO PROMOCIONAL (LIMITADO AO STOCK EXISTENTE)

outdoor solutions®

CUDELL

Competência & Inovação

Member of HYDRALIANS



ILUMINAÇÃO

PROJETORES FLAT BRANCO / RGB

PAR56 116

PROJETORES CLICK LED BRANCO / RGB

MINI Click 117

MIDI Click 118

MAXI Click 119

PROJETORES SLIM LED BRANCO / RGB

Slim ABS / AISI 316 120

PROJETORES LED DURAVISION BRANCO / RGB

DVM / DVS / DVA 121



SÉRIE PAR56

BRANCO - 20 W / RGB - 20 W • 30 W

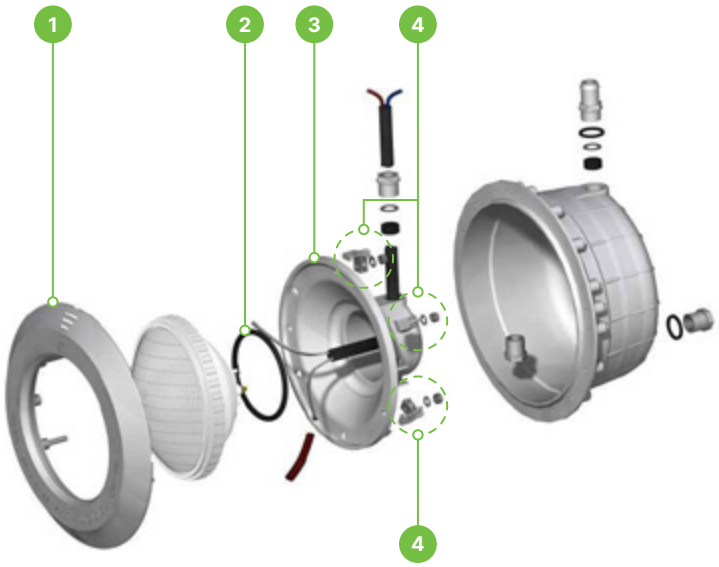

BETÃO

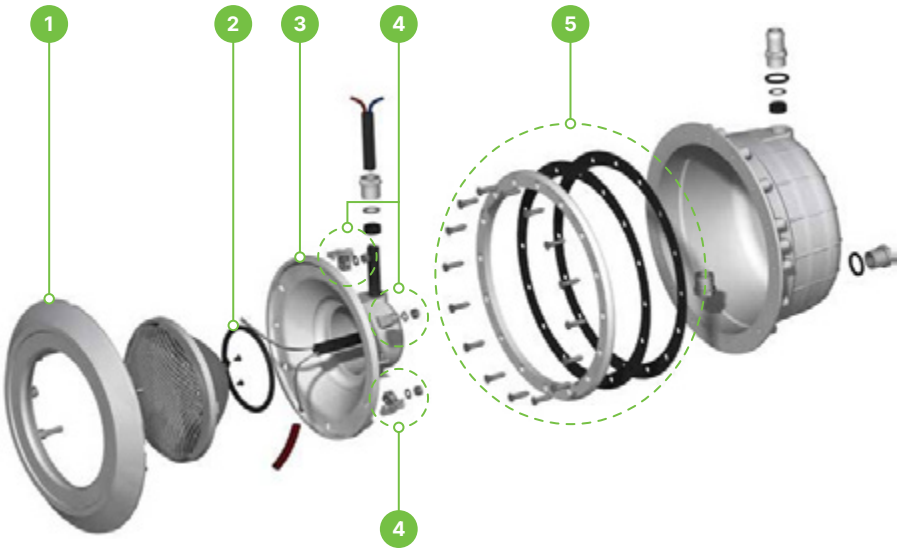

LINER

	CÓDIGO	DESCRIÇÃO	QUANTIDADE CAIXA	1/2 PAL.	PALETE		PREÇO PALETE	1/2 PALETE	UNIDADE	
		Série PAR56 - Bluezone Pool								
1	513957	Aro / espelho (betão / liner) ABS - PAR56	1	-	-	S	-	-	**24,39 €**	
2	513075	O'ring interior para lâmpada Ø 90 X 11 mm - PAR56	1	-	-	S	-	-	**4,56 €**	
3	513074	Corpo interior projetor - PAR56	1	-	-	S	-	-	**9,15 €**	
4	512270	Sistema de fixação - PAR56	1	-	-	B	-	-	**18,67 €**	
5	513958	Conjunto vedantes e acessórios (liner) – PAR56	1	-	-	S	-	-	**36,02 €**	

● SOB ENCOMENDA STOCK DISPONÍVEL NÃO ISENTO DE PORTES Ⓟ PREÇO PROMOCIONAL (LIMITADO AO STOCK EXISTENTE)



SÉRIE MINI CLICK

BRANCO - 7 W / RGB - 5 W

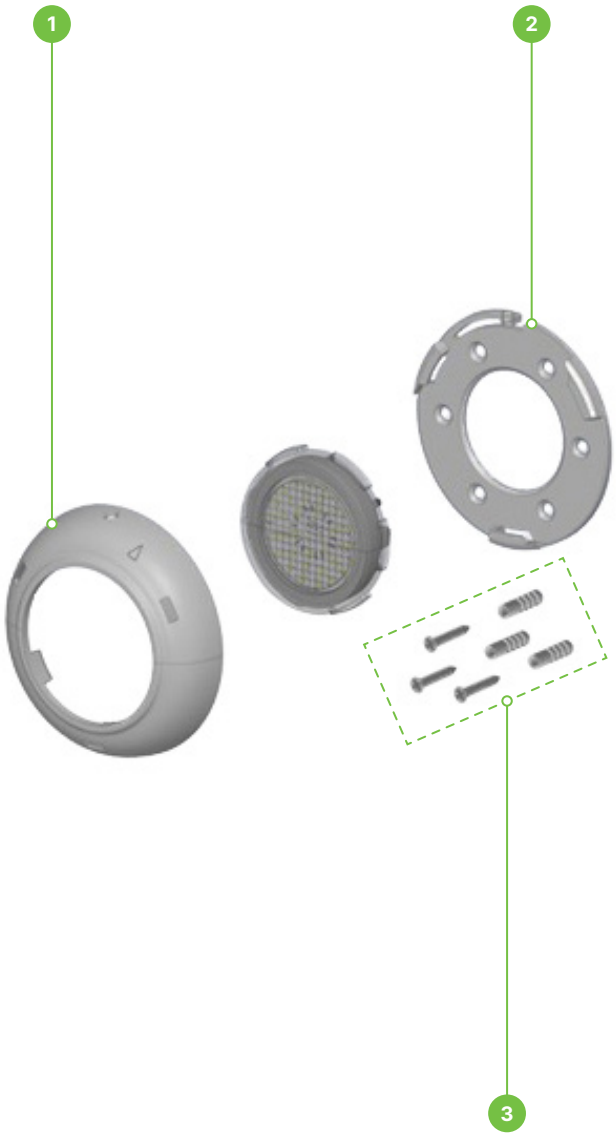

CÓDIGO		DESCRIÇÃO	QUANTIDADE CAIXA	1/2 PAL.	PALETE		PREÇO PALETE	1/2 PALETE	UNIDADE	
		Série MINI Click (liner / betão) - ABS - Bluezone Pool								
1	513959	Aro ABS - MINI Click	1	-	-	S	-	-	**24,39 €**	
1	513962	Aro AISI 316 - MINI Click	1	-	-	S	-	-	**32,53 €**	
2	514088	Suporte de fixação - MINI Click	1	-	-	S	-	-	**7,62 €**	
3	515468	Conj. Parafusos para fixação - MINI Click	1	-	-	S	-	-	**29,07 €**	

● SOB ENCOMENDA STOCK DISPONÍVEL NÃO ISENTO DE PORTES P PREÇO PROMOCIONAL (LIMITADO AO STOCK EXISTENTE)



SÉRIE MIDI CLICK

BRANCO - 11 W / RGB - 8 W

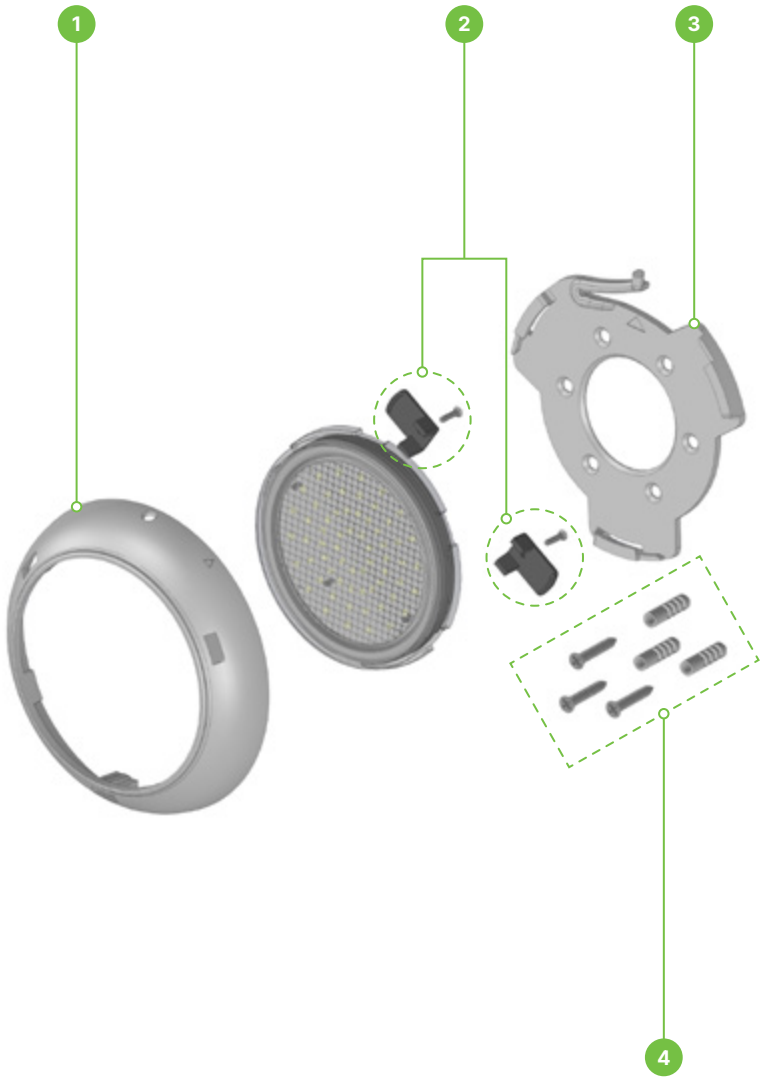

	CÓDIGO	DESCRIÇÃO	QUANTIDADE CAIXA	1/2 PAL.	PALETE		PREÇO PALETE	1/2 PALETE	UNIDADE	
		Série MIDI Click (liner / betão) - Bluezone Pool								
1	513960	Aro ABS - MIDI Click	1	-	-	S	-	-	**16,29 €**	
1	513961	Aro AISI 316 - MIDI Click	1	-	-	S	-	-	**53,38 €**	
2	514085	Acessórios de fixação - MIDI Click	1	-	-	S	-	-	**2,30 €**	
3	515467	Suporte de fixação - MIDI Click	1	-	-	S	-	-	**12,10 €**	
4	515468	Conj. Parafusos para fixação - MIDI Click	1	-	-	S	-	-	**29,07 €**	

● SOB ENCOMENDA STOCK DISPONÍVEL NÃO ISENTO DE PORTES P PREÇO PROMOCIONAL (LIMITADO AO STOCK EXISTENTE)

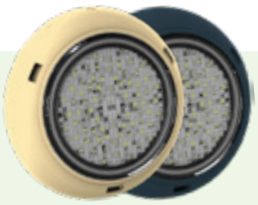

SÉRIE MAXI CLICK

BRANCO - 24 W • 35 W / RGB - 20 W

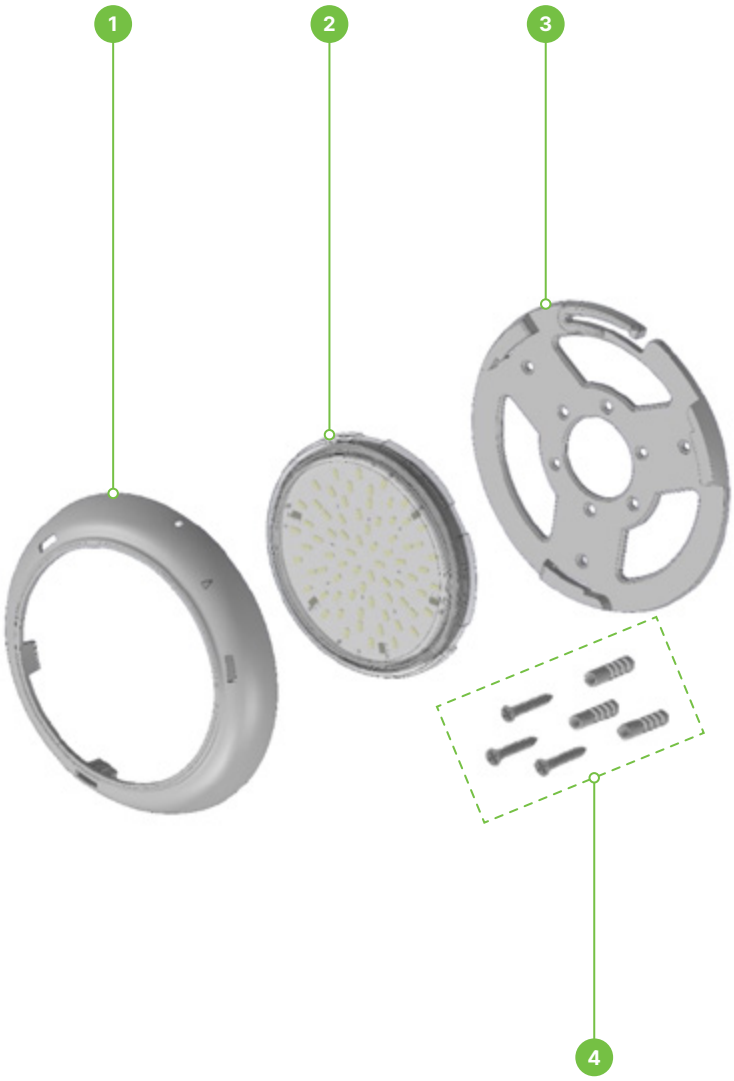

CÓDIGO		DESCRIÇÃO	QUANTIDADE CAIXA	1/2 PAL.	PALETE		PREÇO PALETE	1/2 PALETE	UNIDADE	
		Série MAXI Click (liner / betão) - Bluezone Pool								
1	515450	Aro Branco - MAXI Click	1	-	-	S	-	-	**35,28 €**	
2	515072	Lâmpada LED branco - 20 W - MAXI Click	1	-	-	B	-	-	**129,13 €**	
2	515073	Lâmpada LED branco - 35 W - MAXI Click	1	-	-	B	-	-	**165,88 €**	
2	515074	Lâmpada LED RGB - 20 W - MAXI Click	1	-	-	B	-	-	**230,98 €**	
3	515464	Suporte de fixação - MAXI Click	1	-	-	S	-	-	**12,10 €**	
4	515465	Conj. Parafusos para fixação - MAXI Click	1	-	-	S	-	-	**25,36 €**	

● SOB ENCOMENDA STOCK DISPONÍVEL NÃO ISENTO DE PORTES Ⓟ PREÇO PROMOCIONAL (LIMITADO AO STOCK EXISTENTE)



SÉRIE SLIM - ABS / AISI 316

BRANCO - 35 W · 50 W / RGB - 36 W

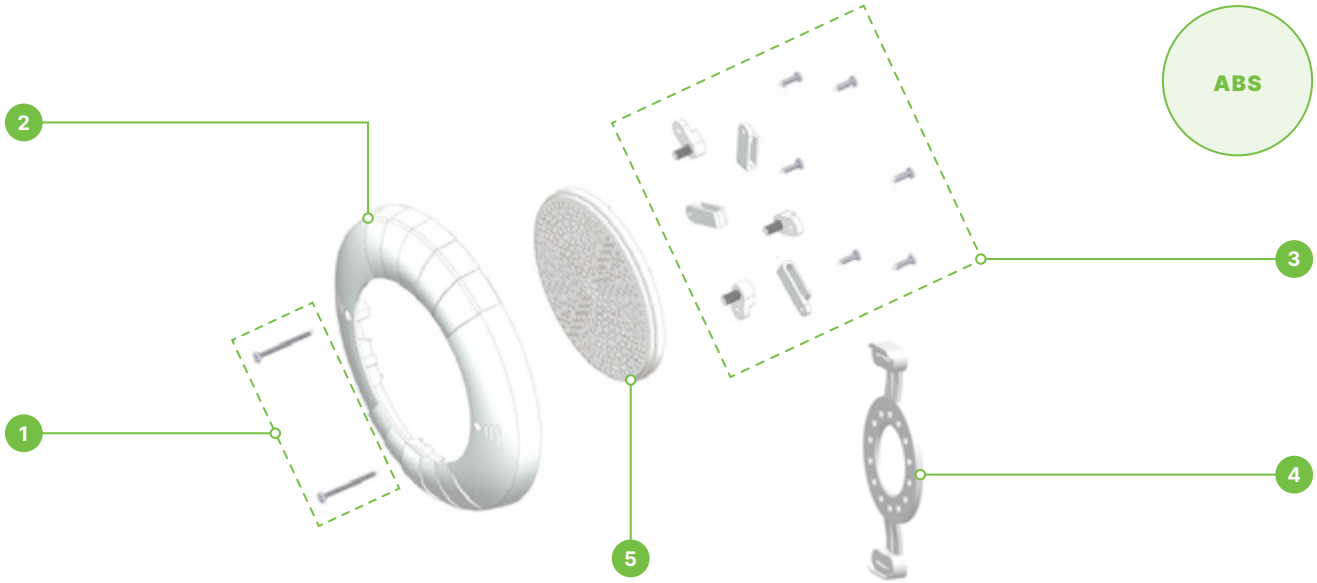

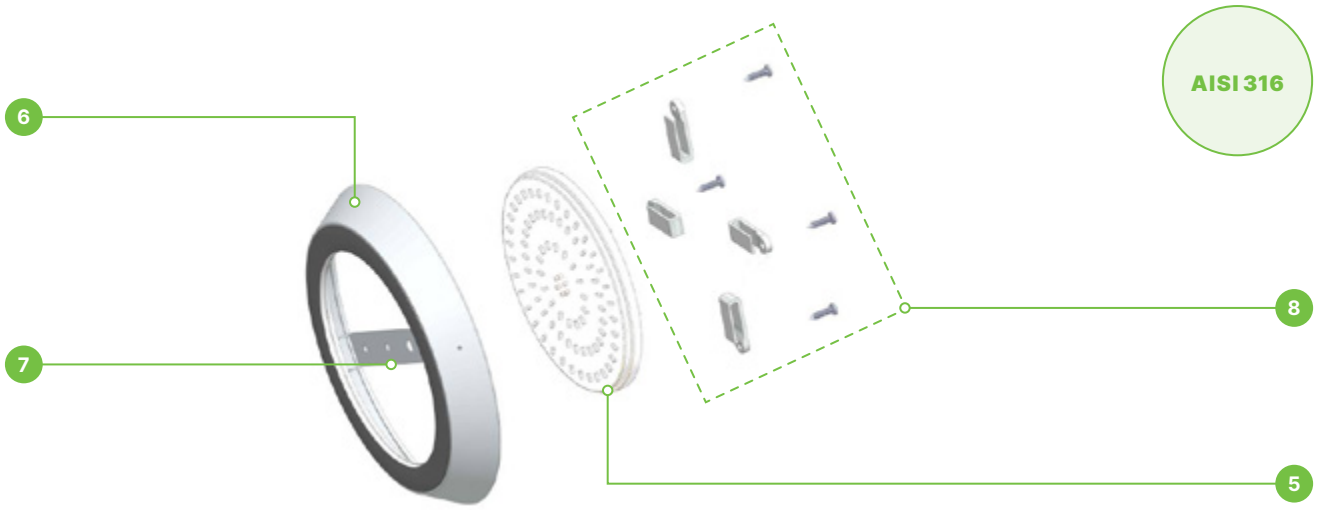

	CÓDIGO	DESCRIÇÃO	QUANTIDADE CAIXA	1/2 PAL.	PALETE		PREÇO PALETE	1/2 PALETE	UNIDADE	
		Série Slim (betão / liner) - Bluezone Pool								
1	514080	Parafusos fixação aro / espelho - Slim ABS	1	-	-	S	-	-	**1,53 €**	
2	514078	Aro / espelho - Slim ABS	1	-	-	S	-	-	**27,46 €**	
3	514079	Acessórios fixação: suportes lâmpada + parafusos – Slim ABS	1	-	-	S	-	-	**3,23 €**	
4	514081	Suporte de fixação - Slim ABS	1	-	-	S	-	-	**7,62 €**	
5	512868	Lâmpada Branco 35 W - Slim	1	-	-	B	-	-	**178,48 €**	
5	513003	Lâmpada Branco 50 W - Slim	1	-	-	B	-	-	**209,98 €**	
5	512904	Lâmpada RGB 36 W - Slim	1	-	-	B	-	-	**262,48 €**	
6	514082	Aro / espelho - Slim AISI 316	1	-	-	S	-	-	**46,71 €**	
7	514084	Suporte de fixação - Slim AISI 316	1	-	-	S	-	-	**46,71 €**	
8	514083	Acessórios fixação: suportes lâmpada + parafusos – Slim AISI 316	1	-	-	S	-	-	**2,30 €**	

● SOB ENCOMENDA STOCK DISPONÍVEL NÃO ISENTO DE PORTES P PREÇO PROMOCIONAL (LIMITADO AO STOCK EXISTENTE)



SÉRIE DVM / DVS / DVA

BRANCO / RGB - Ø50 · Ø100 · Ø170 mm

HOUSE OF DURATECH innovative pool products

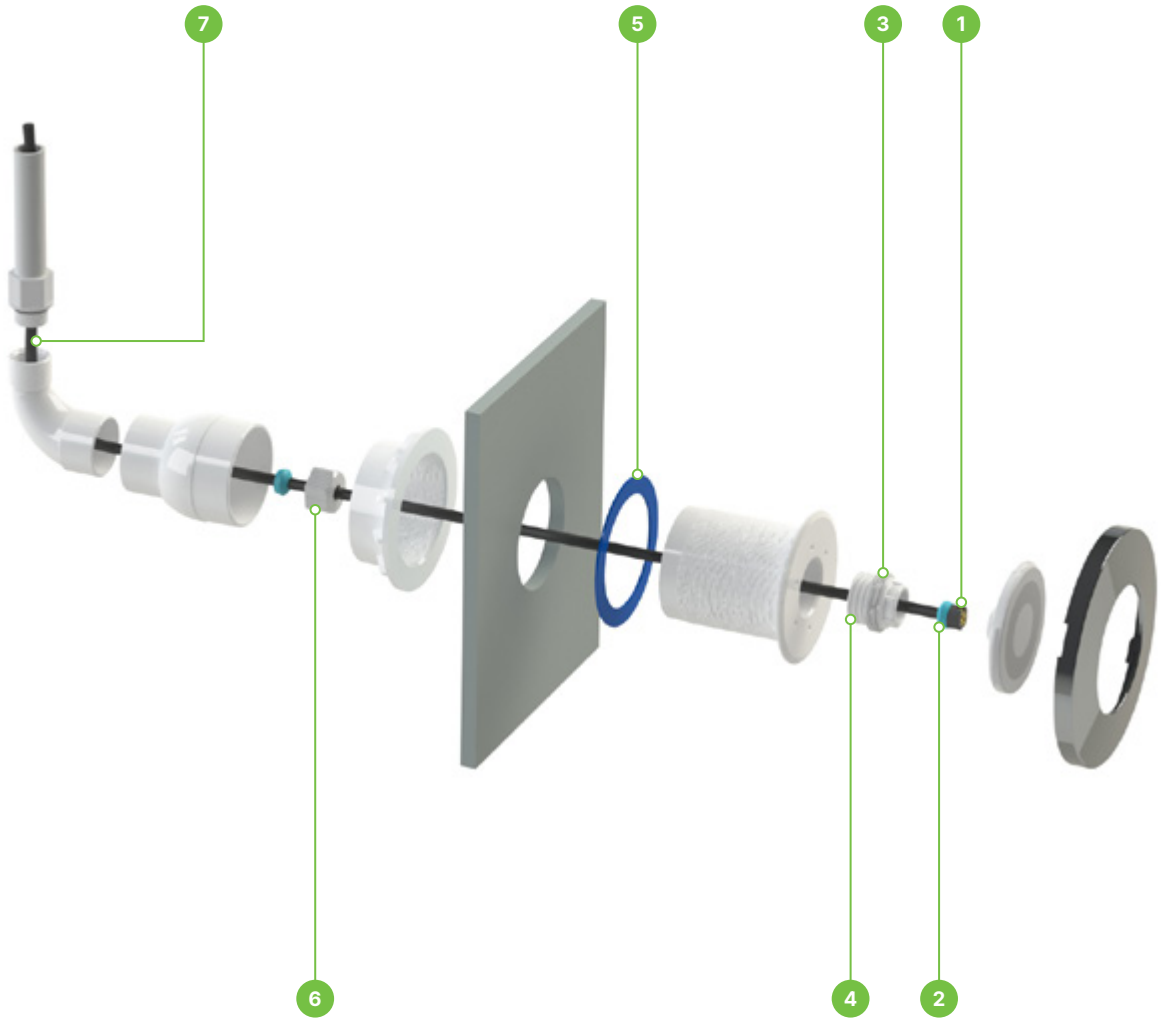

	CÓDIGO	DESCRIÇÃO	QUANTIDADE				PREÇO			
			CAIXA	1/2 PAL.	PALETE		PALETE	1/2 PALETE	UNIDADE	
		Série DVM / DVS / DVA - Duratech								
1	515597	Ligador lâmpada - DVM / DVS / DVA	1	-	-	S	-	-	**11,38 €**	
2	515599	Junta cabo elétrico lâmpada - DVM / DVS / DVA	1	-	-	S	-	-	**1,28 €**	
3	515595	Vedante Rosca de fixação lâmpada - DVM / DVS / DVA	1	-	-	S	-	-	**0,77 €**	
4	515594	Rosca de fixação lâmpada - DVM / DVS / DVA	1	-	-	S	-	-	**3,74 €**	
5	515596	Junta (Liner) nicho lâmpada - DVM / DVS / DVA	1	-	-	S	-	-	**3,39 €**	
6	515598	Rosca vedação interior lâmpada - DVM / DVS / DVA	1	-	-	S	-	-	**2,94 €**	
7	515592	Cabo 2m lâmpada - DVM / DVS / DVA	1	-	-	S	-	-	**10,37 €**	

● SOB ENCOMENDA STOCK DISPONÍVEL NÃO ISENTO DE PORTES P PREÇO PROMOCIONAL (LIMITADO AO STOCK EXISTENTE)

outdoor solutions®

CUDELL

Competência & Inovação

Member of HYDRALIANS



ENCASTRAR

SKIMMERS

Skimmer Deluxe 15L (Boca normal) 124

Skimmer Deluxe 15L (Boca larga) 125

Skimmer ABS 15L - Astralpool 126

Skimmer ABS 17,5L - Astralpool 127

RALOS DE FUNDO

Ralo de fundo ABS - Bluezone Pool 128

Ralo de fundo ABS - Astralpool 129

REGULADORES DE NÍVEL

Regulador de nível ABS - Bluezone Pool 130

Regulador de nível ABS - Astralpool 131



SÉRIE SKIMMER DELUXE 15 L

BOCA NORMAL

BETÃO

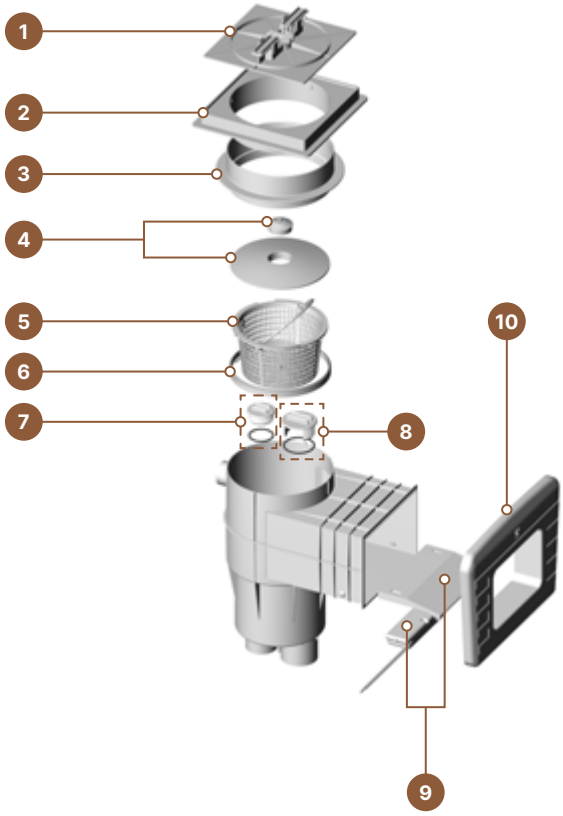

LINER

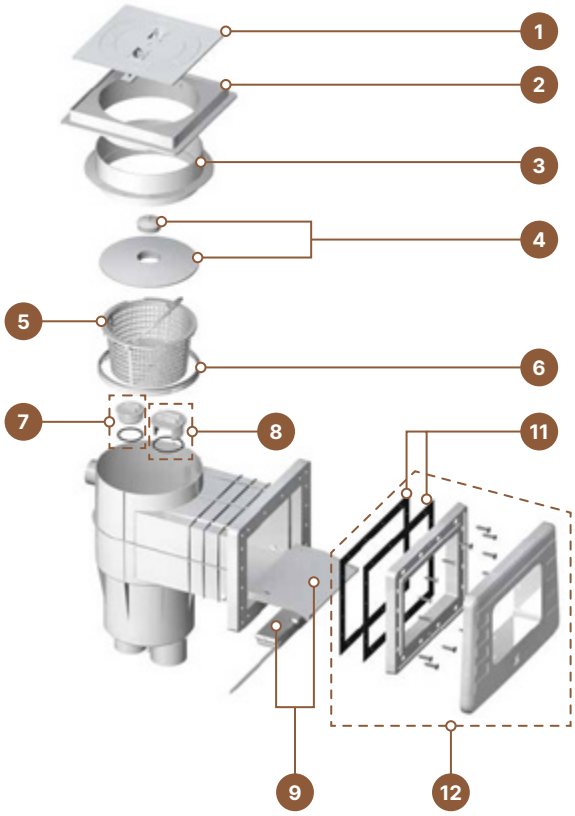

	CÓDIGO	DESCRIÇÃO	QUANTIDADE CAIXA	1/2 PAL.	PALETE		PREÇO PALETE	1/2 PALETE	UNIDADE	
		Série Skimmer Deluxe 15L boca normal (betão / liner) - Bluezone Pool								
1	512436	Tampa quadrada c/ lock - Deluxe 15L boca normal	1	-	-	S	-	-	**11,98 €**	
2	514762	Base tampa - Deluxe 15L boca normal	1	-	-	S	-	-	**20,04 €**	
3	514014	Distanciador tampa - Deluxe 15L boca normal	1	-	-	S	-	-	**9,68 €**	
4	512437	Tampa cesto - Deluxe 15L boca normal	1	-	-	S	-	-	**13,95 €**	
5	512438	Cesto - Deluxe 15L boca normal	1	-	-	S	-	-	**18,31 €**	
6	513963	Suporte encaixe cesto - Deluxe 15L boca normal	1	-	-	S	-	-	**2,50 €**	
7	515338	Tampão + Vedante 1.1/2" - Deluxe 15L boca normal	1	-	-	S	-	-	**8,14 €**	
8	515339	Tampão + Vedante 2" - Deluxe 15L boca normal	1	-	-	S	-	-	**8,91 €**	
9	512439	Comporta + flutuador + eixo - Deluxe 15L boca normal	1	-	-	S	-	-	**9,76 €**	
10	513001	Espelho (betão) - Deluxe 15L boca normal	1	-	-	S	-	-	**12,26 €**	
11	513072	Vedante (liner) - Deluxe 15L boca normal	1	-	-	S	-	-	**30,52 €**	
12	513000	Conjunto espelho (liner) - Deluxe 15L boca normal	1	-	-	S	-	-	**70,24 €**	

● SOB ENCOMENDA STOCK DISPONÍVEL NÃO ISENTO DE PORTES P PREÇO PROMOCIONAL (LIMITADO AO STOCK EXISTENTE)



SÉRIE SKIMMER DELUXE 15 L

BOCA LARGA

BETÃO

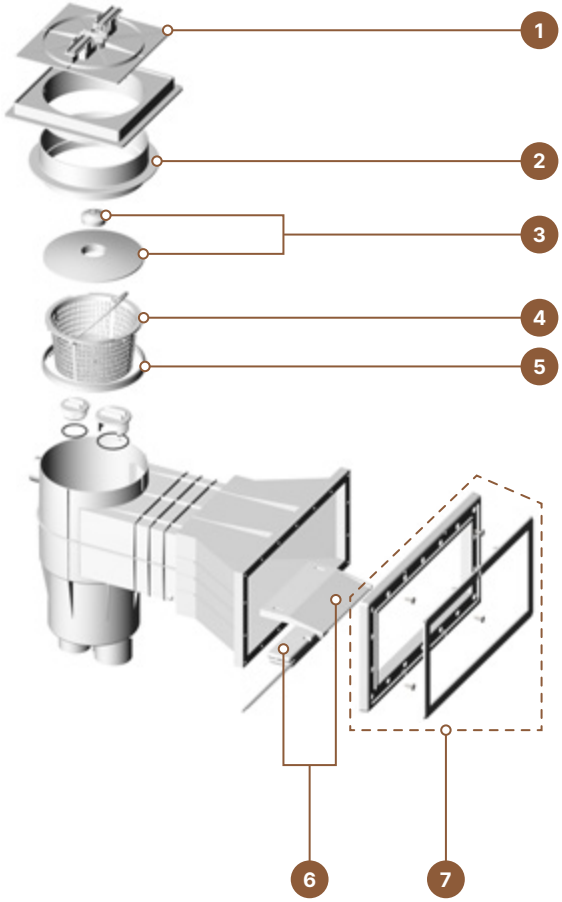

LINER

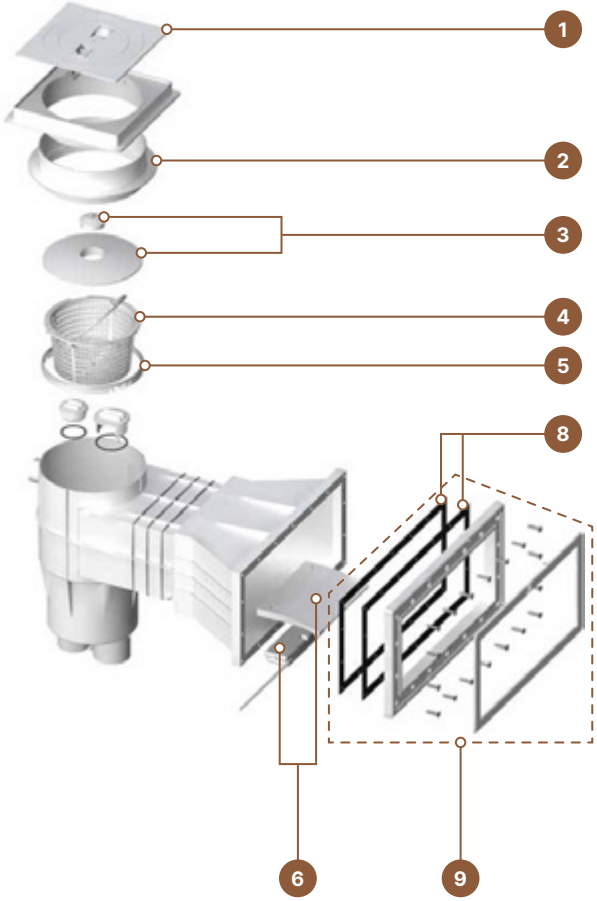

CÓDIGO		DESCRIÇÃO	QUANTIDADE CAIXA	1/2 PAL.	PALETE		PREÇO PALETE	1/2 PALETE	UNIDADE	
		Série Skimmer Deluxe 15L boca larga (betão / liner) - Bluezone Pool								
1	512436	Tampa quadrada com lock - Deluxe 15L boca larga	1	-	-	S	-	-	**11,98 €**	
2	514014	Distanciador tampa - Deluxe 15L boca larga	1	-	-	S	-	-	**9,68 €**	
3	512437	Tampa cesto - Deluxe 15L boca larga	1	-	-	S	-	-	**13,95 €**	
4	512438	Cesto - Deluxe 15L boca larga	1	-	-	S	-	-	**18,31 €**	
5	513963	Suporte encaixe cesto - Deluxe 15L boca larga	1	-	-	S	-	-	**2,50 €**	
6	512439	Comporta + flutuador + eixo - Deluxe 15L boca larga	1	-	-	S	-	-	**9,76 €**	
7	512999	Espelho (betão) - Deluxe 15L boca larga	1	-	-	S	-	-	**42,62 €**	
8	513071	Vedante (liner) - Deluxe 15L boca larga	1	-	-	S	-	-	**40,36 €**	
9	512784	Conjunto espelho (liner) - Deluxe 15L boca larga	1	-	-	S	-	-	**126,19 €**	

● SOB ENCOMENDA STOCK DISPONÍVEL NÃO ISENTO DE PORTES P PREÇO PROMOCIONAL (LIMITADO AO STOCK EXISTENTE)

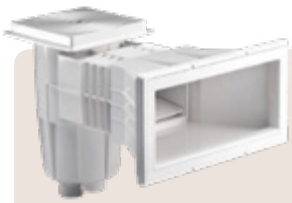

SÉRIE SKIMMER ABS 15 L

BOCA LARGA

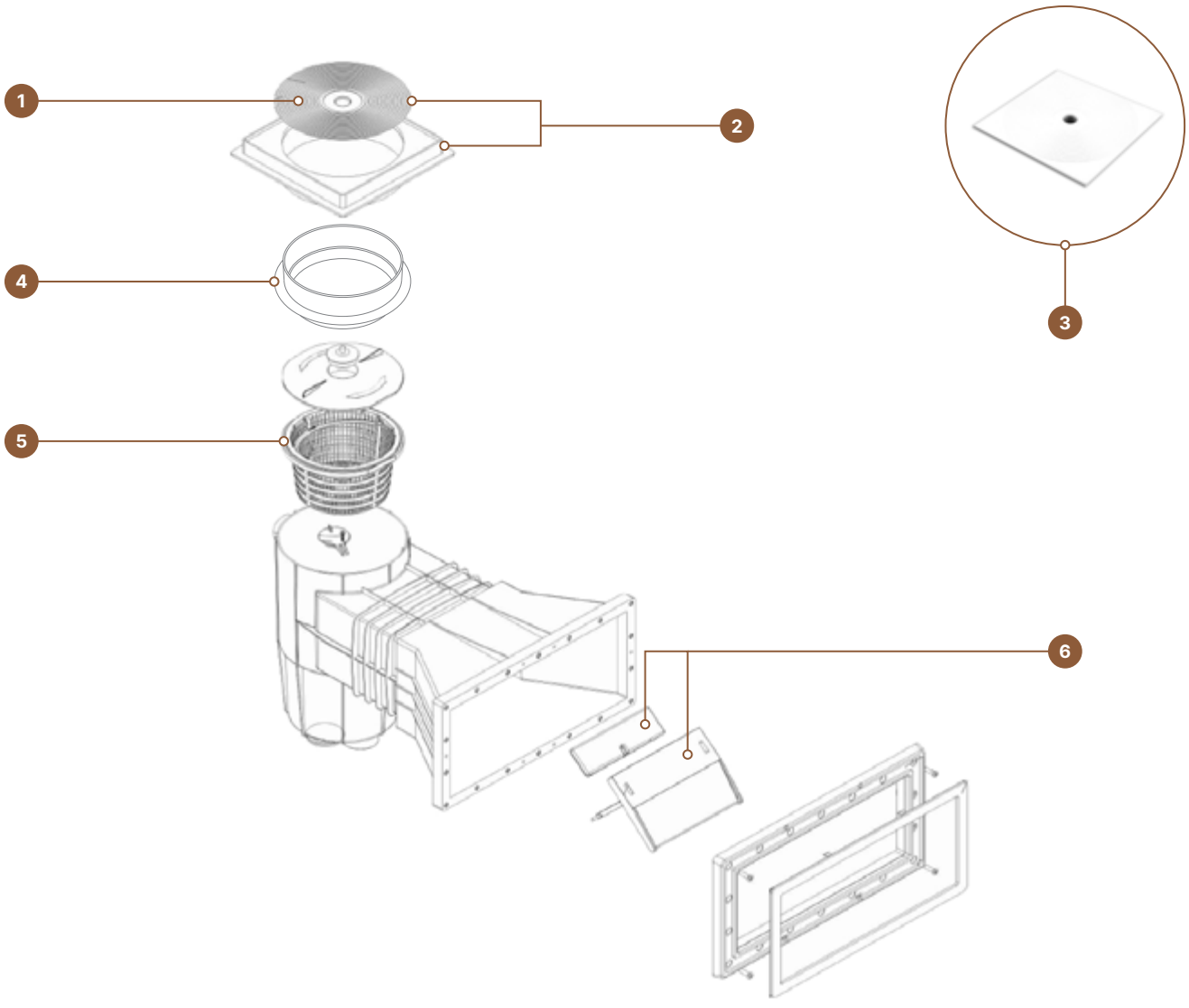

	CÓDIGO	DESCRIÇÃO	QUANTIDADE				PREÇO		
			CAIXA	1/2 PAL.	PALETE		PALETE	1/2 PALETE	UNIDADE
		Skimmer ABS 15 l - Astralpool							
1	511064	Tampa circular - 15L - Astralpool	1	-	-	S+	-	-	**10,50 €**
2	513488	Tampa circular + aro quadrado - 15L - Astralpool	1	-	-	S+	-	-	**27,52 €**
3	510964	Tampa quadrada - 15L - Astralpool	1	-	-	S+	-	-	**16,32 €**
4	514005	Distanciador tampa skimmer - 15L - Astralpool	1	-	-	B	-	-	**8,59 €**
5	510958	Cesto - 15L - Astralpool	1	-	-	S+	-	-	**7,73 €**
6	510963	Comporta com eixo - 15L - Astralpool	1	-	-	S+	-	-	**11,44 €**

● SOB ENCOMENDA STOCK DISPONÍVEL NÃO ISENTO DE PORTES PREÇO PROMOCIONAL (LIMITADO AO STOCK EXISTENTE)



SÉRIE SKIMMER ABS 17,5 L

BOCA LARGA

ASTRALPOOL

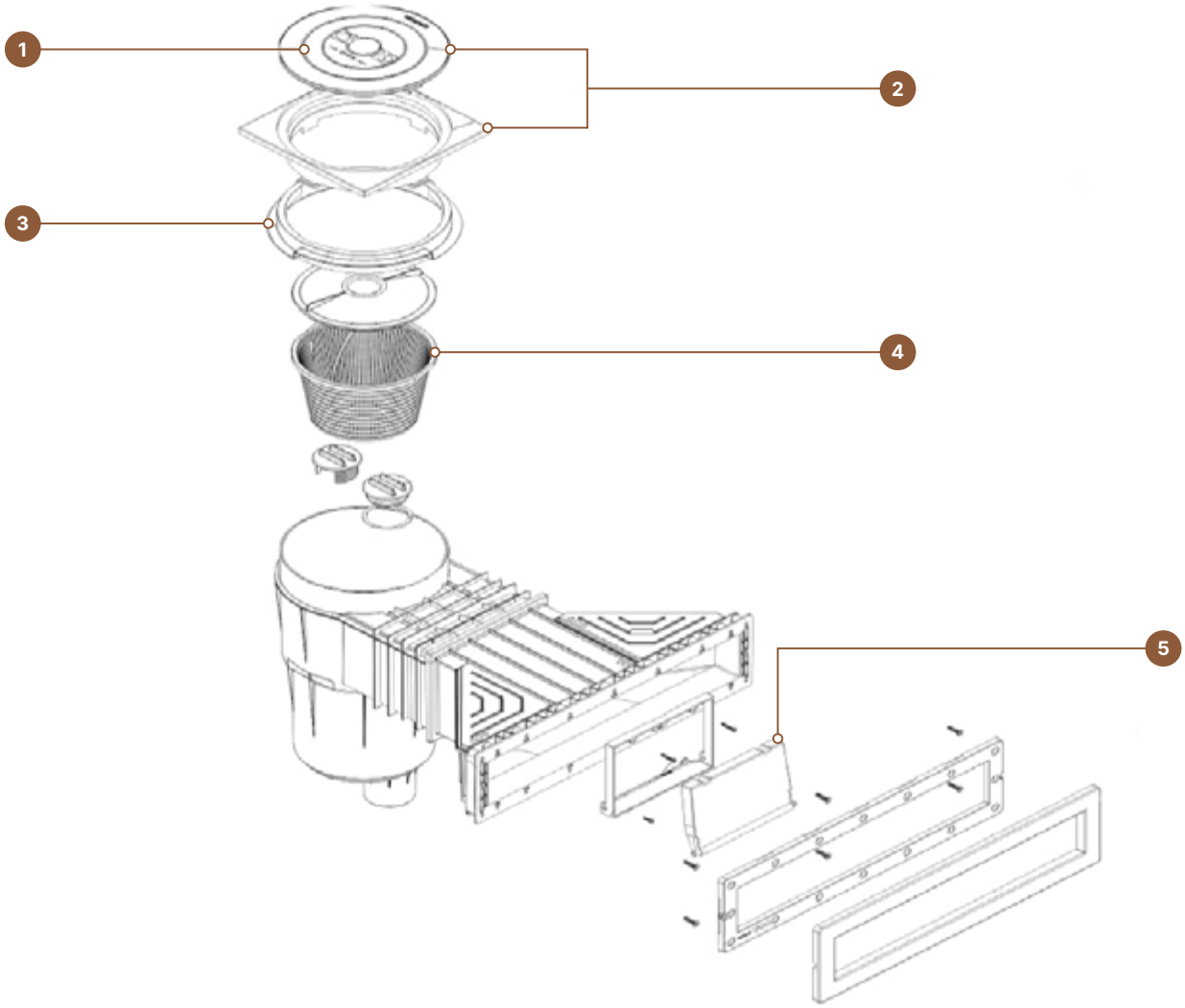

CÓDIGO		DESCRIÇÃO	QUANTIDADE				PREÇO			
			CAIXA	1/2 PAL.	PALETE		PALETE	1/2 PALETE	UNIDADE	
		Skimmer ABS 17,5 l - Astralpool								
1	511065	Tampa circular com lock - 17,5L - Astralpool	1	-	-	S+	-	-	**20,70 €**	
2	513489	Tampa circular com lock + aro - 17,5L - Astralpool	1	-	-	S+	-	-	**31,05 €**	
3	514006	Distanciador tampa skimmer - 17,5L - Astralpool	1	-	-	B	-	-	**8,59 €**	
4	510959	Cesto - 17,5L - Astralpool	1	-	-	S+	-	-	**9,82 €**	
5	513490	Comporta - 17,5L - Astralpool	1	-	-	S+	-	-	**11,29 €**	

● SOB ENCOMENDA STOCK DISPONÍVEL NÃO ISENTO DE PORTES P PREÇO PROMOCIONAL (LIMITADO AO STOCK EXISTENTE)



RALO DE FUNDO ABS

SAÍDA LATERAL (2") E INFERIOR (1.1/2")

BETÃO



LINER



	CÓDIGO	DESCRIÇÃO	QUANTIDADE CAIXA	1/2 PAL.	PALETE		PREÇO PALETE	1/2 PALETE	UNIDADE	
		Ralo de fundo ABS (betão / liner) - Bluezone pool								
1	512440	Grelha circular - Ralo de fundo 2"	1	-	-	S	-	-	**17,50 €**	
2	513964	Conjunto grelha e acessórios (liner) - Ralo de fundo	1	-	-	S	-	-	**41,49 €**	

● SOB ENCOMENDA STOCK DISPONÍVEL NÃO ISENTO DE PORTES P PREÇO PROMOCIONAL (LIMITADO AO STOCK EXISTENTE)



RALO DE FUNDO ABS

SAÍDA LATERAL (2") E INFERIOR (1.1/2")

ASTRALPOOL

BETÃO

LINER

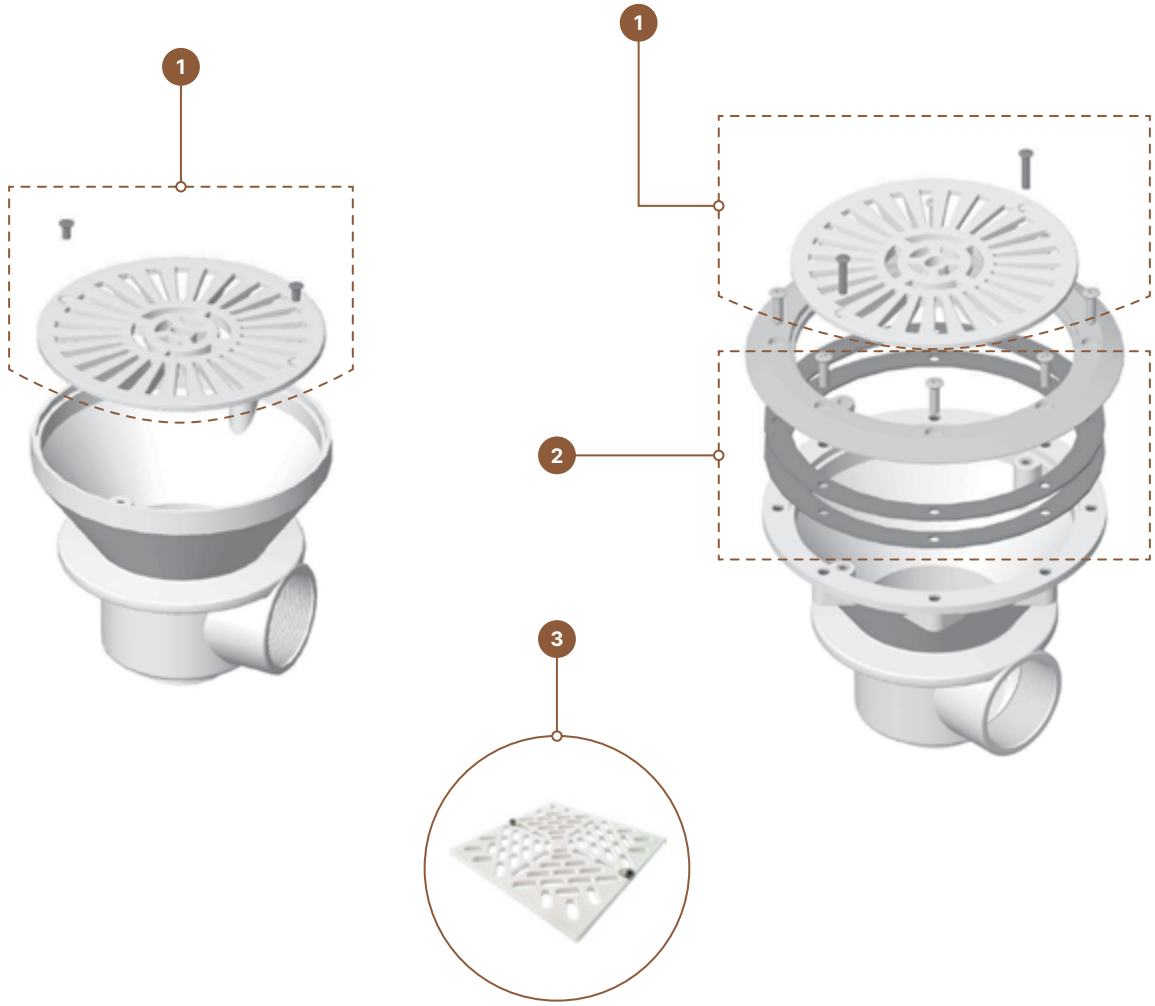

CÓDIGO		DESCRIÇÃO	QUANTIDADE CAIXA	1/2 PAL.	PALETE		PREÇO PALETE	1/2 PALETE	UNIDADE	
		Ralo de fundo 200 mm ABS (betão / liner) - Astralpool								
1	513491	Grelha circular (betão / liner) - 200 mm - Astralpool	1	-	-	S+	-	-	**9,79 €**	
2	513964	Conj. Aro com vedantes - 200 mm - Astralpool	1	-	-	S	-	-	**41,49 €**	
		Ralo de fundo 210 mm ABS (betão / liner) - Astralpool								
1	513491	Grelha circular (betão / liner) - 210 mm - Astralpool	1	-	-	S+	-	-	**9,79 €**	
2	513964	Conj. Aro com vedantes - 210 mm - Astralpool	1	-	-	S	-	-	**41,49 €**	
3	511069	Grelha quadrada (betão / liner) - Astralpool	1	-	-	S+	-	-	**10,35 €**	

● SOB ENCOMENDA STOCK DISPONÍVEL NÃO ISENTO DE PORTES P PREÇO PROMOCIONAL (LIMITADO AO STOCK EXISTENTE)



REGULADOR DE NÍVEL ABS

LIGAÇÃO LATERAL (Ø20 mm) OU INFERIOR (Ø50 mm)



CÓDIGO		DESCRIÇÃO	QUANTIDADE CAIXA	1/2 PAL.	PALETE		PREÇO PALETE	1/2 PALETE	UNIDADE	
		Regulador de nível - Bluezone Pool								
1	514761	Tampa - Regulador de nível	1	-	-	S	-	-	**139,10 €**	
2	514762	Base da Tampa - Regulador de nível	1	-	-	S	-	-	**20,04 €**	
3	514763	Válvula flutuante - Regulador de nível	1	-	-	S	-	-	**33,87 €**	
4	514766	Redutor - Regulador de nível	1	-	-	S	-	-	**9,27 €**	
5	514768	Junta de borracha - Regulador de nível	1	-	-	S	-	-	**0,73 €**	
6	514770	Ligação 20 mm - Regulador de nível	1	-	-	S	-	-	**9,27 €**	

● SOB ENCOMENDA STOCK DISPONÍVEL NÃO ISENTO DE PORTES P PREÇO PROMOCIONAL (LIMITADO AO STOCK EXISTENTE)



REGULADOR DE NÍVEL ABS

LIGAÇÃO LATERAL (Ø20 mm) OU INFERIOR (Ø50 mm)

ASTRALPOOL

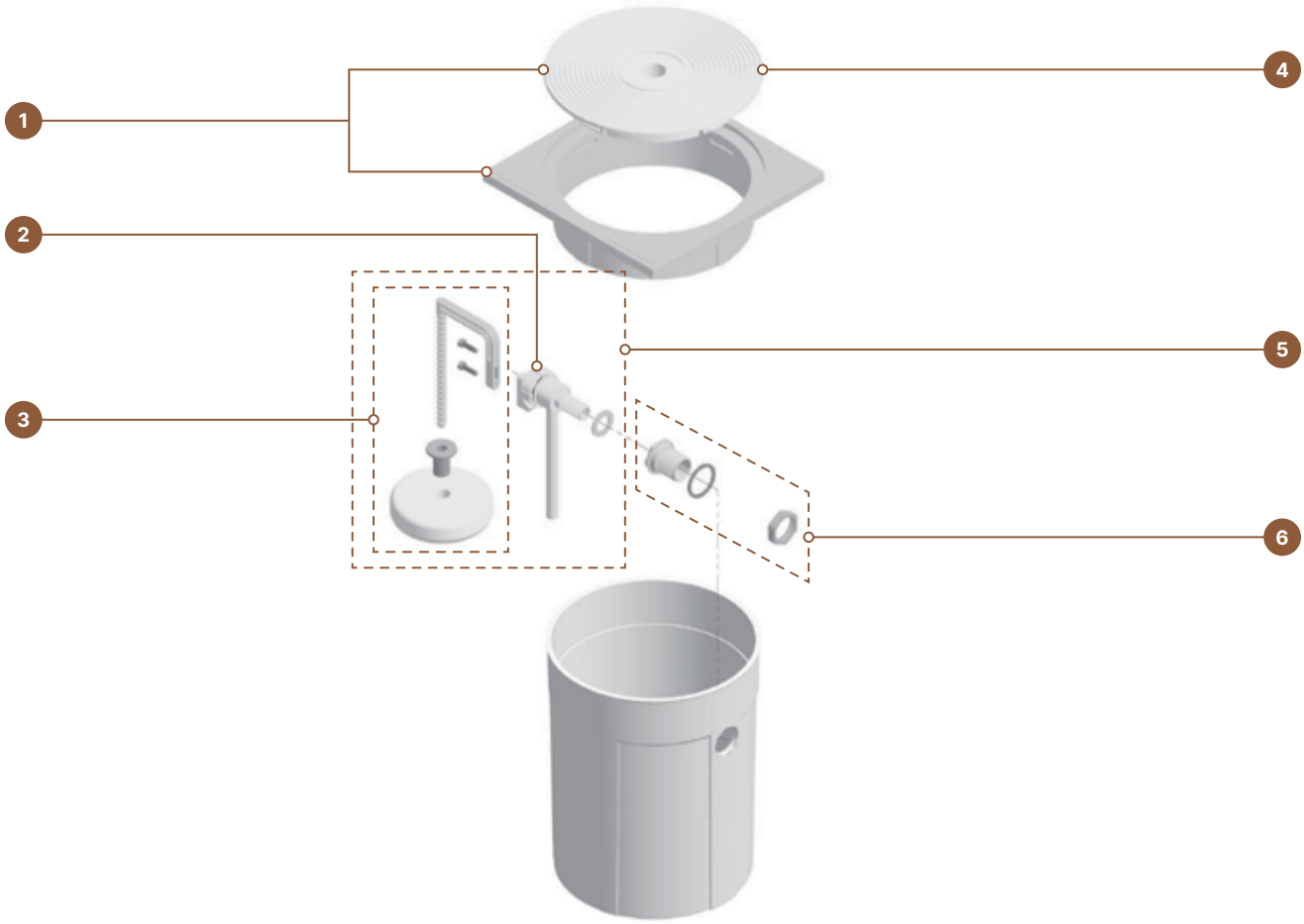

CÓDIGO		DESCRIÇÃO	QUANTIDADE CAIXA	1/2 PAL.	PALETE		PREÇO PALETE	1/2 PALETE	UNIDADE	
		Regulador de nível ABS - AstralPool								
1	517490	Tampa circular c/ aro - Regulador nível Astralpool	1	-	-	S	-	-	**20,04 €**	
2	517491	Válvula - Regulador de nível Astralpool	1	-	-	S	-	-	**18,02 €**	
3	517492	Bóia - Regulador de nível Astralpool	1	-	-	S	-	-	**13,30 €**	
4	511064	Tampa circular - Regulador de nível Astralpool	1	-	-	S+	-	-	**10,50 €**	
5	517493	Conj. Válvula - Regulador de nível Astralpool	1	-	-	S	-	-	**18,80 €**	
6	517494	Conj. Fixação válvula - Regulador nível Astralpool	1	-	-	S	-	-	**16,20 €**	

● SOB ENCOMENDA STOCK DISPONÍVEL NÃO ISENTO DE PORTES P PREÇO PROMOCIONAL (LIMITADO AO STOCK EXISTENTE)

outdoor solutions®

CUDELL

Competência & Inovação

Member of HYDRALIANS



CLIMATIZAÇÃO E DESUMIDIFICAÇÃO

BOMBAS DE CALOR FULL INVERTER

Inverboy 134

Mr. Smile 136

BOMBAS DE CALOR INVERPAD®

Mr. Silence Air 138

Mr. Silence 140

BOMBAS DE CALOR INVERPAD® TURBO

Mr. Perfect (Monofásicas) 142

Mr. Perfect (Trifásicas) 144

Mr. Silence 30 (Monofásicas) 146

Mr. Silence 30 (Trifásicas) 148

DESUMIDIFICADORES

IDHR Full Inverter 150



SÉRIE INVERBOY

70M · 90M · 110M · 140M **P** PRODUTO DESCONTINUADO

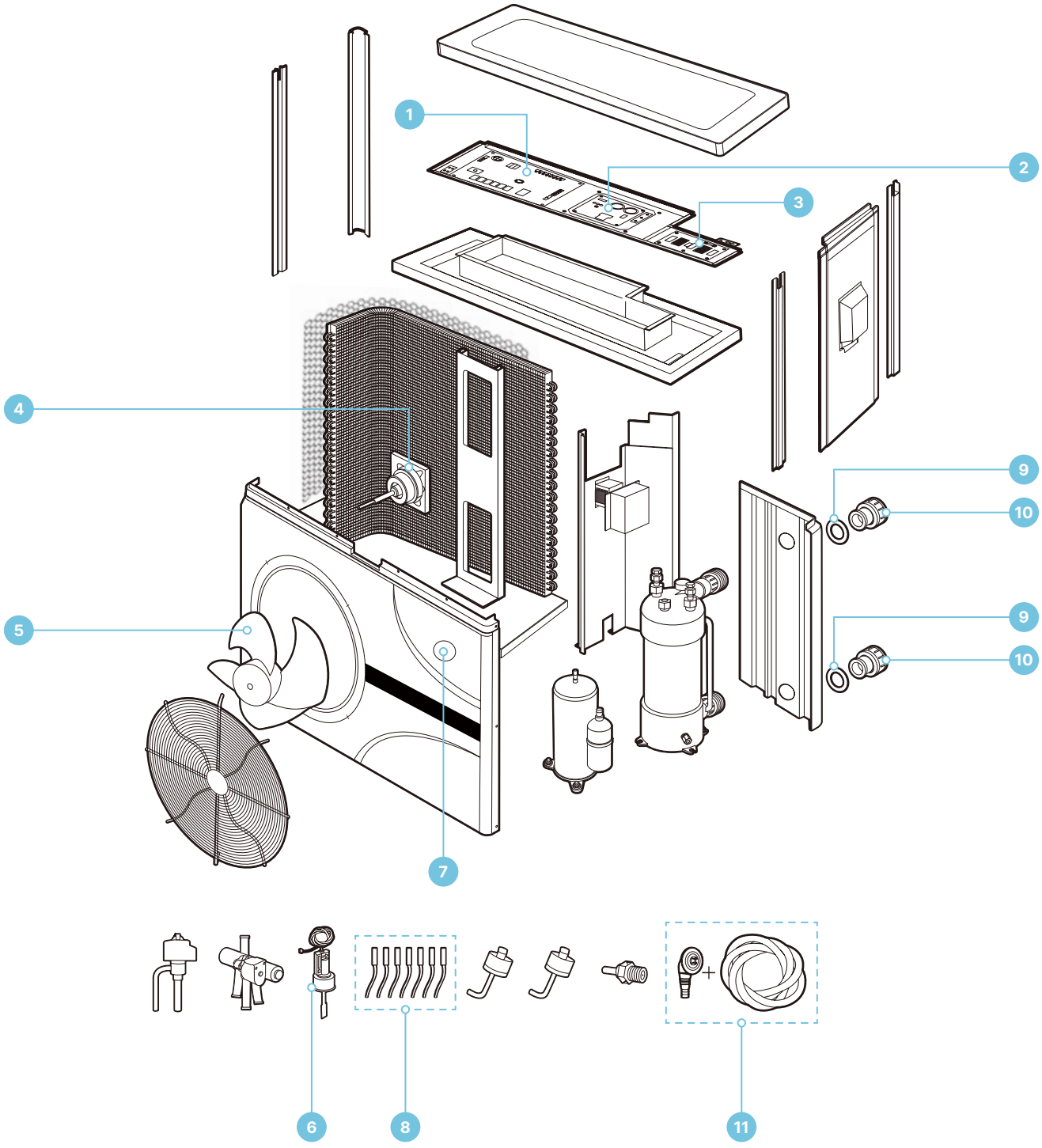

	CÓDIGO	DESCRIÇÃO	QUANTIDADE				PREÇO			
			CAIXA	1/2 PAL.	PALETE		PALETE	1/2 PALETE	UNIDADE	
		Série Inverboy - Bluezone Pool by Aquark								
1	515689	Placa circuito impresso - Inverboy 70M	1	-	-	S	-	-	**254,00 €**	
1	515691	Placa circuito impresso - Inverboy 90M	1	-	-	S	-	-	**254,00 €**	
1	515692	Placa circuito impresso - Inverboy 110M	1	-	-	S	-	-	**254,00 €**	
1	515693	Placa circuito impresso - Inverboy 140M	1	-	-	S	-	-	**254,00 €**	
2	513169	Placa inverter - Inverboy 70M-90M	1	-	-	S	-	-	**359,60 €**	
2	515696	Placa inverter - Inverboy 110M	1	-	-	S	-	-	**351,04 €**	
2	515697	Placa inverter - Inverboy 140M	1	-	-	S	-	-	**359,60 €**	
3	515701	Placa de filtro energia - Inverboy 70M-90M	1	-	-	S	-	-	**145,55 €**	
3	515702	Placa de filtro energia - Inverboy 110M	1	-	-	S	-	-	**145,55 €**	
3	515703	Placa de filtro energia - Inverboy 140M	1	-	-	S	-	-	**145,55 €**	
4	515699	Motor ventilador - Inverboy 70M-110M	1	-	-	S	-	-	**99,89 €**	
4	515700	Motor ventilador - Inverboy 140M	1	-	-	S	-	-	**133,19 €**	
5	515707	Hélice ventilador - Inverboy 70M-110M	1	-	-	S	-	-	**41,62 €**	
5	515708	Hélice ventilador - Inverboy 140M	1	-	-	S	-	-	**41,62 €**	
6	515698	Interruptor de caudal - Inverboy	1	-	-	S	-	-	**41,62 €**	
7	515694	Controlador ecrã digital - Inverboy	1	-	-	S	-	-	**91,57 €**	
8	515704	Conj. Sensores - Inverboy	1	-	-	S	-	-	**41,62 €**	
9	515706	Junta união de ligação 50 mm - Inverboy	1	-	-	S	-	-	**4,19 €**	
10	515705	União de ligação 50 mm - Inverboy	1	-	-	S	-	-	**28,54 €**	
11	515709	Kit de drenagem - Inverboy	1	-	-	S	-	-	**17,12 €**	



SÉRIE MR. SMILE

70M · 90M · 130M · 160M · 200M · 240M

P PRODUTO DESCONTINUADO

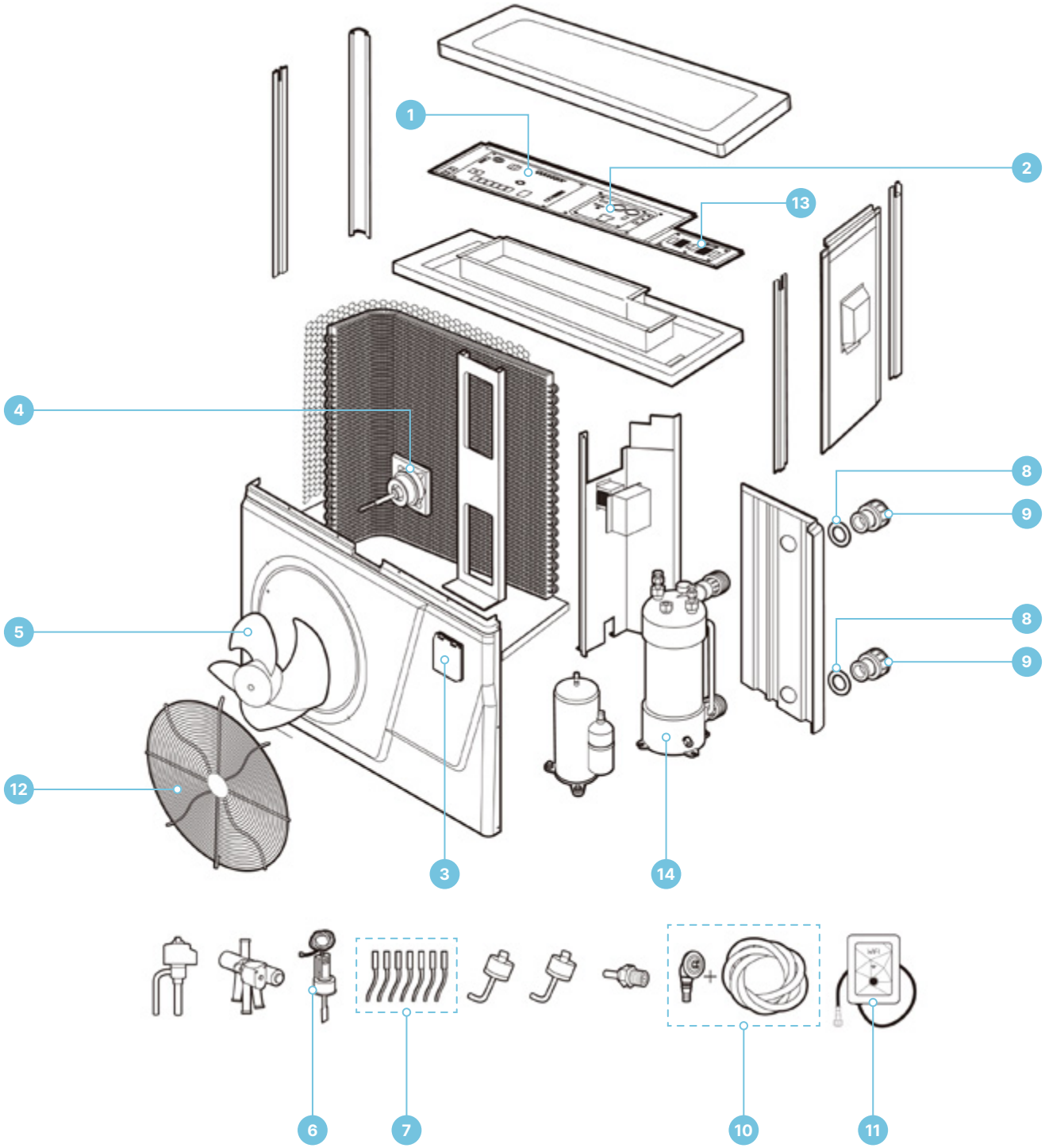

	CÓDIGO	DESCRIÇÃO	QUANTIDADE				PREÇO		
			CAIXA	1/2 PAL.	PALETE		PALETE	1/2 PALETE	UNIDADE
		Série Mr. Smile - Bluezone Pool							
1	513122	Placa circuito impresso - Mr. Smile 70M	1	-	-	S	-	-	**242,13 €**
1	513123	Placa circuito impresso - Mr. Smile 90M	1	-	-	S	-	-	**242,13 €**
1	513124	Placa circuito impresso - Mr. Smile 130M	1	-	-	S	-	-	**242,13 €**
1	513125	Placa circuito impresso - Mr. Smile 160M	1	-	-	S	-	-	**242,13 €**
1	513126	Placa circuito impresso - Mr. Smile 200M	1	-	-	S	-	-	**242,13 €**
1	513127	Placa circuito impresso - Mr. Smile 240M	1	-	-	S	-	-	**242,13 €**
2	513130	Placa Inverter - Mr. Smile 70 - 90M	1	-	-	S	-	-	**359,60 €**
2	513131	Placa Inverter - Mr. Smile 130M	1	-	-	S	-	-	**359,60 €**
2	513132	Placa Inverter - Mr. Smile 160M	1	-	-	S	-	-	**359,60 €**
2	513133	Placa Inverter - Mr. Smile 200M	1	-	-	S	-	-	**698,23 €**
2	513134	Placa Inverter - Mr. Smile 240M	1	-	-	S	-	-	**994,90 €**
3	513129	Controlador ecrã LED - Mr. Smile	1	-	-	S	-	-	**150,33 €**
4	513136	Motor ventilador - Mr. Smile 70 - 90M	1	-	-	S	-	-	**99,64 €**
4	513137	Motor ventilador - Mr. Smile 130M	1	-	-	S	-	-	**118,87 €**
4	513138	Motor ventilador - Mr. Smile 160 - 200M	1	-	-	S	-	-	**132,85 €**
4	515287	Motor ventilador - Mr. Smile 160 - 240M	1	-	-	S	-	-	**228,32 €**
5	515714	Hélice ventilador - Mr. Smile 70M	1	-	-	S	-	-	**31,63 €**
5	513142	Hélice ventilador - Mr. Smile 90M	1	-	-	S	-	-	**40,21 €**
5	513143	Hélice ventilador - Mr. Smile 130M	1	-	-	S	-	-	**40,21 €**
5	515715	Hélice ventilador - Mr. Smile 160-200M	1	-	-	S	-	-	**48,28 €**
5	515716	Hélice ventilador - Mr. Smile 240M	1	-	-	S	-	-	**48,28 €**
6	513135	Interruptor de caudal - Mr. Smile	1	-	-	S	-	-	**52,44 €**
7	513139	Conjunto sensores - Mr. Smile	1	-	-	S	-	-	**19,18 €**
8	513141	Junta união de ligação 50 mm - Mr. Smile	1	-	-	S	-	-	**9,99 €**
9	513140	União de ligação 50 mm - Mr. Smile	1	-	-	S	-	-	**40,21 €**
10	513144	Kit de drenagem - Mr. Smile	1	-	-	S	-	-	**15,18 €**
11	513145	Caixa Wi-Fi - Mr. Smile	1	-	-	S	-	-	**66,43 €**
12	515293	Grelha ventilador Mr. Smile 70M-200M	1	-	-	S	-	-	**51,61 €**
12	515293	Grelha ventilador Mr. Smile 240M	1	-	-	S	-	-	**51,61 €**
13	515710	Placa filtro energia - Mr. Smile 70-90M	1	-	-	S	-	-	**131,28 €**
13	513759	Placa filtro energia - Mr. Smile 130-160M	1	-	-	S	-	-	**194,07 €**
13	515272	Placa Filtro energia - Mr. Smile 200M	1	-	-	S	-	-	**194,07 €**
13	515713	Placa Filtro energia - Mr. Smile 240M	1	-	-	S	-	-	**194,07 €**
14	515288	Permutador Calor - Mr Smile 70M	1	-	-	S	-	-	**527,99 €**
14	515289	Permutador Calor - Mr. Smile 90M	1	-	-	S	-	-	**527,99 €**
14	515300	Permutador Calor - Mr. Smile 160M	1	-	-	S	-	-	**527,99 €**
14	515301	Permutador Calor - Mr. Smile 200M	1	-	-	S	-	-	**527,99 €**

● SOB ENCOMENDA STOCK DISPONÍVEL NÃO ISENTO DE PORTES Ⓟ PREÇO PROMOCIONAL (LIMITADO AO STOCK EXISTENTE)



SÉRIE MR. SILENCE AIR

70M · 90M · 130M · 160M · 240M

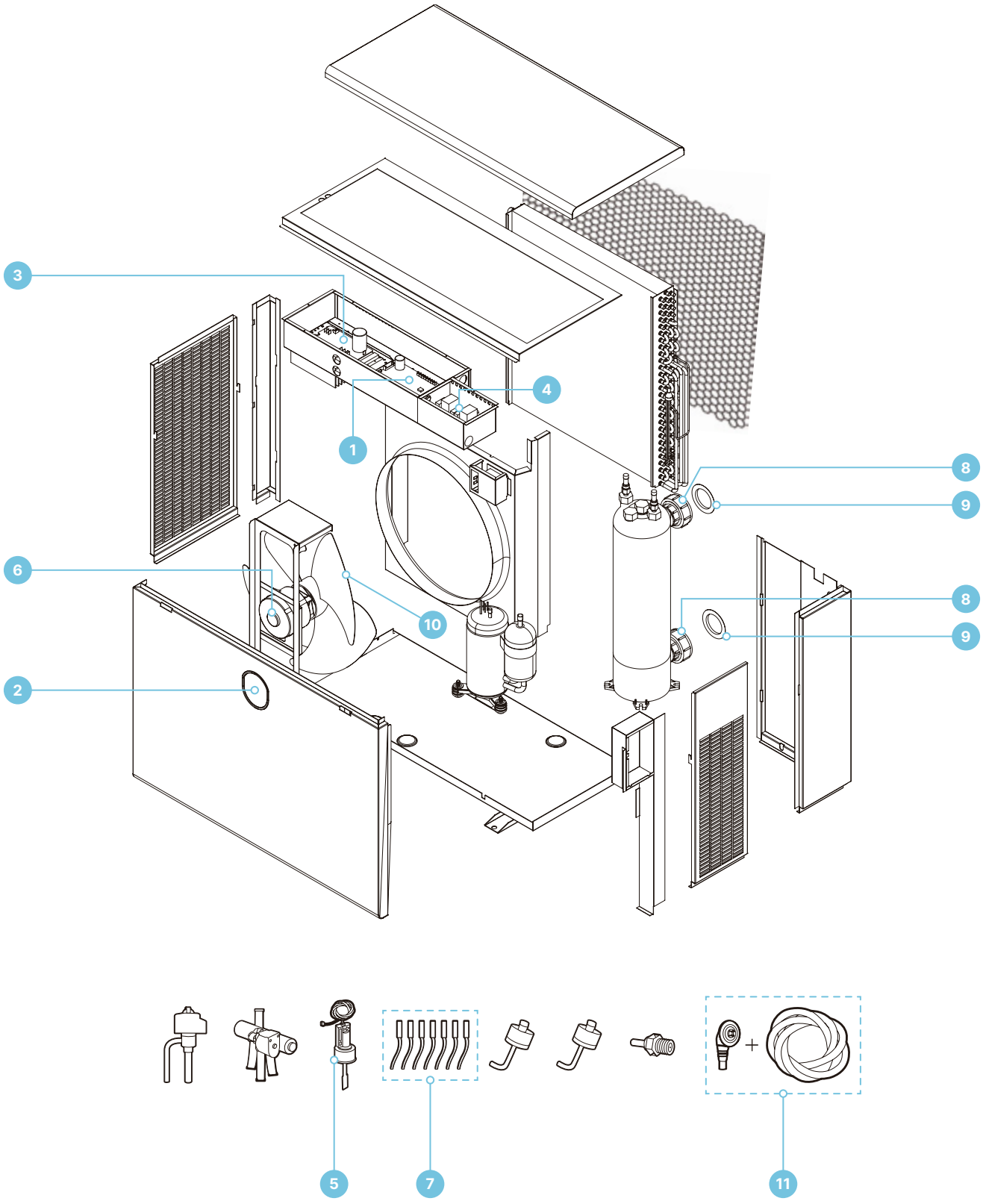

	CÓDIGO	DESCRIÇÃO	QUANTIDADE				PREÇO		
			CAIXA	1/2 PAL.	PALETE		PALETE	1/2 PALETE	UNIDADE
		Série Mr. Silence Air - Aquark							
1	517346	Placa circuito impresso - Mr. Silence Air 70M	1	-	-	S	-	-	**254,00 €**
1	517347	Placa circuito impresso - Mr. Silence Air 90M	1	-	-	S	-	-	**254,00 €**
1	517348	Placa circuito impresso - Mr. Silence Air 130M	1	-	-	S	-	-	**254,00 €**
1	517349	Placa circuito impresso - Mr. Silence Air 160M	1	-	-	S	-	-	**254,00 €**
1	517350	Placa circuito impresso - Mr. Silence Air 240M	1	-	-	S	-	-	**254,00 €**
2	517351	Controlador ecrã c/ mod. Wifi - Mr. Silence Air	1	-	-	S	-	-	**116,54 €**
3	517352	Placa inverter - Mr. Silence Air 70M-90M	1	-	-	S	-	-	**339,62 €**
3	517353	Placa inverter - Mr. Silence Air 130M	1	-	-	S	-	-	**376,73 €**
3	517354	Placa inverter - Mr. Silence Air 160M	1	-	-	S	-	-	**376,73 €**
3	517355	Placa inverter - Mr. Silence Air 240M	1	-	-	S	-	-	**376,73 €**
4	517356	Placa de filtro energia - Mr. Silence Air 70M-90M	1	-	-	S	-	-	**214,05 €**
4	517357	Placa de filtro energia - Mr. Silence Air 130M-160M	1	-	-	S	-	-	**214,05 €**
4	517358	Placa de filtro energia - Mr. Silence Air 240M	1	-	-	S	-	-	**214,05 €**
5	513175	Interruptor de caudal - Mr. Silence Air	1	-	-	S	-	-	**52,44 €**
6	517359	Motor ventilador - Mr. Silence Air 70M-160M	1	-	-	S	-	-	**171,24 €**
6	517360	Motor ventilador - Mr. Silence Air 240M	1	-	-	S	-	-	**171,24 €**
7	517342	Conjunto sensores - Mr. Silence Air	1	-	-	S	-	-	**53,27 €**
8	517343	União de ligação 50 mm - Mr. Silence Air	1	-	-	S	-	-	**28,54 €**
9	517344	Junta união de ligação 50 mm - Mr. Silence Air	1	-	-	S	-	-	**4,19 €**
10	517361	Hélice ventilador - Mr. Silence Air 70M-160M	1	-	-	S	-	-	**41,62 €**
10	517362	Hélice ventilador - Mr. Silence Air 240M	1	-	-	S	-	-	**41,62 €**
11	517345	Kit de drenagem - Mr. Silence Air	1	-	-	S	-	-	**17,12 €**



SÉRIE MR. SILENCE

70M · 90M · 110M · 130M · 150M · 170M · 210M · 280M
280T · 350T **P** PRODUTO DESCONTINUADO

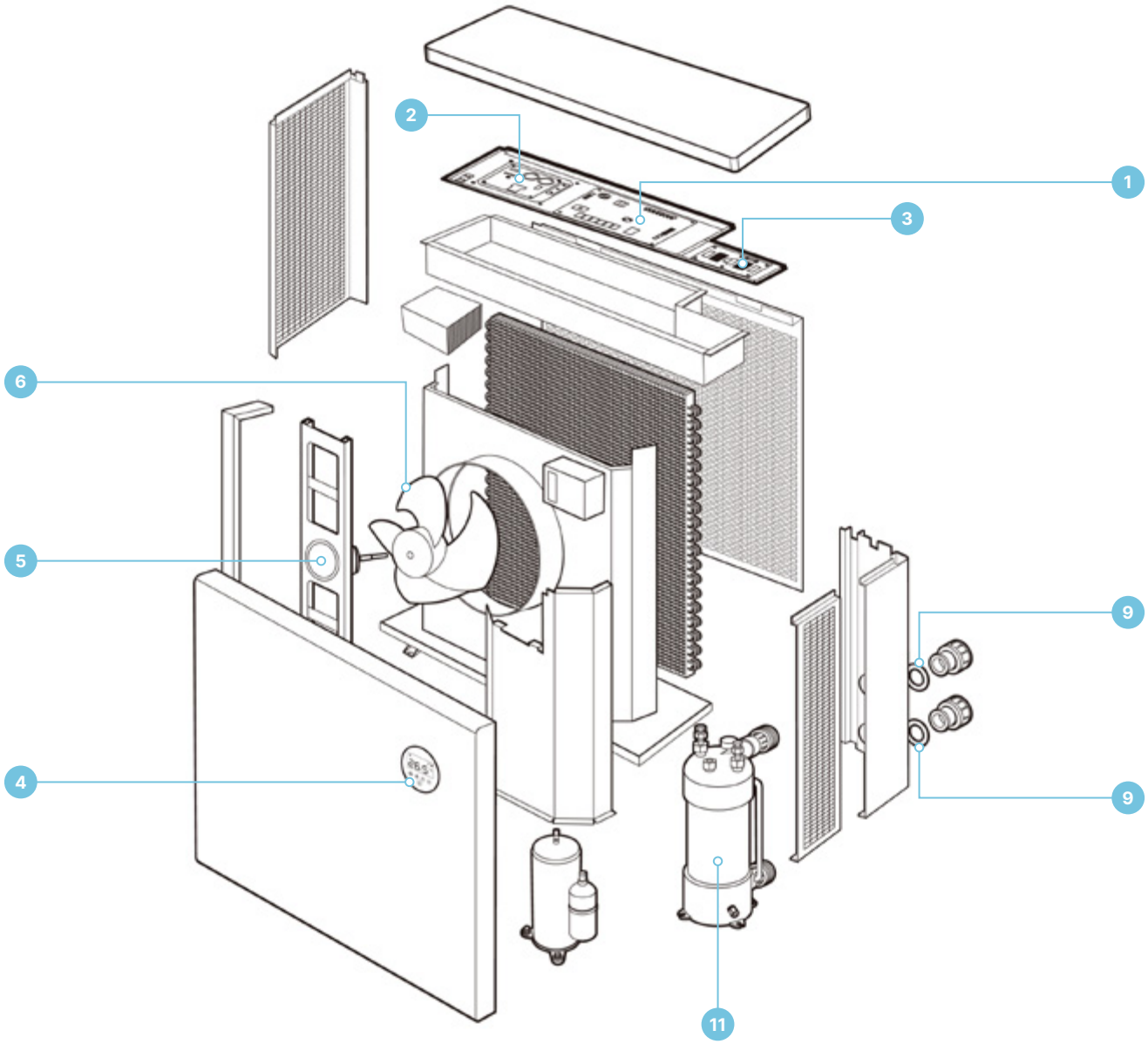



	CÓDIGO	DESCRIÇÃO	QUANTIDADE				PREÇO		
			CAIXA	1/2 PAL.	PALETE		PALETE	1/2 PALETE	UNIDADE
		Série Mr. Silence - Bluezone Pool by Aquark							
1	513159	Placa eletrónica PC - Mr. Silence 90 M	1	-	-	S	-	-	**242,13 €**
1	513160	Placa eletrónica PC - Mr. Silence 110 M	1	-	-	S	-	-	**242,13 €**
1	513162	Placa eletrónica PC - Mr. Silence 130 M	1	-	-	S	-	-	**242,13 €**
1	513163	Placa eletrónica PC - Mr. Silence 170 M	1	-	-	S	-	-	**242,13 €**
1	513165	Placa eletrónica PC - Mr. Silence 210 M	1	-	-	S	-	-	**242,13 €**
1	513164	Placa eletrónica PC - Mr. Silence 280 M	1	-	-	S	-	-	**242,13 €**
1	513166	Placa eletrónica PC - Mr. Silence 280 T	1	-	-	S	-	-	**242,13 €**
1	513167	Placa eletrónica PC - Mr. Silence 350 T	1	-	-	S	-	-	**242,13 €**
2	513169	Placa Inverter - Mr. Silence 90M	1	-	-	S	-	-	**359,60 €**
2	513170	Placa Inverter - Mr. Silence 130M	1	-	-	S	-	-	**359,60 €**
2	515294	Placa Inverter - Mr. Silence 170M	1	-	-	S	-	-	**342,48 €**
2	513171	Placa Inverter - Mr. Silence 210M	1	-	-	S	-	-	**359,60 €**
2	513172	Placa Inverter - Mr. Silence 280M	1	-	-	S	-	-	**698,23 €**
2	513173	Placa Inverter - Mr. Silence 280T	1	-	-	S	-	-	**698,23 €**
2	513174	Placa Inverter - Mr. Silence 350T	1	-	-	S	-	-	**1.281,08 €**
3	513760	Placa Filtro energia - Mr. Silence 70M	1	-	-	S	-	-	**194,07 €**
3	513761	Placa Filtro energia - Mr. Silence 110M	1	-	-	S	-	-	**194,07 €**
3	513759	Placa Filtro energia - Mr. Silence 130M	1	-	-	S	-	-	**194,07 €**
3	515295	Placa Filtro energia - Mr. Silence 210M	1	-	-	S	-	-	**194,07 €**
3	513502	Placa Filtro energia - Mr. Silence 280M	1	-	-	S	-	-	**194,07 €**
3	513502	Placa Filtro energia - Mr. Silence 280T-350T	1	-	-	S	-	-	**194,07 €**
4	513168	Controlador ecrã touch Wi-Fi - Mr. Silence	1	-	-	S	-	-	**200,78 €**
5	513176	Motor ventilador - Mr. Silence 90 - 130M	1	-	-	S	-	-	**176,80 €**
5	513177	Motor ventilador - Mr. Silence 170M	1	-	-	S	-	-	**239,73 €**
5	513178	Motor ventilador - Mr. Silence 280M-280T	1	-	-	S	-	-	**341,62 €**
5	513179	Motor ventilador - Mr. Silence 350T	1	-	-	S	-	-	**341,62 €**
6	513184	Hélice ventilador - Mr. Silence 130M	1	-	-	S	-	-	**71,67 €**
6	513752	Hélice ventilador - Mr. Silence 150M	1	-	-	S	-	-	**71,67 €**
6	513753	Hélice ventilador - Mr. Silence 70M	1	-	-	S	-	-	**71,67 €**
6	513754	Hélice ventilador - Mr. Silence 210M	1	-	-	S	-	-	**71,67 €**
6	515843	Hélice ventilador - Mr. Silence 280M	1	-	-	S	-	-	**71,67 €**
7	513175	Sensor de caudal - Mr. Silence 90 - 350	1	-	-	S	-	-	**52,44 €**
8	513180	Conjunto sensores - Mr. Silence	1	-	-	S	-	-	**19,18 €**
9	513183	Junta união de ligação 50 mm - Mr. Silence	1	-	-	S	-	-	**9,99 €**
10	513185	Kit de drenagem - Mr. Silence	1	-	-	S	-	-	**15,18 €**
11	515297	Permutador de Calor - Mr. Silence 70M	1	-	-	S	-	-	**576,50 €**
11	515296	Permutador de Calor - Mr. Silence 90M	1	-	-	S	-	-	**576,50 €**
11	515298	Permutador de Calor - Mr. Silence 110M	1	-	-	S	-	-	**576,50 €**
11	515299	Permutador de Calor - Mr. Silence 130M	1	-	-	S	-	-	**576,50 €**
11	515300	Permutador de Calor - Mr. Silence 150M	1	-	-	S	-	-	**527,99 €**
11	515301	Permutador de Calor - Mr. Silence 170M	1	-	-	S	-	-	**527,99 €**
11	515302	Permutador de Calor - Mr. Silence 210M	1	-	-	S	-	-	**576,50 €**
11	515303	Permutador de Calor - Mr. Silence 280T	1	-	-	S	-	-	**627,88 €**
11	515304	Permutador de Calor - Mr. Silence 350T	1	-	-	S	-	-	**627,88 €**
12	515305	Kit Parafusos carcaça - Mr. Silence	1	-	-	S	-	-	**5,71 €**
12	515290	Kit Parafusos p/ cx eletrónica - Mr. Silence	1	-	-	S	-	-	**3,81 €**

● SOB ENCOMENDA STOCK DISPONÍVEL NÃO ISENTO DE PORTES PREÇO PROMOCIONAL (LIMITADO AO STOCK EXISTENTE)



SÉRIE MR. PERFECT (MONOFÁSICAS)

110M · 140M · 170M · 220M · 270M **P** PRODUTO DESCONTINUADO

BLUE zone POOL by AQUARK

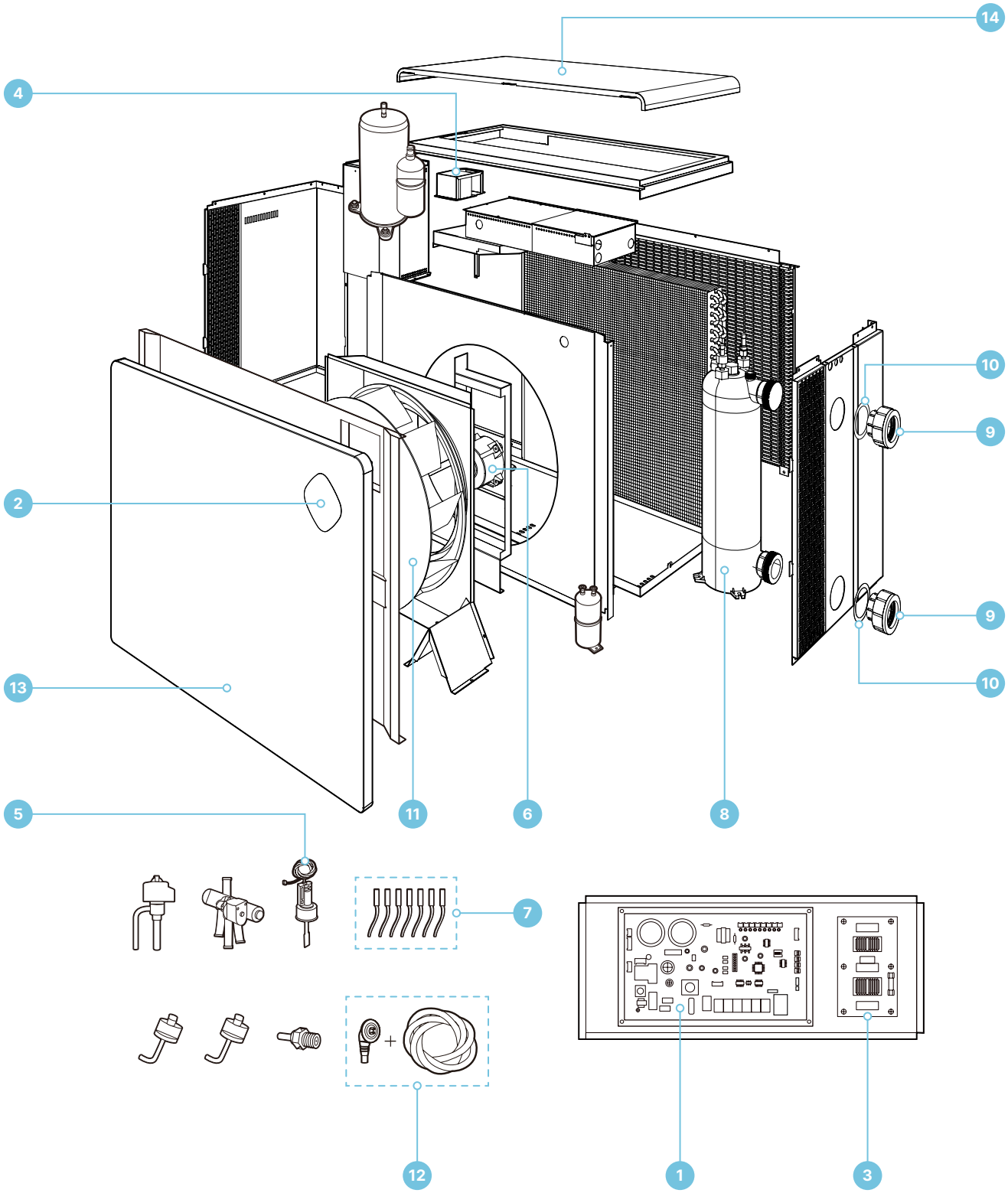

	CÓDIGO	DESCRIÇÃO	QUANTIDADE				PREÇO		
			CAIXA	1/2 PAL.	PALETE		PALETE	1/2 PALETE	UNIDADE
		Série Mr. Perfect (Monofásicas) - Bluezone Pool by Aquark							
1	514462	Placa integrada - Mr. Perfect 90M-110M	1	-	-	S	-	-	**509,44 €**
1	514463	Placa integrada - Mr. Perfect 140M	1	-	-	S	-	-	**518,43 €**
1	514464	Placa integrada - Mr. Perfect 170M	1	-	-	S	-	-	**542,40 €**
1	514465	Placa integrada - Mr. Perfect 220M	1	-	-	S	-	-	**710,21 €**
1	514466	Placa integrada - Mr. Perfect 270M	1	-	-	S	-	-	**755,16 €**
2	514471	Ecrã controlador Touch Wi-Fi - Mr. Perfect	1	-	-	S	-	-	**221,75 €**
3	514472	Placa de filtro - Mr. Perfect 90M-110M	1	-	-	S	-	-	**152,83 €**
3	514473	Placa de filtro - Mr. Perfect 140M - 170M	1	-	-	S	-	-	**152,83 €**
3	514474	Placa de filtro - Mr. Perfect 220M	1	-	-	S	-	-	**224,75 €**
3	514475	Placa de filtro - Mr. Perfect 270M	1	-	-	S	-	-	**224,75 €**
4	515284	Reator pequeno Bomba de Calor - Mr. Perfect	1	-	-	S	-	-	**17,12 €**
5	514477	Sensor de caudal - Mr. Perfect	1	-	-	S	-	-	**43,70 €**
6	514479	Motor ventilador - Mr. Perfect 90M-270M	1	-	-	S	-	-	**257,71 €**
7	514481	Conjunto sensores - Mr. Perfect	1	-	-	S	-	-	**43,70 €**
8	515311	Permutador de Calor - Mr. Perfect 140M	1	-	-	S	-	-	**576,50 €**
9	514482	União de ligação - 50 mm - Mr. Perfect	1	-	-	S	-	-	**29,97 €**
10	514483	Junta união de ligação 50 mm - Mr. Perfect	1	-	-	S	-	-	**4,40 €**
11	515306	Hélice ventilador - Mr. Perfect 90M - 170M	1	-	-	S	-	-	**96,16 €**
11	515345	Hélice ventilador - Mr. Perfect 220M - 270M	1	-	-	S	-	-	**134,62 €**
12	514488	Kit de drenagem - Mr. Perfect	1	-	-	S	-	-	**18,00 €**
13	515308	Painel frontal - Mr. Perfect 90M - 140M	1	-	-	S	-	-	**200,78 €**
14	515323	Tampa superior - Mr. Perfect 90M - 140M	1	-	-	S	-	-	**55,94 €**
14	515324	Tampa superior - Mr. Perfect 170M - 270M	1	-	-	S	-	-	**76,91 €**

● SOB ENCOMENDA STOCK DISPONÍVEL NÃO ISENTO DE PORTES PREÇO PROMOCIONAL (LIMITADO AO STOCK EXISTENTE)



SÉRIE MR. PERFECT (TRIFÁSICAS)

320T · 410T (P) PRODUTO DESCONTINUADO

BLUE zone POOL by AQUARK

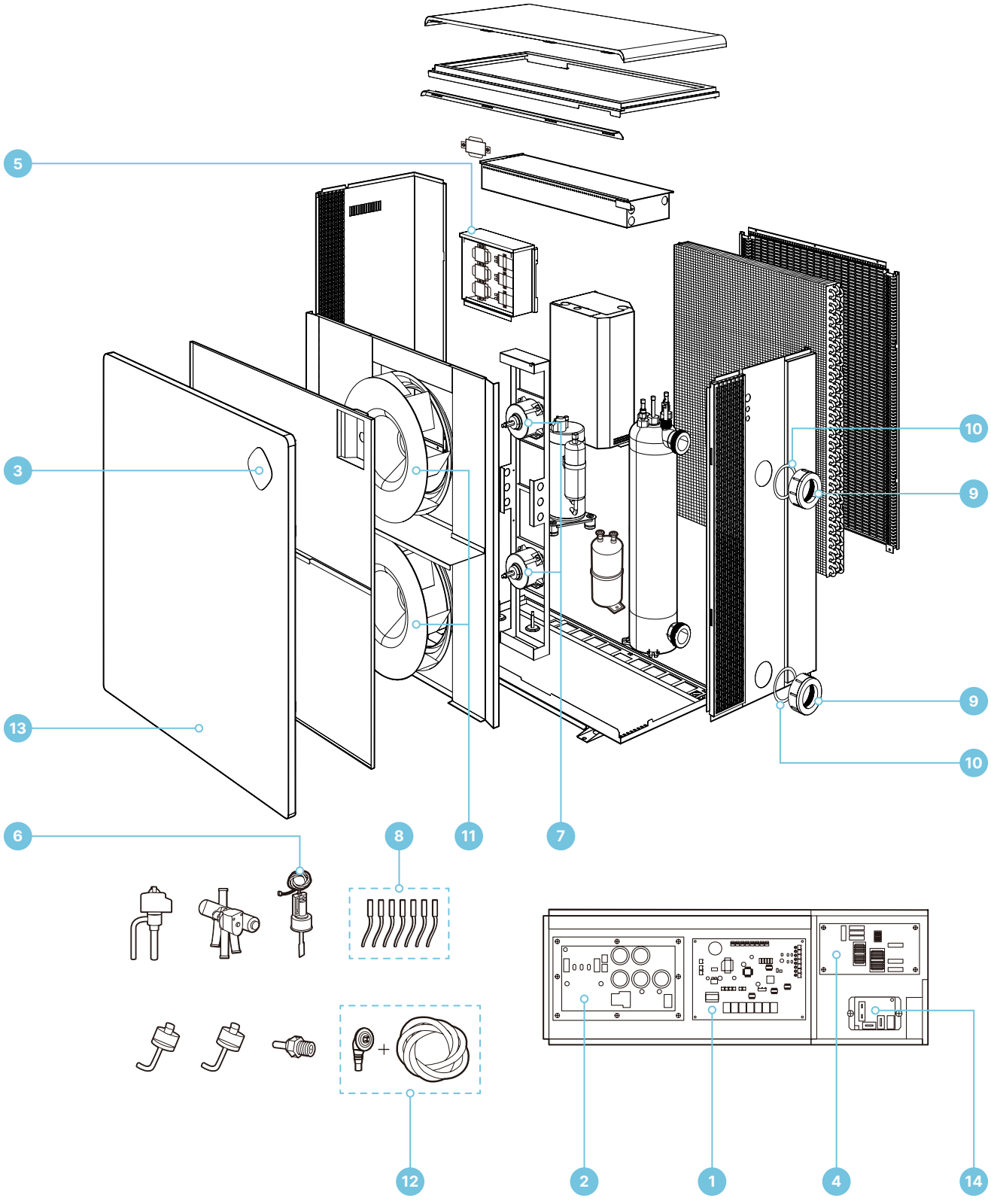

	CÓDIGO	DESCRIÇÃO	QUANTIDADE				PREÇO			
			CAIXA	1/2 PAL.	PALETE		PALETE	1/2 PALETE	UNIDADE	
		Série Mr. Perfect (Trifásicas) - Bluezone Pool								
1	514467	Placa eletrónica PC - Mr. Perfect 320T	1	-	-	S	-	-	**170,81 €**	
1	514468	Placa eletrónica PC - Mr. Perfect 410T	1	-	-	S	-	-	**170,81 €**	
2	514469	Placa inverter - Mr. Perfect 320T	1	-	-	S	-	-	**982,91 €**	
2	514470	Placa inverter - Mr. Perfect 410T	1	-	-	S	-	-	**1.318,54 €**	
3	514471	Ecrã controlador Touch Wi-Fi - Mr. Perfect	1	-	-	S	-	-	**221,75 €**	
4	514476	Placa de filtro - Mr. Perfect 320T - 410T	1	-	-	S	-	-	**224,75 €**	
5	515284	Reator pequeno Bomba de Calor - Mr. Perfect	1	-	-	S	-	-	**17,12 €**	
6	514477	Sensor de caudal - Mr. Perfect	1	-	-	S	-	-	**43,70 €**	
7	514480	Motor ventilador - Mr. Perfect 320T	1	-	-	S	-	-	**227,75 €**	
7	515718	Motor ventilador - Mr. Perfect 410T	1	-	-	S	-	-	**257,71 €**	
8	514481	Conjunto sensores - Mr. Perfect	1	-	-	S	-	-	**43,70 €**	
9	514482	União de ligação - 50 mm - Mr. Perfect	1	-	-	S	-	-	**29,97 €**	
10	514483	Junta união de ligação 50 mm - Mr. Perfect	1	-	-	S	-	-	**4,40 €**	
11	515306	Hélice ventilador - Mr. Perfect 410T	1	-	-	S	-	-	**96,16 €**	
11	515307	Hélice ventilador - Mr. Perfect 320T	1	-	-	S	-	-	**94,40 €**	
12	514488	Kit de drenagem - Mr. Perfect	1	-	-	S	-	-	**18,00 €**	
13	515309	Painel frontal - Mr. Perfect 320T	1	-	-	S	-	-	**389,57 €**	
13	515310	Painel frontal - Mr. Perfect 410T	1	-	-	S	-	-	**448,02 €**	
14	515374	Relé ventilador - Mr. Perfect 320T - 410T	1	-	-	S	-	-	**19,03 €**	

● SOB ENCOMENDA STOCK DISPONÍVEL NÃO ISENTO DE PORTES P PREÇO PROMOCIONAL (LIMITADO AO STOCK EXISTENTE)



SÉRIE MR. SILENCE 30 (MONOFÁSICAS)

100M · 120M · 150M · 170M · 190M · 230M · 280M

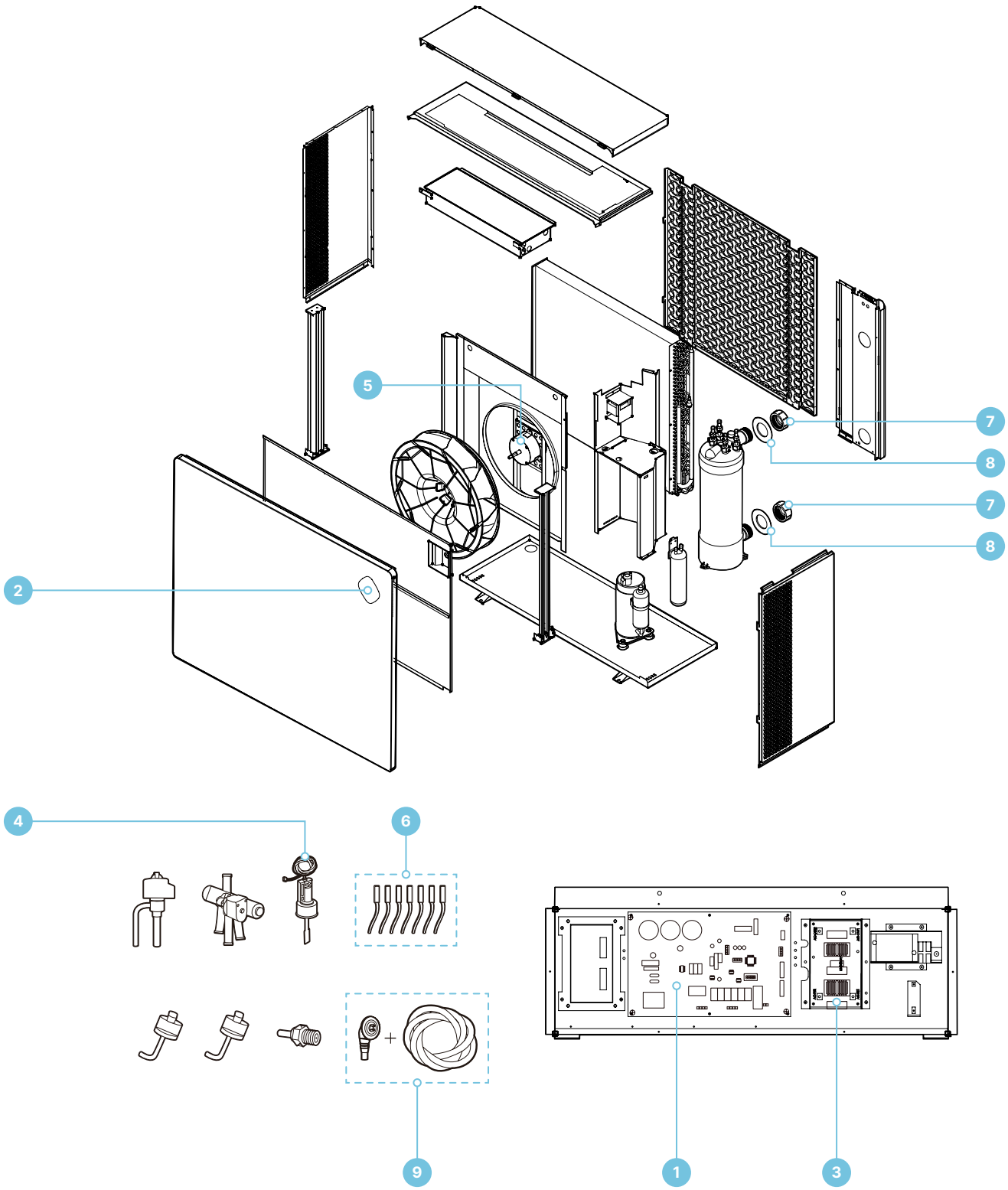

	CÓDIGO	DESCRIÇÃO	QUANTIDADE				PREÇO			
			CAIXA	1/2 PAL.	PALETE		PALETE	1/2 PALETE	UNIDADE	
		Série Mr. Silence 30 (Monofásicas) - Bluezone Pool by Aquark								
1	517318	Placa integrada - Mr. Silence 30 100M	1	-	-	S	-	-	**485,18 €**	
1	517319	Placa integrada - Mr. Silence 30 120M	1	-	-	S	-	-	**485,18 €**	
1	517320	Placa integrada - Mr. Silence 30 150M	1	-	-	S	-	-	**493,74 €**	
1	517321	Placa integrada - Mr. Silence 30 170M	1	-	-	S	-	-	**516,57 €**	
1	517322	Placa integrada - Mr. Silence 30 190M	1	-	-	S	-	-	**516,57 €**	
1	517323	Placa integrada - Mr. Silence 30 230M	1	-	-	S	-	-	**676,39 €**	
1	517324	Placa integrada - Mr. Silence 30 280M	1	-	-	S	-	-	**719,20 €**	
2	517332	Ecrã controlador touch Wi-Fi - Mr. Silence 30	1	-	-	S	-	-	**211,19 €**	
3	517333	Placa de filtro - Mr. Silence 30 100-120M	1	-	-	S	-	-	**145,55 €**	
3	517334	Placa de filtro - Mr. Silence 30 150-190M	1	-	-	S	-	-	**145,55 €**	
3	517335	Placa de filtro - Mr. Silence 30 230M	1	-	-	S	-	-	**214,05 €**	
3	517336	Placa de filtro - Mr. Silence 30 280M	1	-	-	S	-	-	**214,05 €**	
4	513175	Interruptor de caudal - Mr. Silence 30	1	-	-	S	-	-	**52,44 €**	
5	517339	Motor ventilador - Mr. Silence 30 100-150M	1	-	-	S	-	-	**216,90 €**	
5	517340	Motor ventilador - Mr. Silence 30 170-280M	1	-	-	S	-	-	**245,44 €**	
6	517342	Conjunto sensores - Mr. Silence 30	1	-	-	S	-	-	**53,27 €**	
7	517343	União de ligação 50 mm - Mr. Silence 30	1	-	-	S	-	-	**28,54 €**	
8	517344	Junta união de ligação 50 mm - Mr. Silence 30	1	-	-	S	-	-	**4,19 €**	
9	517345	Kit de drenagem - Mr. Silence 30	1	-	-	S	-	-	**17,12 €**	

● SOB ENCOMENDA STOCK DISPONÍVEL NÃO ISENTO DE PORTES P PREÇO PROMOCIONAL (LIMITADO AO STOCK EXISTENTE)



SÉRIE MR. SILENCE 30 (TRIFÁSICAS)

280T · 340T · 420T

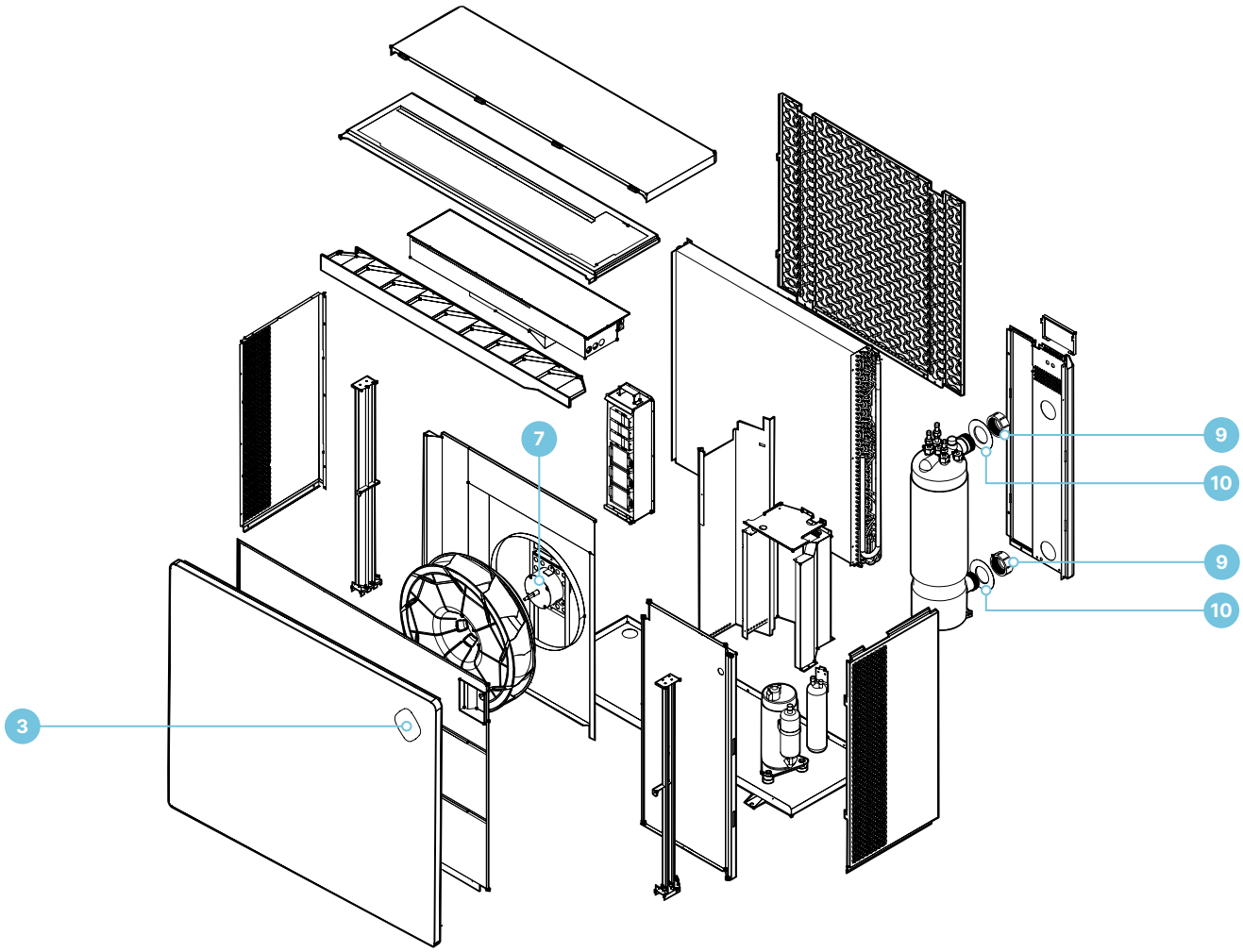

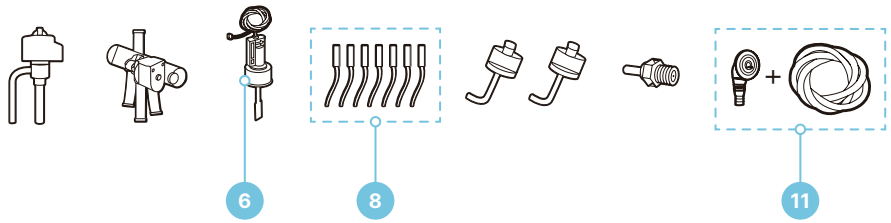

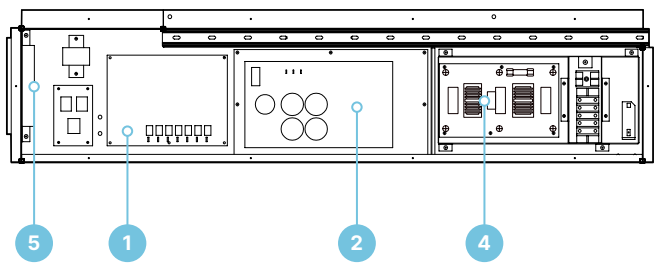

	CÓDIGO	DESCRIÇÃO	QUANTIDADE				PREÇO			
			CAIXA	1/2 PAL.	PALETE		PALETE	1/2 PALETE	UNIDADE	
		Série Mr. Silence 30 (Trifásicas) - Bluezone Pool by Aquark								
1	517326	Placa circuito impresso - Mr. Silence 30 280T	1	-	-	S	-	-	**162,68 €**	
1	517327	Placa circuito impresso - Mr. Silence 30 340T	1	-	-	S	-	-	**162,68 €**	
1	517328	Placa circuito impresso - Mr. Silence 30 420T	1	-	-	S	-	-	**162,68 €**	
2	517329	Placa inverter - Mr. Silence 30 280T	1	-	-	S	-	-	**1.172,99 €**	
2	517330	Placa inverter - Mr. Silence 30 340T	1	-	-	S	-	-	**1.198,67 €**	
2	517331	Placa inverter - Mr. Silence 30 420T	1	-	-	S	-	-	**1.255,75 €**	
3	517332	Ecrã controlador touch Wi-Fi - Mr. Silence 30	1	-	-	S	-	-	**211,19 €**	
4	517337	Placa de filtro - Mr. Silence 30 280T-420T	1	-	-	S	-	-	**214,05 €**	
5	517338	Módulo driver motor ventilador - Mr. Silence 30 340-420T	1	-	-	S	-	-	**136,52 €**	
6	513175	Interruptor de caudal - Mr. Silence 30	1	-	-	S	-	-	**52,44 €**	
7	517340	Motor ventilador - Mr. Silence 30 280T	1	-	-	S	-	-	**245,44 €**	
7	517341	Motor ventilador - Mr. Silence 30 340-420T	1	-	-	S	-	-	**328,21 €**	
8	517342	Conjunto sensores - Mr. Silence 30	1	-	-	S	-	-	**53,27 €**	
9	517343	União de ligação 50 mm - Mr. Silence 30	1	-	-	S	-	-	**28,54 €**	
10	517344	Junta união de ligação 50 mm - Mr. Silence 30	1	-	-	S	-	-	**4,19 €**	
11	517345	Kit de drenagem - Mr. Silence 30	1	-	-	S	-	-	**17,12 €**	

● SOB ENCOMENDA STOCK DISPONÍVEL NÃO ISENTO DE PORTES P PREÇO PROMOCIONAL (LIMITADO AO STOCK EXISTENTE)



SÉRIE IDHR FULL INVERTER

120 L/DIA · ALUMÍNIO

FAIRLAND

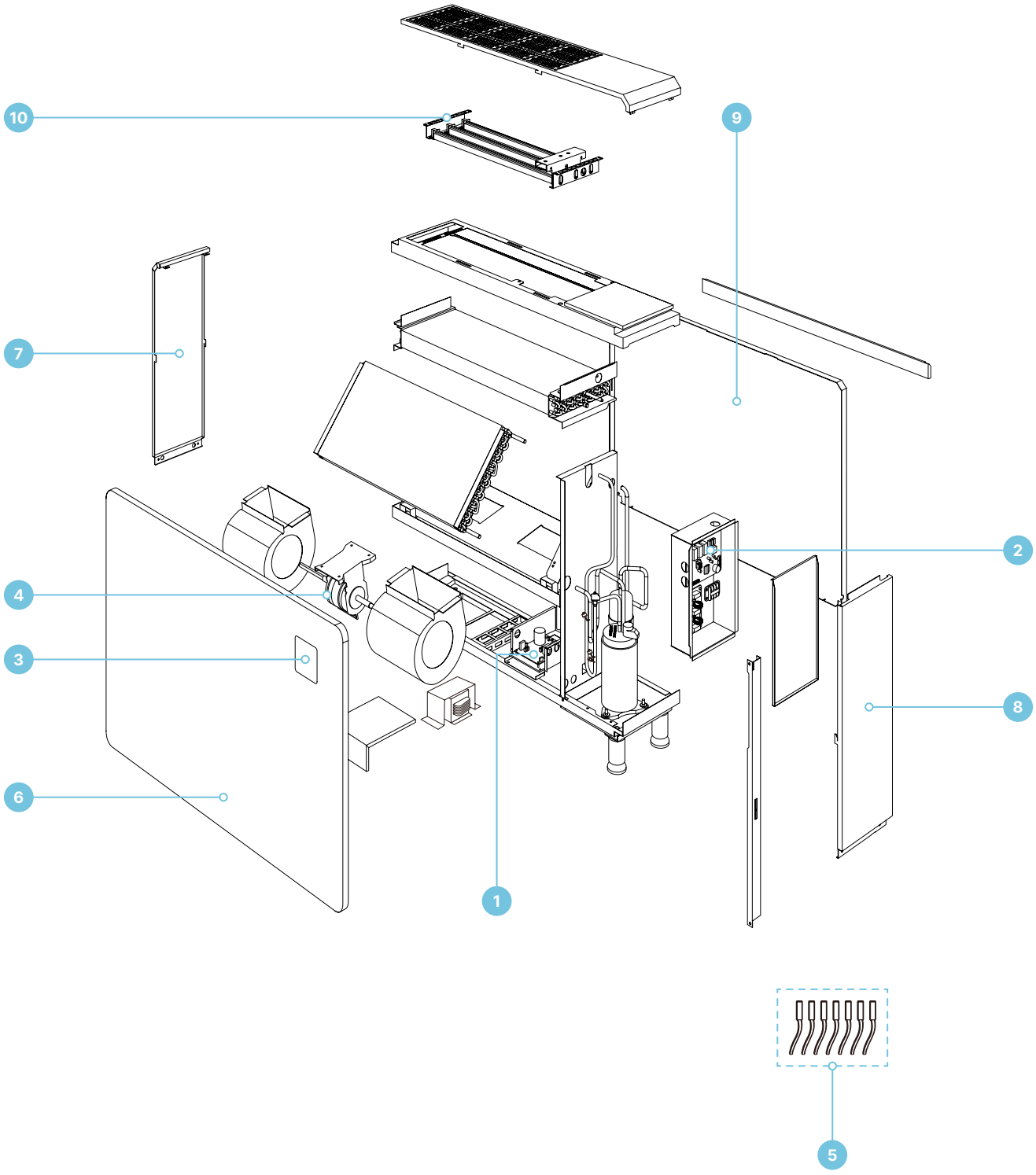

	CÓDIGO	DESCRIÇÃO	QUANTIDADE				PREÇO			
			CAIXA	1/2 PAL.	PALETE		PALETE	1/2 PALETE	UNIDADE	
		Série IDHR FULL INVERTER - Bluezone Pool by Fairland								
1	515626	Placa Inverter - IDHR60/90	1	-	-	S	-	-	**433,35 €**	
1	515645	Placa Inverter - IDHR 120	1	-	-	S	-	-	**495,68 €**	
2	515628	Placa PC - IDHR 60	1	-	-	S	-	-	**264,16 €**	
2	515638	Placa PC - IDHR 96	1	-	-	S	-	-	**264,16 €**	
2	515647	Placa PC - IDHR 120	1	-	-	S	-	-	**264,16 €**	
3	515629	Ecrã controlador tátil Wi-Fi - IDHR	1	-	-	S	-	-	**163,25 €**	
4	515630	Motor do ventilador - IDHR 60	1	-	-	S	-	-	**186,99 €**	
4	515639	Motor do ventillador - IDHR 96-120	1	-	-	S	-	-	**204,80 €**	
5	515631	Sensor de temperatura - IDHR	1	-	-	S	-	-	**29,43 €**	
5	515632	Sensor de humidade - IDHR	1	-	-	S	-	-	**25,97 €**	
6	515633	Painel frontal - IDHR 60	1	-	-	S	-	-	**130,60 €**	
6	515640	Painel frontal - IDHR 96	1	-	-	S	-	-	**172,15 €**	
6	515649	Painel frontal - IDHR 120	1	-	-	S	-	-	**184,02 €**	
7	515634	Painel esquerdo - IDHR	1	-	-	S	-	-	**58,87 €**	
8	515635	Painel direito - IDHR	1	-	-	S	-	-	**62,33 €**	
9	515636	Painel traseiro - IDHR 60	1	-	-	S	-	-	**148,41 €**	
9	515643	Painel traseiro - IDHR 96	1	-	-	S	-	-	**195,90 €**	
9	515651	Painel traseiro - IDHR 120	1	-	-	S	-	-	**210,74 €**	
10	515637	Elemento de aquecimento - IDHR 60	1	-	-	S	-	-	**151,38 €**	
10	515644	Elemento de aquecimento - IDHR 96-120	1	-	-	S	-	-	**184,02 €**	

● SOB ENCOMENDA STOCK DISPONÍVEL NÃO ISENTO DE PORTES P PREÇO PROMOCIONAL (LIMITADO AO STOCK EXISTENTE)

outdoor
solutions

CUDELL

Competência & Inovação

Member of HYDRALIANS



INFORMAÇÕES GERAIS

PROJETOS 154

FORMAÇÃO - UNIVERSIDADE CUDELL OS 156

RELATÓRIO DE AVARIA 159

LOJAS DE REGA 160



PROJETOS

A CUDELL - Outdoor Solutions, S.A. dispõe de um departamento técnico que responde às suas necessidades de projeto nas áreas de espaços verdes e agrícola. No âmbito institucional e residencial, preparamos o projeto com a garantia de o desenvolver com o rigor que o mesmo requer, fornecendo os elementos que necessita para a sua execução em obra.

SERVIÇO PROFISSIONAL

- ECONOMIA DE ÁGUA
- UNIFORMIDADE E EFICIÊNCIA DE APLICAÇÃO
- RESPOSTA ÀS NECESSIDADES HÍDRICAS DAS ESPÉCIES
- CUMPRIMENTO DOS PRINCÍPIOS HIDRÁULICOS

Projetos desenvolvidos por uma equipa de arquitetos paisagistas certificados para o efeito

Consulte-nos

Residencial • Condomínios • Espaço público • Parques e Jardins • Campos desportivos

REGA ESPAÇOS VERDES

PACOTE BASE

Instaladores

Particulares

Dossier inclui:

- Projeto de rega (DWG e PDF)
- Pormenores de instalação (PDF)
- Cotação comercial de material (PDF)

PACOTE PREMIUM

Gabinetes de Arquitetura / Engenharia

Municípios

Freguesias

Dossier inclui:

- Memória descritiva (PDF)
- Projeto de rega (DWG e PDF)
- Pormenores de instalação (PDF)
- Caderno técnico de encargos (PDF)
- Mapa de quantidades e trabalhos (Excel)
- Cotação comercial de material (PDF)

› **CONTACTOS**

Departamento de Projetos e Formação

Tel 226 158 033 **Tlm** 961 345 911

projetos@cudellos.pt

› **SIGA-NOS:**

www.cudelloutdoor.pt

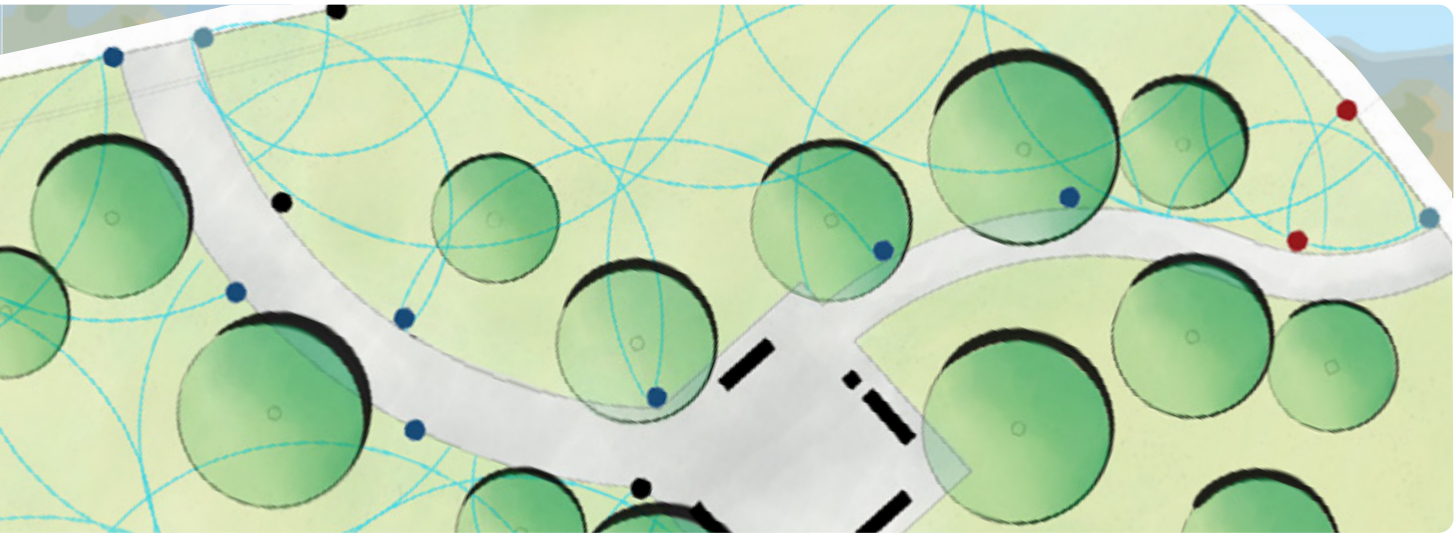

PORMENORES DE INSTALAÇÃO

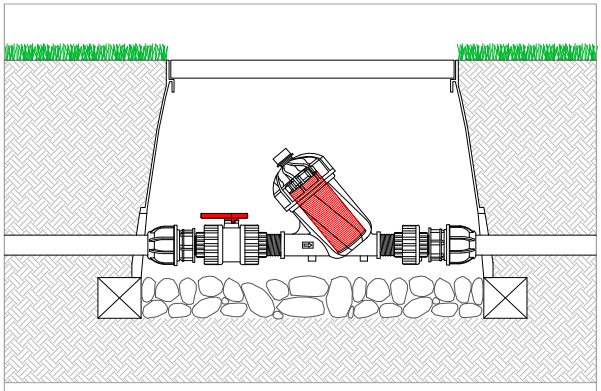

Pormenor de instalação de sistema de filtragem com cartucho de discos

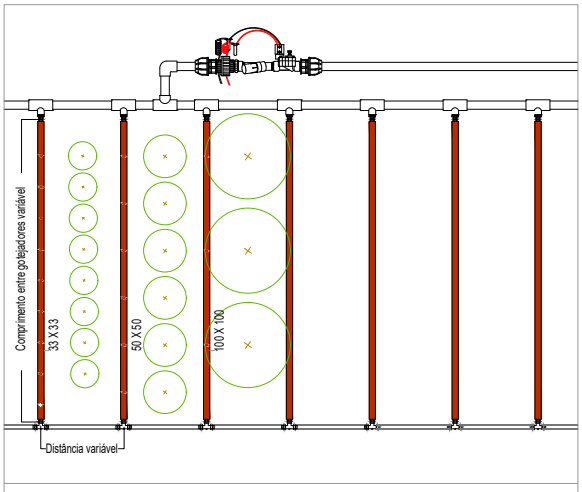

Pormenor de instalação do Kit Gota-a-Gota e linhas de tubo Multibar - Planta

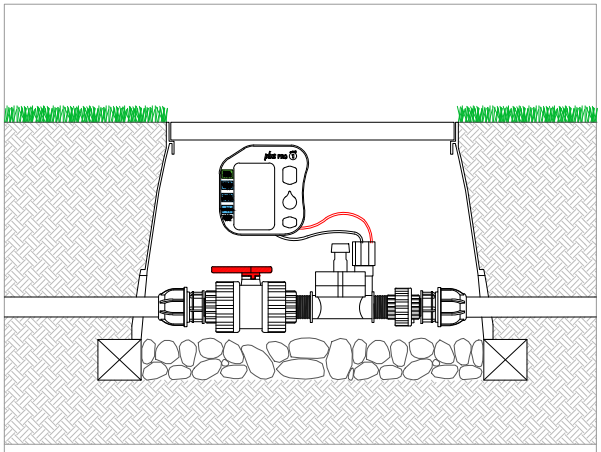

Pormenor de instalação de Caixa com Programador Plus Pro
com Válvula Electromagnética RN-101 MM (1")

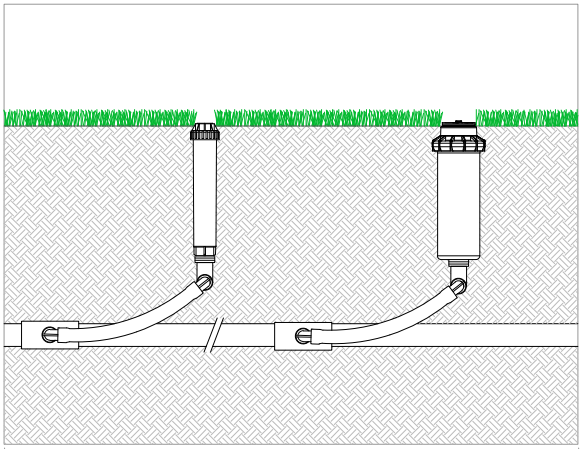

Pormenor de instalação do Corpo Pulverizador BZW e Aspersor RPS BZW



UNIVERSIDADE

A Universidade CUDELL tem como objetivo a criação de conhecimentos e competências na área da rega de espaços verdes, rega agrícola e piscinas. A nossa oferta de formação resulta da necessidade de aprendizagem quer por motivos profissionais, quer pessoais. Queremos contribuir para uma melhoria dos processos envolvidos na rega e piscinas, através de processos diferenciadores existentes no mercado e de parcerias com formadores conceituados. Atualmente a Universidade CUDELL é certificada como entidade formadora pela DGERT, um reconhecimento de todo o rigor pelo qual são regidas as formações.

Sabia que...

Na Universidade CUDELL realizamos formações à Medida na área da rega de espaços verdes, rega agrícola e piscinas para empresas publicas ou privadas. Desenvolvemos planos formativos adequados às suas necessidades e calendarização adaptada à realidade funcional de cada organização.

REGA ESPAÇOS VERDES

CURSO REGA ESPAÇOS VERDES - NÍVEL I

Programa do Curso

- **Introdução** - Ciclos e usos de água. Projetos e jardins eficientes. Necessidades hídricas dos espaços verdes. Evolução dos sistemas de rega.
- **Hidráulica - Fundamentos para sistemas de rega (princípios básicos)** - Termos técnicos. Mecânica de fluidos (volume, caudal, velocidade média, pressão, condutas, altimetria, perdas de carga). Rega sob pressão.
- **Equipamentos e Acessórios -** Rega localizada. Rega por pulverização. MP Rotator. Rega por aspersão. Eletroválvulas. Programadores de 9 V e 24 V. Tubagem.Sistema de bombagem (noções). Filtros (noções).
- **Projeto -** Regras / projeto. Implantação dos aspersores. Pluviometria. N.º de setores. Tempos de rega. Implantação de eletroválvulas. Escolha de eletroválvulas. Cabos elétricos. Controladores.

Conhecimentos Requeridos
Não são requeridos conhecimentos nesta área.

CURSO REGA ESPAÇOS VERDES - NÍVEL II

Programa do Curso

- **Hidráulica - Fundamentos para sistemas de rega** - Termos técnicos. Mecânica de fluidos (volume, caudal, velocidade média, pressão, condutas, altimetria, perdas de carga). Rega sob pressão.
- **Programação sistema de rega -** Exercícios práticos.
- **Sistema de rega por descodificadores -** Descodificadores (controlo simples e fiável). Conceito e instalação de um sistema de rega por descodificadores. Cabo elétrico para descodificadores. Vantagens.
- **Sistema de bombagem** - Tipos de bombas. Dados necessários para a escolha da bomba. Interpretar uma curva da bomba.
- **Sistema de filtragem** - Porquê filtrar? Tipos de filtros. Dimensionamento do sistema de filtragem. Recomendações.
- **Diagnóstico - Resolução de problemas. Execução de um projeto. Gestão de um sistema de rega.**

Conhecimentos Requeridos Conhecimentos ao nível do **CURSO REGA ESPAÇOS VERDES - NÍVEL I**.

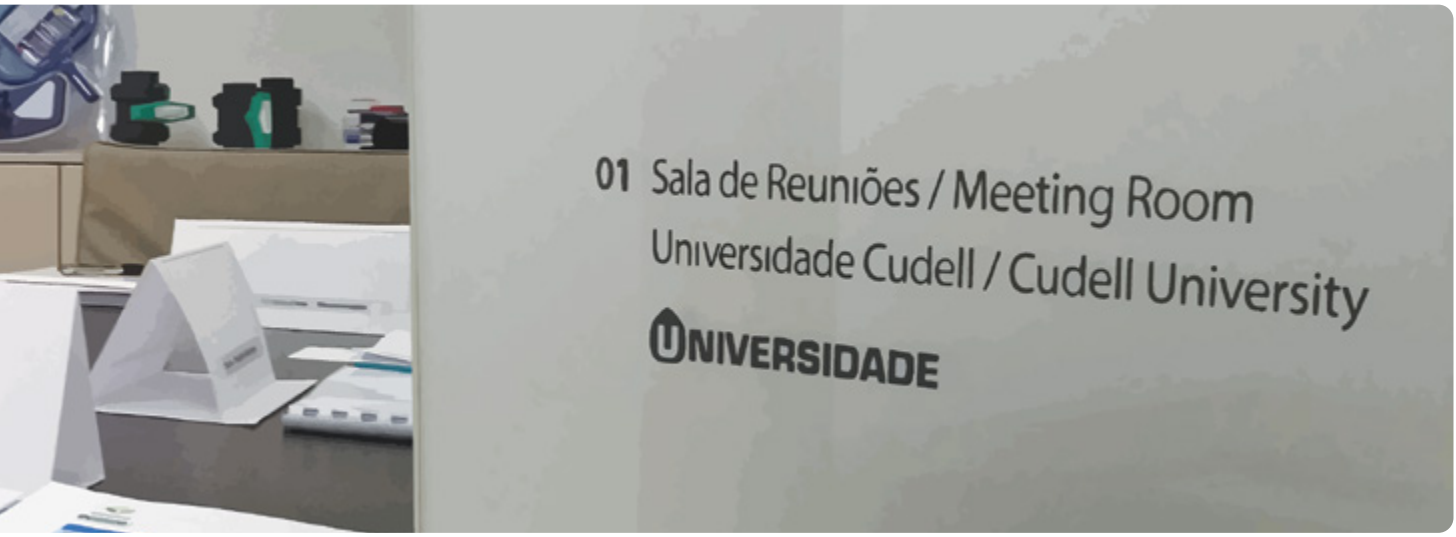

PISCINAS

CURSO TRATAMENTO E MANUTENÇÃO

Programa do Curso

- **Enquadramento Legal** - Legislação; Responsabilidades dos operadores de piscina
- **Importância da preparação para o arranque da piscina** - Funcionamento do sistema de recirculação e de filtragem;
- **Pré-requisitos (recirculação e filtragem)** – Identificação e dimensionamento dos componentes do sistema de recirculação e de filtragem;
- **Operações de limpeza e tratamento químico** – Seleção e aplicação dos produtos de limpeza adequados aos materiais
- **Tratamento químico da água e seu controlo** - Equilíbrio químico da água.
- **Doseamento produtos** - Seleção de produtos, cálculo, dosagens e métodos/instrumentos adequados ao tratamento;
- **Segurança** – Interpretação de fichas segurança produtos; Regras de segurança de armazenagem e manuseamento dos produtos.
- **Gestão de problemas na água e equipamento** - Principais desvios e suas soluções e prevenções.
- **Preparação da piscina para época baixa** – Preparação da piscina para facilitar o arranque da época seguinte.

Conhecimentos Requeridos

Não são requeridos conhecimentos nesta área.

CERTIFICADA PELA DGERT

DGERT ENTIDADE FORMADORA CERTIFICADA

RECONHECIMENTO DE QUALIDADE NO MERCADO

40H ANUAIS DE FORMAÇÃO PROFISSIONAL OBRIGATÓRIA

DEDUÇÃO DE DESPESAS COM FORMAÇÃO PROFISSIONAL NO IRS

REGISTO NA CADERNETA INDIVIDUAL DE COMPETÊNCIAS

› **CALENDÁRIO DOS CURSOS EM**
https://cudellos.pt/pt/universidade-cudell-os

› **DOWNLOAD DA FICHA DE INSCRIÇÃO**
https://cudellos.pt/pt/universidade-cudell-os

› **CONTACTOS**
Departamento de Projetos e Formação
Tlm 910 061 007
universidade.cudell@cudellos.pt

› **SIGA-NOS:**

www.cudellos.pt

SUPORTE TÉCNICO E PÓS-VENDA

DISPONHA DA SUA EQUIPA HABITUAL!



Natália Mantovani
Diretora de Produto, Pós Venda e Suporte Técnico
• Valorizamos as experiências positivas dos nossos clientes, é nossa responsabilidade assegurar um serviço pós-venda de acordo com a qualidade e exigência dos nossos produtos.
• Por isso, o nosso pós-venda é pensado em si: queremos estar mais próximos e apoiar nas suas questões do dia-a-dia.



Tiago Fernandes
Responsável Suporte Técnico
pos-venda@cudellos.pt



Tiago Moreira
Responsável Pós-Venda
pos-venda@cudellos.pt



Francisco Gomes
Pós-Venda
pos-venda@cudellos.pt

EQUIPA MULTIDISCIPLINAR

FORMAÇÃO CONTÍNUA DA EQUIPA

ESPAÇO PARA TESTES E DESENVOLVIMENTO DE PRODUTOS

Assistência técnica remota
Apoiamos remotamente em eventuais dúvidas que possa ter sobre a nossa gama de produtos

SERVIÇO PÓS-VENDA E TÉCNICO
226 158 034
pos-venda@cudellos.pt
Disponíveis de segunda a sexta das 8h30 – 17h30h

Assistência técnica em oficina
Para produtos facilmente amovíveis, contamos com um centro de reparações especializado para garantirmos o seu equipamento pronto a usar em até 5 dias úteis*

Taxa de análise: 59,50€ + IVA
Mão de obra: 34,50€/hora + IVA**
Peças necessárias a orçamentar

***Mediante disponibilidade de spare parts e complexidade da avaria.**
****Mínimo 1 hora, faturado seguidamente em frações de 30 min.**
*****Para equipamentos de grande dimensão, solicitar orçamento.**

GARANTIAS

SUGESTÕES E RECLAMAÇÕES
pos-venda@cudellos.pt

Assistência técnica no local
Vamos até si e apoiamos no terreno

Taxa de análise no local: 59,50€ + IVA e 0,97€/km da loja Cudell OS mais próxima x2 (ida e volta)
Mão de obra no local: 59,50€/h + IVA****
Peças necessárias a orçamentar

******Mínimo 1 hora, faturado seguidamente em frações de 30 min.**

RELATÓRIO DE AVARIA (a preencher pelo cliente)

	Garantia Ao abrigo de garantia		**Reparação*** Fora de garantia

*Serviço sujeito ao pagamento prévio de uma **taxa de análise da avaria e orçamento** no valor de 59,50 € + IVA.

Nome do cliente (Indique P.F. o seu nº de cliente)	
Pessoa de contacto	
Contacto telefónico	
E-mail	

Nº fatura CUDELL-OS*	
Data da fatura	

***É obrigatório acompanhar cópia do documento de compra.**

Código de produto	**Descrição de produto**
Marca / Modelo	
Nº de Série*	**Lote/Data fabrico***

*Necessário em Robots de piscina, máquinas de sal, bombas doseadoras de pH/RedOx ou outros, filtros de piscina.

Anomalia detetada (descrição o mais detalhada possível)

- Sempre que possível **anexe fotografias a este relatório**, o que irá certamente agilizar o seu processo;

- Solicite a ativação do seu processo de garantia ou peça um orçamento para a reparação do seu produto na sua Loja de Rega ou através do envio deste relatório devidamente preenchido para pos-venda-tecnico@cudellos.pt;

- **Este relatório deverá acompanhar o produto durante todo o processo**, como tal, aquando da entrega do equipamento para avaliação, deverá anexar este documento ao seu produto;

- As presentes informações não dispensam a consulta das nossas condições gerais de venda (disponíveis no final deste catálogo) e das condições do serviço de reparações na página do Serviço de Apoio ao Cliente (disponível no início deste catálogo).

- Informamos que equipamentos não levantados ao fim de 365 dias passam a ser da propriedade da CUDELL - Outdoor Solutions, S.A.

Assinatura do Cliente _____ **Data** ___ / ___ / ___

A preencher pela CUDELL - Outdoor Solutions, S.A.

Processo Nº _____

Rececionado por _____

Data de receção ___ / ___ / ___ Data de conclusão do processo ___ / ___ / ___

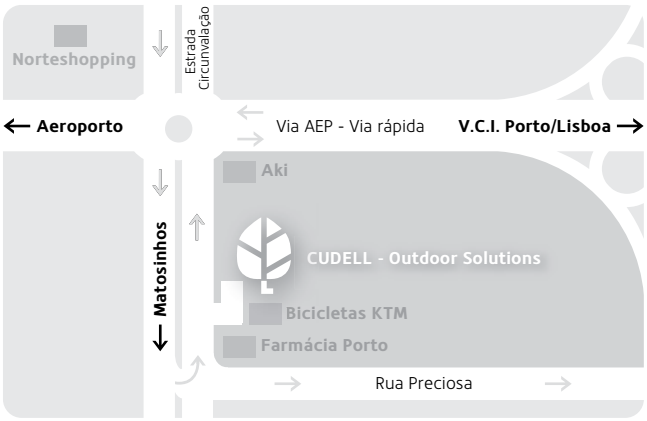





PORTO (Sede)

Estrada Nacional n. º 12
Estrada da Circunvalação, n. º 14037
P - 4100-179 Porto/Portugal
Tlm 968 017 109
lojarega.porto@cudellos.pt
N 41º10'38" W 8º39'25"



BRAGA

Avenida da Independência, nº 48,
Lote 1, fração E, Central Park
União de freguesias Lomar e Arcos
4705-162 - Braga
Tlm 964 063 320
lojarega.braga@cudellos.pt
N 41º32'02" W 8º25'06"







TROFA (Centro Logístico)

CUDELL - Outdoor Solutions, S.A.

Rua Agostinho Moreira da Costa
Gonçalves, nº 647 e 649
P - 4785-123 Trofa / PORTUGAL
N 41º19'58,5" W 8º31'19"



BOLIQUEIME

Estrada Nacional 125
Fonte de Boliqueime, 144
8100-069 Boliqueime
Tlm 966 828 592
lojarega.boliqueime@cudellos.pt
N 37º07'35" W 8º08'54"

HORÁRIO

Março
(Seg a Sex) 8h30 – 12h30 / 14h00 – 18h00

Abril a Julho
(Seg a Sex) 8h30 – 12h30 / 14h00 – 18h30
(Sábado) 9h00 – 13h00

Agosto a Setembro
(Seg a Sex) 8h30 – 12h30 / 14h00 – 18h00

Outubro a Fevereiro
(Seg a Sex) 9h00 – 12h30 / 14h00 – 18h00

ESTACIONAMENTO PRIVADO

MULTIBANCO VISA mastercard TAX FREE SHOPPING

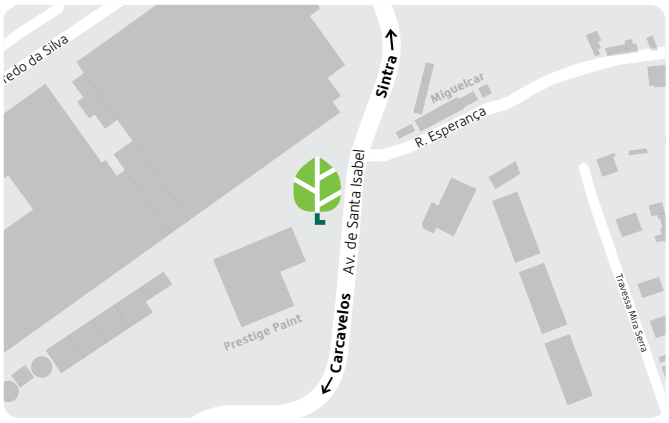





SINTRA

Avenida Santa Isabel, 69, fração G
Cabra Figa
2635-047 Rio de Mouro
Tlm 927 402 001

lojarega.sintra@cudellos.pt
N 38°45'07,5" W 9°20'35,5"



SEIXAL

Parque Industrial do Seixal
Rua Rodrigo Sarmento de Beires,
Nº 20 - Lt 65 C
2840-068 Aldeia de Paio Pires
Tlm 926 814 443

lojarega.seixal@cudellos.pt
N 38°36'08,4" W 9°04'15,0"





LISBOA

Avenida do Brasil, 88 A/B
1700-073 Lisboa
Tlm 961 345 915
lojarega.lisboa@cudellos.pt
N 38°34'22" W 9°00'45"

HORÁRIO

☼ Março
(Seg a Sex) 8h30 – 12h30 / 14h00 – 18h00

☼ Abril a Julho
(Seg a Sex) 8h30 – 12h30 / 14h00 – 18h30
(Sábado) 9h00 – 13h00

☼ Agosto a Setembro
(Seg a Sex) 8h30 – 12h30 / 14h00 – 18h00

❄ Outubro a Fevereiro
(Seg a Sex) 9h00 – 12h30 / 14h00 – 18h00

P ESTACIONAMENTO PRIVADO

MB MULTIBANCO · VISA · mastercard · TAX FREE SHOPPING

CONDIÇÕES GERAIS DE VENDA

I – Introdução

1. Toda a encomenda tomada firme e aceite pela CUDELL OS – Outdoor Solutions, S.A. (CUDELL OS) implica para o Cliente a adesão às presentes condições de venda, as quais prevalecem sobre todas as estipulações constantes das encomendas ou da correspondência dos Clientes que sejam contrárias às constantes destas Condições Gerais de Venda, a menos que aceites pela CUDELL OS em documento escrito, e com ressalva do disposto na lei.
2. A venda de mercadorias pela CUDELL OS está condicionada à inclusão das presentes Condições Gerais de Venda nos contratos singulares e à sua aceitação pelo Cliente, pelo que pressupõe a sua leitura atenta, compreensão e aceitação prévia. A CUDELL OS dispõe-se a esclarecer todas as dúvidas que lhe sejam apresentadas sobre o seu sentido.
3. As encomendas dirigidas à CUDELL OS são consideradas firmes e aceites, salvo motivo sério e justificado, sempre sujeito a aceitação pela CUDELL OS, conforme infra descrito em capitulo XI.

II – Preços

1. Os preços da CUDELL OS entendem-se rigorosamente líquidos para o material existente nos respetivos armazéns.
2. Aos preços líquidos, acresce portes de envio, os quais podem incluir, nomeadamente custos de transporte, seguro e alfândega.
3. Sobre o preço líquido acordado, incidirá o Imposto sobre o Valor Acrescentado (IVA) que estiver em vigor à data da venda ou, qualquer outro imposto que, nos termos da lei, seja ou venha a ser devido ao Estado.
4. Os preços podem ser alterados pela CUDELL OS, a todo o tempo, sem necessidade de aviso prévio.

III – Prazo de entrega

1. Salvo informação expressa da CUDELL OS, os prazos de fornecimento são dados a título meramente indicativo, não se configurando, assim, como essenciais para o cumprimento da obrigação contratual.
2. Por tal motivo, o incumprimento de prazos meramente indicativos de fornecimento não deverá justificar a anulação da encomenda pelo Cliente, nem servir de fundamento para reclamar da CUDELL OS qualquer indemnização.
3. Do mesmo modo, a CUDELL OS declina qualquer responsabilidade por atraso ou demora no fornecimento da mercadoria, quando tal resulte de casos de força maior ou casos fortuitos e para os quais não tenha contribuído qualquer ato doloso ou de culpa grave da CUDELL OS, que impeçam a fabricação de materiais na origem, o seu envio ou entrega em Portugal e, ainda, em situações inesperadas e não imputáveis à CUDELL OS, tais como greve, incêndio, inundações, acidentes graves com materiais ou ferramentas, guerras,epidemias,atosdevandalismo,sabotagem, terrorismo, interrupção nos transportes ou condições climatéricas anormais.

IV – Reserva de propriedade

1. Todas as vendas a crédito são efetuadas com reserva de propriedade dos bens vendidos a favor da CUDELL OS, até pagamento integral do respetivo preço.

V – Garantias e exclusões da garantia relativa à adequação dos produtos

As presentes condições de garantia estão sujeitas ao Decreto-Lei n.º 84/2021, de 18 de Outubro e apenas nas partes em que delas tal decorra consagram direitos adicionais aos do referido diploma. No caso de qualquer parte destas condições de garantia estar em contradição com normas imperativas do aludido diploma, em termos menos favoráveis ao consumidor, as ditas normas prevalecerão.

1 (I). A CUDELL OS garante o funcionamento da mercadoria fornecida, contra todos os defeitos de fabrico, pelo prazo de 3 (três) anos, a contar da data da entrega efetiva da mercadoria ao Cliente conforme previsto no artigo 12º nº 1 do Decreto-Lei nº 84/2021 de 18 de Outubro e sujeito aos respectivos termos previstos nesse diploma, incluindo o ónus de prova pelo Cliente de que a falta de conformidade existia à data da entrega do bem decorridos que sejam dois anos dessa entrega, conforme disposto no artigo 13º nº 4 do mesmo.

2 (I). Sempre que, todavia, a lei impuser um prazo de garantia superior, valerá o prazo imposto pela lei.

III – Disposições Comuns a ambos os casos (sujeitas às ressalvas acima mencionadas conforme o caso)

3. Se a mercadoria não for levantada de imediato por razão imputável ao Cliente, o prazo conta-se a partir do momento da emissão da respetiva fatura ou informação escrita da disponibilidade para entrega da referida mercadoria.
4. A garantia prevista nos números anteriores não se aplica às substituições e reparações que

© Copyright 2025 CUDELL OS – Outdoor Solutions, S.A.

resultem do desgaste normal do material, de deteriorações ou acidentes resultantes de utilização negligente, de falta de vigilância, de manutenção ou de uma utilização defeituosa, bem como da utilização dos produtos sob condições extremas e fora do que são consideradas condições normais e, bem assim, de uma utilização diversa dos produtos relativamente à finalidade para que foram manufaturados ou vendidos. Não se aplica, também, no caso de o Cliente intervir no equipamento, nomeadamente através da sua reparação ou tentativa de reparação, por qualquer forma ou com qualquer outra finalidade.

5. Todos os produtos comercializados pela CUDELL OS carecem de vigilância humana, não sendo responsável pelos danos decorridos da ausência dos mesmos, nem podendo, assim, ser imputado à CUDELL OS qualquer dano decorrente da falta de vigilância humana ou pela insistência de utilização do produto danificado.
6. Para a análise da garantia, a mercadoria tem de ser entregue numa das lojas da CUDELL OS por conta e risco do cliente, acompanhada do comprovativo de compra e do relatório de avaria devidamente preenchido e assinado por parte do cliente. Na falta destes dois documentos, a reclamação e as mercadorias não serão aceites por parte da CUDELL OS.
7. A existência de um defeito deverá ser reconhecida pelos serviços técnicos da CUDELL OS e/ou fabricantes no prazo máximo de 30 dias. Em caso de defeito, assistem ao Cliente todos os direitos que lhe são conferidos pela lei, nomeadamente o direito à reparação ou substituição do produto defeituoso, que poderá exercer, sem quaisquer encargos adicionais, no prazo de garantia acima previsto.
8. Para exercer direitos conferidos pela presente cláusula, o Cliente deve denunciar para o email *pos-venda@cudellos.pt* ou através de carta registada com A/R, a falta de conformidade num prazo de 30 (trinta) dias a contar da data em que foi detetado o defeito. As peças a serem substituídas, nos termos da garantia acima referida, deverão ser devolvidas à CUDELL OS.
9. A CUDELL OS não é responsável pelas consequências da inoperacionalidade do equipamento onde o componente a reparar ou substituir em garantia está integrado, nem assume a responsabilidade que eventualmente venha a decorrer para o Cliente pela falta desse equipamento, nomeadamente quebras na sua produção, penalidades que lhe sejam imputadas por atrasos ou quaisquer outras razões que resultem da falta do equipamento durante a reparação ou substituição em garantia, com ressalva do disposto na lei.
10. A CUDELL OS não concede qualquer garantia nem responde pela falta de adequação dos produtos aos fins pretendidos pelo Cliente não coincidentes com a utilização para que os mesmos foram concebidos.
11. O Cliente é o único responsável da utilização e/ou da instalação dos produtos assim como do seu correto armazenamento e/ou tratamento na referida instalação, não podendo responsabilizar a CUDELL OS, os seus diretores, trabalhadores, agentes ou subcontratados, de quaisquer custos, honorários, danos, reclamações, gastos e procedimentos incluindo, mas sem limitação, relativos a danos provenientes de má/incorreta utilização e/ou instalação e/ou armazenamento dos produtos.
12. Assim que o equipamento estiver disponível para levantamento após reparação o Cliente será avisado por carta registada com aviso de receção ou em alternativa por comunicação por meio de telecomunicação que assegure a efetiva receção comprovada por mensagem de confirmação dirigida ao remetente pelo destinatário, para se dirigir à loja e efetuar o levantamento do artigo no prazo de 30 dias a contar a partir da data de receção da carta referida anteriormente. Esgotado esse prazo sem que o Cliente proceda ao levantamento do equipamento, cessa a responsabilidade da CUDELL OS relativa ao mesmo, não lhe sendo exigível a sua guarda ou cumprimento de quaisquer obrigações para com o mesmo, reservando-se à CUDELL OS o direito de entregar o equipamento a uma instituição de caridade, proceder à sua destruição ou à venda do mesmo utilizando a receita para cobrir quaisquer custos de reparação e/ou armazenamento.
13. A única garantia que a CUDELL OS oferece e pela qual se responsabiliza é aquela indicada nos parágrafos anteriores do presente artigo ou outra garantia voluntária ou alteração aos termos da presente, que seja expressamente indicada pela CUDELL OS ao Cliente por escrito no processo de venda como garantia por si oferecida. Fica esclarecido que não valem como garantia pela qual a CUDELL OS se responsabilize eventuais indicações relativas a garantia provindas do fabricante, insertas no produto, seu invólucro, embalagem, manual ou outro elemento a ele associado.
14. Nos casos em que, pela especificidade do produto, a CUDELL OS considere que a intervenção a nível de garantia, seja a título de averiguação, seja a título de aplicação dos remédios adequados (reparação, substituição,

© Copyright 2025 CUDELL OS – Outdoor Solutions, S.A.

ou outra) deva ser realizada no local onde o produto se encontre, incluindo local pertencente ao Cliente, o Cliente compromete-se a aceitar que a referida intervenção se realize no mesmo e a facultar os meios ao seu alcance que sejam necessários para a mesma. A não cooperação do Cliente nos termos acima exigidos legitimará a cobrança pela CUDELL OS dos custos acrescidos que de tal resultem ou a não aplicação dos remédios de garantia se a dita não cooperação impossibilitar a mesma.

VI – Assistência técnica

1. Com ressalva dos direitos do Cliente durante o período de garantia acima referido, qualquer assistência técnica ou prestação de serviços prestada pela CUDELL OS deverá ser paga pelo Cliente.
2. Com ressalva dos direitos do Cliente durante o período de garantia acima referido, todo o material que for suscetível de substituição ou reparação deverá ser entregue nas Lojas de Rega da CUDELL OS a expensas do Cliente.
3. O Cliente que solicitar a direção ou assistência técnica da CUDELL OS e colocar trabalhadores ou colaboradores seus à disposição desta, sejam eles subcontratados ou tarefeiros contratados e remunerados pelo Cliente, com a finalidade de apoiar nos trabalhos técnicos, obriga-se a ter, relativamente a eles, contratos de seguro válidos contra acidentes de trabalho, bem como a respeitar as normas de segurança que forem aplicáveis.
4. A CUDELL OS não é responsável pelas consequências da inoperacionalidade do equipamento onde o componente a reparar ou substituir está integrado, nem assume a responsabilidade que eventualmente venha a decorrer para o Cliente pela falta desse equipamento, nomeadamente quebras na sua produção, penalidades que lhe sejam imputadas por atrasos ou quaisquer outras razões que resultem da falta do equipamento durante a reparação ou substituição, com ressalva do disposto na lei.
5. O Cliente obriga-se, ainda, a respeitar as normas de direito do ambiente, saúde, higiene e segurança que se encontrarem em vigor.

VII – Estudos, projetos e direitos de propriedade intelectual e industrial

Todos os estudos, desenhos, projetos e documentos, sejam de que natureza for, fornecidos pela CUDELL OS ao Cliente, são propriedade daquela, sendo ela a titular de todos os direitos de propriedade intelectual e industrial que existirem sobre os mesmos, não podendo o Cliente revelá-los a terceiros ou utilizá-los para qualquer outra finalidade, que não aquela que a CUDELL OS lhes atribuiu, sem obter o consentimento prévio escrito desta, devendo tais estudos, desenhos, projetos e documentos ser devolvidos à CUDELL OS, logo que esta o solicite ao Cliente por escrito.

VIII – Crédito

1. Os fornecimentos a crédito só serão efetuados depois do Cliente ter solicitado a abertura de conta corrente e fornecido os elementos de identificação necessários, assim como todas as informações que lhe sejam solicitadas para análise e aprovação pela seguradora de crédito e pelos serviços de controlo de crédito da CUDELL OS.
2. O limite de crédito é o valor máximo que pode atingir o montante de fornecimentos a aguardar pagamento, incluindo a responsabilidade por cheques, que só após efetivo pagamento são considerados regularizados. O limite de crédito atribuído é comunicado ao Cliente.
3. Caso o Cliente não respeite, de forma isolada ou repetitiva, os prazos e as condições de pagamento acordados, ou tenha atingido o limite de crédito definido, os fornecimentos serão automaticamente suspensos, ficando de imediato bloqueado o crédito no sistema informático da CUDELL OS.
4. O contrato de compra e venda não poderá ser considerado funcional ou de outra forma ligado ao contrato de crédito, sendo independentes entre si.

IX – Pagamentos

1. Todas as faturas deverão ser pagas, com ressalva do disposto na lei, na sede da CUDELL OS ou através dos meios disponibilizados e comunicados.
2. No caso de o pagamento dever ser efetuado em prestações, a falta de pagamento pontual de uma única prestação, por parte do Cliente, determina o vencimento imediato das prestações seguintes, sem prejuízo da lei imperativa que disponha de outro modo.
3. A falta de pagamento de uma fatura, de acordo com as condições contratualmente previstas, confere à CUDELL OS a faculdade de suspender imediatamente quaisquer novos fornecimentos a crédito.
4. Se o Cliente incorrer em mora no cumprimento

© Copyright 2025 CUDELL OS – Outdoor Solutions, S.A.

de qualquer prestação, sobre o montante em dívida, e durante o prazo em que estiver em mora, incidirão juros à taxa legal supletiva para as obrigações comerciais, acrescida de uma penalização de cinco pontos percentuais, à qual as partes expressamente dão o seu acordo, salvo disposição legal expressa em contrário.

5. Para fornecimentos de valor igual ou inferior a **100,00 €**, o pagamento deve ser feito no momento da entrega dos produtos, independentemente de o Cliente ter ou não crédito atribuído.

X – Transporte e receção de material

1. Seja qual for o seu destino, o risco de deterioração ou perecimento transfere-se para o Cliente logo que a mercadoria seja entregue nas instalações do cliente ou no local designado por este ou logo que a mesma seja levantada por este nas instalações da CUDELL OS, sem prejuízo do disposto na lei sobre os direitos do Cliente durante o prazo de garantia.
2. Os materiais vendidos e enviados para as instalações do cliente ou para o local designado por este, serão transportados por conta e risco da CUDELL OS.
3. É da responsabilidade do cliente verificar e conferir a boa receção da mercadoria respeitante à sua encomenda, de acordo com os seguintes pontos:

- Caso se verifique danos visiveis na receção da mercadoria, deverá indicar na guia do transportador, no campo "reservas", o motivo da mesma ou proceder á recusa do material indicando o motivo da recusa.
- A partir da receção da guia de transporte, o cliente deverá comunicar qualquer anomalia por escrito para o e-mail *pos-venda@cudellos.pt*, no prazo máximo de 24 horas.
- O não cumprimento das condições acima mencionadas, implica a não aceitação da reclamação por parte da CUDELL OS.

XI – Cancelamento / devolução de encomendas

1. Sem prejuízo do disposto quanto a defeitos dos produtos vendidos, se o Cliente pretender cancelar ou devolver uma encomenda terá sempre que o comunicar primeiro e por escrito à CUDELL OS que é quem tem a faculdade de aceitar o respetivo cancelamento ou devolução.
2. Caso a CUDELL OS aceite o respetivo cancelamento ou devolução, comunicará ao Cliente, por escrito, em que condições tais solicitações serão aceites, podendo, contudo, debitar até 20% do total da encomenda, para ressarcimento de custos administrativos, assim como poderá ainda debitar outros custos referentes ao cancelamento, ou devolução, da encomenda.
3. A CUDELL OS rejeita o cancelamento, devolução ou troca de mercadorias, designadamente, nas seguintes situações:
   a) o material é encomendado exclusivamente para o Cliente;
   b) o material não é de stock e foi comprado exclusivamente para o Cliente;
   c) o material foi fornecido há mais de 15 (quinze) dias;
   d) o valor da devolução do produto seja inferior a **30 €**;
   e) o material foi usado ou apresenta sinais de mau manuseamento;
   f) o material encontra-se em condições de mau acondicionamento, na sua receção nas instalações da CUDELL OS;
   g) o material cuja embalagem tenha sido violada, danificada ou que não esteja acondicionado na embalagem original;
   h) o material foi vendido em condições promocionais incluídas em catálogos ou em campanhas;
   i) o material não é acompanhado do documento de compra.
4. Nas situações em que a lei estabelecer, de forma imperativa, o direito do Cliente à devolução do produto dentro de um certo prazo, o mesmo só será válido nas hipóteses aí imperativamente previstas. Nesses casos, mormente nas vendas à distância e para o efeito do disposto no artigo 4º, nº 1, alínea l) do DL 24/2014 de 14 de Fevereiro, ou legislação equivalente, fica esclarecido que o Cliente deverá fazer a devolução do produto nas instalações da CUDELL OS que esta indicar para o efeito e que, caso tal implique custos de devolução, os mesmos correrão integralmente por conta do Cliente.

XII – Dever de informação

O Cliente que exporte, pretenda exportar ou revender a terceiros os bens adquiridos à CUDELL OS para os Estados Unidos da América, Canadá ou México, deverá previamente informar aquela desse propósito de revenda/exportação, de modo a que a CUDELL OS possa confirmar a venda dos bens com as condições da sua apólice de seguro e desse facto informar, por sua vez, o Cliente.

© Copyright 2025 CUDELL OS – Outdoor Solutions, S.A.

CONDIÇÕES GERAIS DE VENDA

XIII – Nota informativa em conformidade com o Regime Geral de Proteção de Dados

1. Ao aceitar as Condições Gerais de Venda da CUDELL OS, o Cliente expressamente concede o seu consentimento para o processamento de dados pessoais, aceitando que os seus dados pessoais sejam automaticamente recolhidos a partir de formulários, fichas de admissão de Clientes ou outros impressos da CUDELL OS por si voluntariamente preenchidos, incluídos e processados num arquivo de dados pessoais que é propriedade e responsabilidade da CUDELL OS com sede no Porto (Portugal) para os efeitos do n.º 2 da presente Cláusula das Condições Gerais de Venda da CUDELL OS.
2. A finalidade da recolha, processamento e comunicação destes dados à CUDELL OS é enviar informação e comunicação das suas marcas, sobre novidades de produtos, serviços e projetos da empresa.
3. O Cliente tem o direito de aceder aos seus dados pessoais, a retificá-los, apagá-los ou rejeitar a sua utilização, bem como revogar o seu consentimento para o uso dos seus dados para fins comerciais ou de marketing.
4. Para os efeitos do previsto do número anterior, o Cliente poderá igualmente solicitar uma lista completa e atualizada de todos os Responsáveis pelo Tratamento dos seus dados, bem como exercer os seus direitos de acesso, retificação, cancelamento e oposição ao processamento dos seus dados pessoais, tal como instituído pelo RGPD, devendo para o efeito comunicar a sua intenção por escrito, identificando o respectivo pedido para o e-mail *gestao.rgpd@cudellos.pt.*

XIV – Comunicações entre as partes

1. As notificações escritas dirigidas pela CUDELL OS ao Cliente serão enviadas para a morada indicada na encomenda, devendo a CUDELL OS ser informada de imediato de qualquer alteração. As notificações escritas dirigidas pelo Cliente à CUDELL OS deverão ser remetidas para a sede social desta. Quando registadas, as comunicações escritas de parte a parte presumem-se recebidas, salvo prova em contrário, no terceiro dia após o envio, ou no primeiro dia útil seguinte, se esse não o for.
2. No que especificamente concerne à faturação, a CUDELL OS reserva o direito de optar pela emissão de uma fatura eletrónica e o Cliente desde já expressamente consente a utilização desse método. Se a sua opção for essa, a CUDELL OS usará, para efeitos de envio, o/s endereço/s de correio eletrónico do Cliente que constar/em da sua base de dados. O Cliente poderá contactar a CUDELL OS sobre qualquer questão relacionada com esse processo de faturação, através do telefone 226 158 034 ou do email *pos-venda@cudellos.pt.*

XV – Reclamações

1. Todas as reclamações devem ser formalizadas por escrito para o Serviço de Apoio ao Cliente através do e-mail *pos-venda@cudellos.pt*, no prazo máximo de 30 dias após a emissão do documento de venda a que é referente e deverão conter todos os dados necessários à sua resolução, nomeadamente documento reclamado e todos os comprovativos da anomalia relatada que lhe sejam inerentes.
2. Ao longo do tratamento da reclamação, sempre que o Serviço de Apoio ao Cliente solicite informação adicional, e na ausência de resposta escrita em 5 dias por parte do cliente, a reclamação será automaticamente encerrada por falta de dados.

XVI – Resolução do contrato

1. O contrato de compra e venda poderá ser resolvido pela CUDELL OS, caso o Cliente não pague alguma das prestações do preço a que esteja obrigado.
2. Em tal situação, o Cliente fica obrigado a restituir o material fornecido, no prazo de oito dias de calendário, a contar da data em que a CUDELL OS lhe comunique, por escrito, a decisão de resolver o contrato, bem como deverá reembolsar a CUDELL OS pelos eventuais custos de transporte e, bem assim, por quaisquer menos valias sofridas pelo material em questão. Caberá à CUDELL OS, após receção do material restituído, verificar o valor comercial deste à data, bem como proceder ao cálculo de todos os custos e prejuízos causados com o incumprimento do Cliente, procedendo em sequência ao respetivo débito.

© Copyright 2025 CUDELL OS – Outdoor Solutions, S.A.

CONDIÇÕES GERAIS DE VENDA

XVII – Foro competente e lei aplicável

1. O foro da Comarca do Porto será o competente para a resolução de quaisquer questões emergentes das presentes condições gerais, com expressa renúncia a qualquer outro, sem prejuízo da lei imperativa que disponha de outro modo.
2. A lei aplicável aos contratos de compra e venda celebrados nos termos das presentes Condições Gerais de Venda é a lei Portuguesa.

XVIII – Comunicação e informação

1. Estas Condições Gerais de Venda são comunicadas ao Cliente através da sua disponibilização permanente no nosso site *https://cudell.pt/outdoor-solutions/produtos/catalogos* devendo ser por este consultadas durante o processo de encomenda. A realização da mesma significará para a CUDELL OS que o Cliente as leu, compreendeu e aceitou.
2. Quaisquer questões que o Cliente pretenda ver esclarecidas sobre os termos destas Condições Gerais de Venda deverão ser dirigidas à CUDELL OS por carta remetida para a sua sede social ou por correio eletrónico para o endereço: *info-os @cudellos.pt.*

© Copyright 2025 CUDELL OS – Outdoor Solutions, S.A.

NOTAS

BLUE® zone WATER

BLUE® zone POOL



outdoor solutions

CUDELL®

Competência & Inovação

Member of HYDRALIANS

VISITE AS NOSSAS LOJAS

Março

Segunda a Sexta-feira:
08h30 – 12h30
14h00 – 18h00

Abril a Julho

Segunda a Sexta-feira:
08h30 – 12h30
14h00 – 18h30

Sábado:
09h00 – 13h00

Agosto a Setembro

Segunda a Sexta-feira:
08h30 – 12h30
14h00 – 18h00

Outubro a Fevereiro

Segunda a Sexta-feira:
09h00 – 12h30
14h00 – 18h00



ÁREAS DE NEGÓCIO

PISCINAS

REGA DE ESPAÇOS VERDES E AGRÍCOLA

CONDUÇÃO DE ÁGUA

BOMBAS DE ÁGUA

NOVO MAQUINARIA

NOVO EQUIPAMENTOS DE PROTEÇÃO INDIVIDUAL

WEBSITE

www.cudellos.pt

REDES SOCIAIS

Loja (Sede)

Loja

Centro Logístico

CUDELL - Outdoor Solutions, S.A.
Estrada Nacional n.º 12
Estrada da Circunvalação, n.º 14037
P - 4100-179 Porto, Portugal

NIPC: PT 500 132 453

ESTACIONAMENTO PRIVADO

MULTIBANCO

VISA

mastercard

TAX FREE SHOPPING